S5 COMBITECH

Листовые металлические лотки "S5 Combitech"

Примеры использования....136
Обзор системы....138
Преимущества системы....139
Прямые элементы....141
Таблицы кодов аксессуаров....146
Аксессуары....159
Универсальные аксессуары....187
Инструмент....193
Примеры монтажа....194
Таблица комплектации монтажными элементами....198

Система металлических листовых лотков

Металлические кабельные лотки европейского качества

Перфорированные и неперфорированные кабельные лотки из оцинкованной стали системы "S5 Combitech", производимые на фабрике ДКС, г. Тверь, предназначены для монтажа силовой и слаботочной проводки. До 2002 года лотки поставлялись из Италии. Однако спрос, основанный на высоком качестве лотков и широком ассортименте аксессуаров для них, предопределил целесообразность начала производства в России. Важно было также что компания "ДКС" ранее уже имела положительный опыт производства новой для местного рынка продукции: в 1998 году было начато производство пластиковых труб, а в течение 2001 и 2002 годов - пластиковых миниканалов и коробов для электропроводки. В новом здании фабрики площадью 1500 квадратных метров под контролем итальянских инженеров было установлено мощное производственное оборудование. Сотрудники новой фабрики прошли двухмесячную стажировку в Италии. Обучение включало в себя как теоретическую подготовку, так и практические навыки использования и технического обслуживания оборудования. Все это является гарантией того, что качество производимых компанией "ДКС" лотков соответствует самым строгим европейским стандартам. Кроме того, металлические лотки "S5 Combitech", произведенные в Твери имеют ряд усовершенствований. Например, в основании лотков появились специальные, круглые отверстия для удобного и быстрого соединения пластиковых труб системы "Экспресс" с помощью кабельных вводов диаметром 16 и 20 мм. Чтобы соответствовать новейшим запросам рынка и стандартным требованиям, мы представляем полную согласованную серию металлических лотков, основанных на передовой дизайнерской концепции с акцентом на геометрическую совместимость, широкие возможности применения, механическую функциональность, электрическую непрерывность и безопасность для окружающей среды.

Система металлических лотков "S5 Combitech" состоит из прямых элементов, аксессуаров, необходимых для прокладки кабеля в любых направлениях (повороты, Т-отводы, Х-отводы и т.п.), и широкого ассортимента монтажных элементов (консоли, подвесы и т.п.).

Определения

- Лотки: состоят из прямых элементов с перфорированной или неперфорированной основой и аксессуаров, устанавливаются без крышки.
- Каналы: состоят из прямых элементов с перфорированной (IP 20) или неперфорированной (IP 40) основой и аксессуаров, установленных с крышкой. При отсутствии крышки даже на нескольких секциях канал становится лотком, что снижает уровень защиты по категории IP всей системы.

Важно

Металлические кабельные системы могут быть использованы как заземление (защита проводника) (CEI 64.8, ст. 543.2.1 и 543.2.2), до тех пор, пока:

1. Неразрывность электрической цепи обеспечивается защитой против механических, химических и электрохимических повреждений.
2. По своим электропроводным свойствам не уступает заземлению (защита проводника), размеры указаны в ст. 543.1.
3. Присоединение к другим заземлениям (защита проводника) возможно на местах параллельного соединения (шунтах)

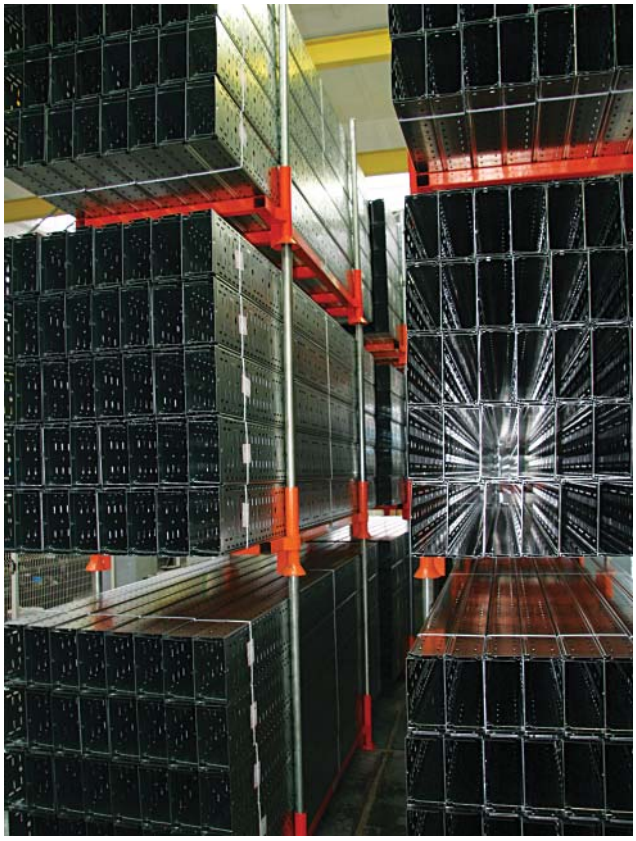

Цифры, данные, технические описания, торговые марки и утверждения могут быть изменены без предупреждения производителем. Для получения дополнительной информации и образцов продукции высылайте письменный запрос в адрес компании ДКС.

Выбор системы металлических лотков

Основная функция металлических лотков - постоянно удерживать и защищать кабель.
Правильно выбранный продукт и простота сборки - основные факторы, гарантирующие наилучший технико-экономический результат. Этот результат достигается путем тщательного подбора по следующим критериям:
1. Количество и тип прокладываемого кабеля;
2. Геометрия кабельной трассы и назначение строительного объекта;
3. Условия окружающей среды и требуемая долговечность.

Критерии выбора металлических лотков

1. Зависит от количества и типа кабеля

• Соблюдение требований по защите кабеля.
Возможные степени защиты кабельной трассы на основе лотков "S5 Combitech":
А. IP 00: прямые элементы и аксессуары без крышек;
Б. IP 20: прямые элементы с перфорированной основой и аксессуары с крышками;
В. IP 40: прямые элементы с неперфорированной основой и аксессуары с крышками;
Г. IP 44: лоток IP 40 с дополнительным бандажом, установленным на каждом соединителе, клейкие печати для вертикальных секций, соединительные крышки основ (CGB) только на соединениях "папа-папа"
Первая цифра из 2-х значного кода IP показывает класс защиты от проникновения твердых предметов; вторая от проникновения жидкостей.
• Учет температурных условий для кабеля – требования к вентиляции кабелей и защита от перегрева. Силовые кабели подвержены самонагреванию, вследствие чего уменьшается их проводимость, и увеличиваются экономические потери. Для кабелей подверженных нагреву следует, по возможности, выбирать лотки большей ширины и меньшей высоты, преимущественно с перфорацией.
• Разделение силовых и слаботочных кабелей в одном лотке обеспечивается установкой разделительной перегородки.
• Вместимость лотка.
Высота лотка должна быть не меньше максимального диаметра самого большого кабеля или пучка проводов в прокладке.
Ширина лотка должна быть достаточной для прокладки нескольких слоев кабелей, каждый с соответствующим секционированием. Необходимо также учитывать резервирование дополнительной площади поперечного сечения лотка на случай возможных расширений и для соблюдения требований нормативных документов, например, п.2.1.61 седьмого издания ПУЭ гласит: в коробах провода и кабели допускается прокладывать многослойно с упорядоченным и произвольным (россыпью) взаимным расположением. Сумма сечений проводов и кабелей, рассчитанных по их наружным диаметрам, включая изоляцию и наружные оболочки, не должна превышать: для глухих коробов 35% сечения короба в свету; для коробов с открываемыми крышками 40%".
Поперечное сечение лотка, занимаемое кабелями, рекомендуется рассчитывать по формуле Sкаб=D12xN1 + D22xN2 + …, где Di-внешний диаметр кабеля, Ni-количество кабелей.
Расчет необходимой емкости лотка:
Т.И.З. > Sкаб / коэффициент заполнения лотка
Т.И.З. (теоретически используемая зона, или "геометрическая секция") - это зона, ограниченная внутренними стенками лотка и крышкой. Т.И.З. лотков указаны в таблицах каталога.
• Минимальный радиус изгиба кабеля – нормируется производителем кабеля (как правило - 5-7 внешних диаметров). Радиус изгиба аксессуара кабельной трассы (поворот, Т-отвод и т.п.) должен быть больше минимального радиуса изгиба самого большого кабеля для предотвращения его излома.
• Механическая прочность системы металлических лотков. Выбор кабеленесущей системы и количество несущих опор должно основываться на количестве и весе кабеля, проложенного в нем. Расчет суммарного веса кабеля ведется по формуле Ркаб=P12xN1 + P22xN2 + …, где Pi-вес кабеля, Ni-количество кабелей. В соответствии с полученным значением выбирается расстояние между опорами. Необходимо проверить, чтобы несущая способность выбранных опор соответствовала заявленной нагрузке:
Несущая способность > (Ркаб + Рлотка)xL, где Ркаб – вес кабеля в расчете на 1 м, Рлотка – вес лотка в расчете на 1 м, L – расстояние между опорами.

2. Зависит от геометрии кабельной трассы и типа строения

• Выбор геометрических размеров лотка: узкий лоток с высокими краями предпочтительней для больших пролетов между опорами по сравнению с широким лотком с низкими краями аналогичной емкости, т.к. может нести большую нагрузку. В этом случае необходимо определить, что является наиболее приоритетным фактором: расстояние между опорами или соблюдение условий по укладке кабеля в лотке.
• Выбор длины кабельных лотков: 3-метровые с меньшим или 2-х метровые с большим количеством соединений. Выбирается с учетом условий монтажа непосредственно на каждом конкретном объекте.
• Тип опор металлических лотков. Опоры лотков выбираются в соответствии с возможностями монтажа на конкретном объекте (потолок, стена, пол) и необходимой несущей способностью.

3. Зависит от условий окружающей среды

• Тип системы металлических лотков: неперфорированный или перфорированный для предотвращения внешнего проникновения и для защиты кабеля от повреждения (в большинстве случаев, и особенно, если лоток смонтирован на высоте более 2,5м, в системе может использоваться перфорированный лоток. Однако, необходимо принимать во внимание уровень защиты IP).
• Механическая прочность системы металлических лотков: лоток должен противостоять воздействию ветра, дождя и снега.
• Соответствующее условиям окружающей среды тип защитного покрытия лотка (см. сопротивление коррозии).

Сопротивление коррозии

В большинстве случаев, для защиты металлических лотков от коррозии при их производстве используется оцинкованная сталь. Цинк защищает сталь, но он изнашивается на протяжении всего срока службы, и степень износа зависит от воздействия внешних условий. Цинковое покрытие является в своем роде уникальным, так как обеспечивает не только барьерную, но и электрохимическую защиту от коррозии. Последняя известна еще и как "жертвенная" защита, поскольку в гальванической паре цинк "жертвует" собой, чтобы защитить сталь, на которую он нанесен. Цинк будет действовать подобным образом до последнего атома. Этот эффект проявляется и на локальных участках, где покрытия уже нет (царапины, сколы, отверстия). При выборе антикоррозионной защиты основное внимание уделяют, как правило, скорости разрушения покрытия и необходимости его возобновления. Этот показатель для цинка составляет 15-150 г/м^2 в год в зависимости от состояния атмосферы и условий эксплуатации.

Стандартное исполнение оцинковка по методу Сендзимира

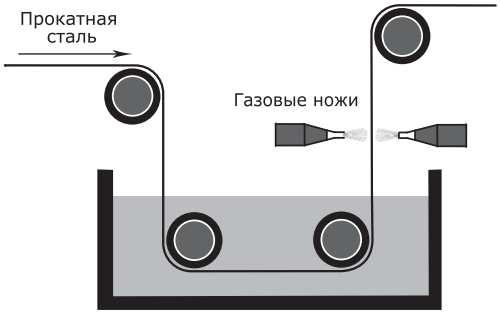

Ванна расплавленного цинка t ~ 650°C

Процесс обработки стали по методу Сендзимира – один из методов горячего цинкования. Лист прокатной стали промывается реагентами и просушивается в печи, в которой он разогревается до температуры около 650ºС. После этого сразу погружается в ванну расплавленного цинка с температурой 650ºС. У выхода из ванны стоят, так называемые, газовые ножи. В них под большим давлением подаётся воздух, который сдувает лишний цинк с листа. Таким образом, образуется равномерный слой цинка по всей поверхности

Горячее цинкование погружением. Продукт изготавливается из холоднокатаной стали 08ПС ГОСТ 16523-97. Затем лотки, крышки и аксессуары после механической обработки погружают в расплав цинка (~460С), и в результате на поверхности изделий образуется ферро-цинковый сплав, состоящий из четырех слоев с различным удельным соотношением железа и цинка. Толщина покрытия варьируется от 1000 до 1200 г/м^2. ГОСТ 9.307-89 на горячее цинкование, стандарт CEI 7.6.

Рекомендации по применению лотков, обработанных погружением в цинк после изготовления:
- Туннели под дорогами;
- Производственные помещения с высокой влажностью и загрязнённым воздухом;
- На химзаводах, в бассейнах, ремонтных доках;
- Снаружи зданий городской и промышленной инфраструктуры;
- В промышленных и прибрежных районах с умеренной концентрацией соли в воздухе.

Демагнитная нержавеющая сталь. Лотки из нержавеющей стали подходят для применения в химической и деревообрабатывающей промышленности, а также для всех производственных процессов, протекающих в экстремально тяжёлых коррозионных условиях. Продукт изготавливается из стали марок AISI 304, AISI 316.

Рекомендации по применению лотков из нержавеющей стали AISI 304:
- Химическая, пищевая и деревообрабатывающая промышленность;
- Предприятия, имеющие производственные процессы, протекающие в трудных коррозионных условиях: молокозаводы, бойни, фармакологические заводы и т.п.

Порошковая окраска в цвета RAL. Лотки окрашиваются в цвета палитры RAL для придания кабельной трассе эстетической привлекательности и создания дополнительного антикоррозионного барьера. В тоже время, для окраски используются лотки из стали оцинкованной методом Сендзимира, что гарантирует более продолжительный срок службы в отличие от окрашенных лотков из неоцинкованной листовой стали без дополнительной обработки.

Рекомендации по применению лотков с дополнительной порошковой окраской в цвета RAL.
- Выделение кабельной трассы в интерьере (торговые центры, офисы);
- Повышенная защита от коррозии.

Соответствие стандартам:
- ГОСТ Р 52868-2007 ТУ 3449-013-47022248-2004.

Таблица климатического использования металлических лотков.

Материал	Типичные условия и класс степени воздействия		Гарантированный срок службы
	Наружная установка	Внутренняя установка	
Сталь тонколистовая оцинкованная по методу Сендзимира	C1	C1 Отапливаемые здания (жилые и административные помещения)	20 лет
	C2	C2 Неотапливаемые здания в которых может возникать конденсирование	15 лет
Горячее цинкование после изготовления	C3 Воздушные зоны городов и промышленных предприятий Морские береговые зоны	C3 Помещения с высокой влажностью и низкой загрязненностью	20 лет
	C4 Промышленные и прибрежные зоны	C4 Предприятия химической и пищевой промышленности	15 лет
Нержавеющая сталь AISI 304	C4 Промышленные и прибрежные зоны	C4 Предприятия химической и пищевой промышленности	10-20 лет
	C5 Промышленные зоны с агрессивной средой	C5 Здания и территории с высокой влажностью и загрязненностью	10-20 лет

Выбор кабеля

Важным критерием при выборе кабеленесущей системы является объем кабеля. Полезное сечение лотка, в котором размещается кабель, рассчитывается исходя из теоретически используемой зоны лотка ТИЗ (геометрическая площадь сечения) и коэффициента заполнения. Исходя из стандартов в различных странах, этот коэффициент может различаться, обычно этот коэффициент равен 0,5.

Реальное сечение кабеля рассчитывается по формуле $(2r)^2$. Для облегчения подбора кабеля и расчета нагрузки приведены диаметр и полезное сечение основных типов кабеля. Ниже в таблицах приведены средние значения, точные значения можно найти у производителей кабеля.

Условия выбора кабеля
- Диаметр кабеля не должен превышать высоту боковой стенки лотка
- При выборе ответвлений необходимо учитывать радиус изгиба кабеля
- При выборе системы обязательно предусмотреть запас по объему исходя из коэффициента заполнения

Сводная таблица

Тип кабеля	Маркировка	Диаметр, мм	Сечение, см^2	Вес кабеля, кг/м
Силовой	1x4	6,5	0,42	0,08
	1x6	7	0,49	0,105
	1x10	8	0,64	0,155
	1x16	9,5	0,9	0,23
	1x25	12,5	1,56	0,33
	3x1,5	8,5	0,72	0,135
	3x2,5	9,5	0,9	0,19
	3x4	11	1,21	0,265
	4x1,5	9	0,81	0,16
	4x2,5	10,5	1,1	0,23
	4x4	12,5	1,56	0,33
	4x6	13,5	1,82	0,46
	4x10	16,5	2,72	0,69
	4x16	19	3,61	1,09
	4x25	23,5	5,52	1,64
	4x35	26	6,76	2,09
	5x1,5	9,5	0,9	0,19
	5x2,5	11	1,21	0,27
	5x4	13,5	1,82	0,41
	5x6	14,5	2,1	0,54
	5x10	18	3,24	0,85
	5x16	21,5	4,62	1,35
	5x25	26	6,76	1,99
	7x1,5	10,5	1,1	0,235
	7x2,5	13	1,69	0,35
Линии связи	2x2x0,6	5	0,25	0,03
	4x2x0,6	5,5	0,3	0,035
	6x2x0,6	6,5	0,42	0,05
	10x2x0,6	7,5	0,56	0,065
	20x2x0,6	9	0,81	0,11
	40x2x0,6	11	1,12	0,2
	60x2x0,6	13	1,69	0,275
	100x2x0,6	17	2,89	0,445
	200x2x0,6	23	5,29	0,87
	2x2x0,8	6	0,36	0,04
	4x2x0,8	7	0,49	0,055
	6x2x0,8	8,5	0,72	0,08
	10x2x0,8	9,5	0,9	0,115
	20x2x0,8	13	1,69	0,205
	40x2x0,8	16,5	2,72	0,38
	60x2x0,8	20	4	0,54
	100x2x0,8	25,5	6,5	0,875
	200x2x0,8	32	10,24	1,79
Для передачи данных	Кат. 5 и 6	8	0,64	0,06
	Коаксиал	6,8	0,46	0,06

Тип кабеля	Маркировка	Диаметр, мм	Сечение, см^2	Вес кабеля, кг/м
Изолированный силовой	1x10	10,5	1,1	0,18
	1x16	11,5	1,32	0,24
	1x25	12,5	1,56	0,35
	1x35	13,5	1,82	0,46
	1x50	15,5	2,4	0,6
	1x70	16,5	2,72	0,8
	1x95	18,5	3,42	1,1
	1x120	20,5	4,2	1,35
	1x150	22,5	5,06	1,65
	1x185	25	6,25	2
	1x240	28	7,84	2,6
	1x300	30	9	3,2
	3x1,5	11,5	1,32	0,19
	3x2,5	12,5	1,56	0,24
	3x10	17,5	3,06	0,58
	3x16	19,5	3,8	0,81
	3x50	26	6,76	1,8
	3x70	30	9	2,4
	3x120	36	12,96	4
	4x1,5	12,5	1,56	0,22
	4x2,5	13,5	1,82	0,29
	4x6	16,5	2,72	0,4
	4x10	18,5	3,42	0,66
	4x16	21,5	4,62	1,05
	4x25	25,5	6,5	1,6
	4x35	28	7,84	1,75
	4x50	30	9	2,3
	4x70	34	11,56	3,1
	4x95	39	15,21	4,2
	4x120	42	17,64	5,2
	4x150	47	22	6,4
	4x185	52	27	8,05
	4x240	58	33,6	11
	5x1,5	13,5	1,82	0,27
	5x2,5	14,5	2,1	0,35
	5x6	18,5	3,42	0,61
	5x10	20,5	4,2	0,88
	5x16	22,5	5,06	1,25
	5x25	27,5	7,56	1,95
	5x35	34	11,56	2,4
	5x50	40	16	3,5

Примеры использования металлических листовых лотков и аксессуаров

Использование профилей и шпилек в качестве систем монтажа

Подвес коммуникаций с помощью консолей

Подвес светильника на профиле и шпильке

Подвес на шпильку и струбцину к швеллеру

Монтаж узла подвеса к потолку при прокладке трассы с пролетом в 4..6 м

Общий вид нестандартного пролета.

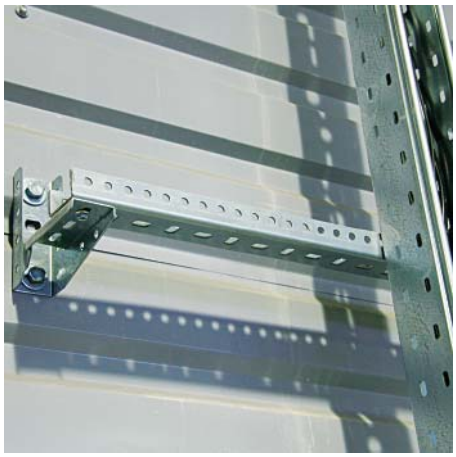

Настенный монтаж с помощью консоли и профиля. Позволяет достичь постоянного расстояния от стены

Многоуровневый подвес с использованием скоб STP/STS

Монтаж на одну шпильку

Использование С-обр. профиля для подвеса на балку

Использование аксессуаров для создания кабельных трасс любой сложности

Использование 4-х углов СРО для обхода колонны при прокладке кабельной трассы по стене

Многоуровневая прокладка кабельной трассы

Многоярусный монтаж с использованием профиля и шпилек

Использование профиля как дополнительного упора при больших нагрузках

Использование крепления SSM как напольной стойки

Использование углов и крепежных элементов для подвода кабельной трассы к электрощиту

Ответвление лотка с использованием перехода по ширине

Установка коробки на боковину лотка

Изменение уровня кабельной трассы

Обзор системы

Монолитная универсальная консоль ML
Т-образный вертикальный переходник-ответвитель TDSR
Угол CPO 90
Подвес лотка на большом расстоянии при помощи кронштейнов PL, шпилек, соединительных муфт и профиля PSL
Ответвитель Т-образный DPT
Ответвитель крестообразный DPX
Угол вертикальный внешний CD 90
Угол вертикальный внутренний CS 90
Угол вертикальный внешний CSSS 90
Ответвитель вертикальный TD
Подвес двух лотков к потолку при помощи крепления SML, профиля PSM и консолей ML
Крышка-ответвитель вертикальная TSS
Т-образный вертикальный ответвитель DDS
Переходник RRS
Подвес лотка при помощи кронштейна PL, шпильки и скобы CS
Соединение лотков пластинами GSV
Ответвитель DL
Центральный подвес лотка при помощи кронштейна PL, шпильки и направляющей SPC
Ответвитель Т-образный вертикальный боковой TDS
ЩИТ РАСПРЕДЕЛИТЕЛЬНЫЙ
Переходник RRD
Фланец FR

Варианты исполнения системы "S5 Combitech"

Элементы кабеленесущей системы "S5 Combitech" поставляются в следующих вариантах исполнения материала:

Исполнение 1 - Сталь, оцинкованная по методу Сендзимира (масса цинкового покрытия 180-200 г/м^2).
Исполнение 2 - Горячее цинкование погружением после изготовления (масса цинкового покрытия 1000-1200 г/м2).
Исполнение 3 - Нержавеющая сталь (AISI 304).
Исполнение 4 - Сталь, оцинкованная по методу Сендзимира, плюс порошковая окраска в цвета палитры RAL.

При заказе исполнения 4 необходимо добавить к стандартному коду **буквы RAL и номер цвета**, например, для белого неперфорированного лотка 3 м длины: **35022RAL9010**

Огнестойкость

По итогам проведенных добровольных сертификационных испытаний на листовые металлические лотки "S5 Combitech" получен сертификат пожарной безопасности R-51. В условиях открытого огня (пожара) лоток, нагруженый утяжелителем массой 102 кг/м, сохранял свою несущую способность в течение 51 минуты.

Преимущества системы "S5 Combitech"

Соединение лотков внахлест

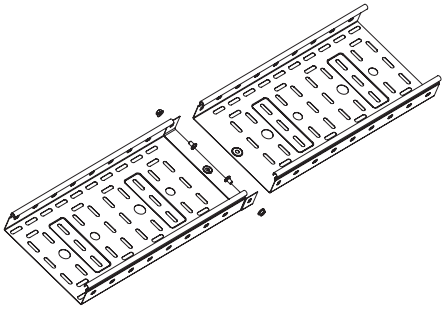

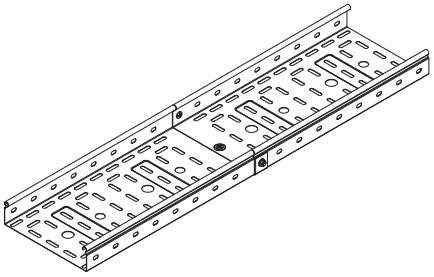

Фирменное соединение внахлест для всех типоразмеров осуществляется совмещением торца с пазами одного лотка и торца без пазов другого лотка. Закрепление между собой винтами с гайками. Обеспечивается экономия времени монтажа до 60%

Уникальные аксессуары

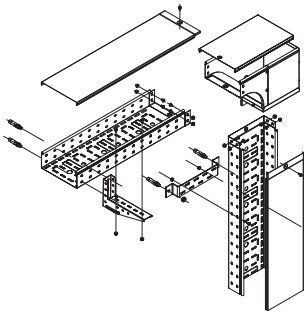

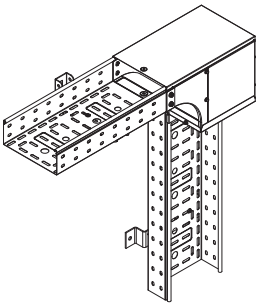

Уникальные аксессуары позволяют построить кабельную трассу любой конфигурации

Монтаж крышки простым защелкиванием

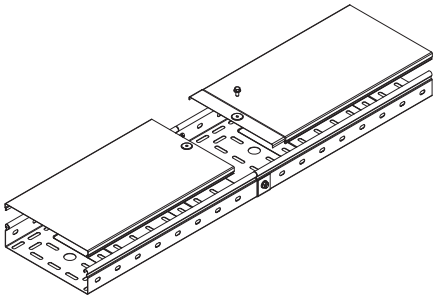

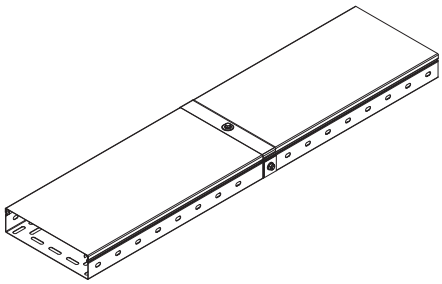

Монтаж крышек лотков и аксессуаров на соответствующие элементы осуществляется простым защелкиванием без использования дополнительных монтажных аксессуаров

Контур заземления по лотку, крышке и аксессуарам

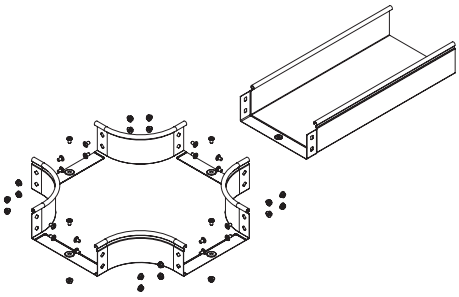

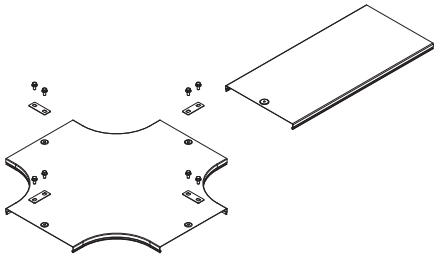

Соединения элементов кабельной трассы образуют единый электрический контур как по лоткам и крышкам, так и по аксессуарам

С-образная кромка лотка не повреждает кабель

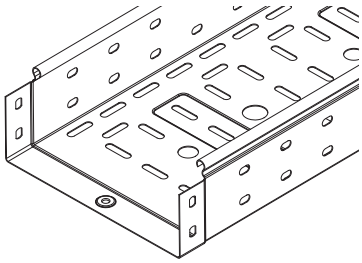

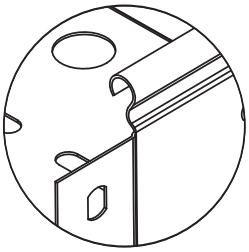

С-образная кромка лотка не повреждает изоляцию при укладке пучков кабеля

Преимущества системы

Уникальные аксессуары системы "S5 Combitech"

Широкий ассортимент аксессуаров к системе лотков, позволяющих монтировать конструкцию любой сложности с минимальными затратами

Вертикальные Т-образные ответвители

Ответвитель TDS

Ответвитель TD

Позволяют сделать ответвление вниз или вверх, при этом выбрать нужное направление открытой части лотка для укладки кабеля. Более того, ответвители TDSR и TDSA позволяют изменить ширину основания уходящего (отходящего) лотка на меньшую или большую

Вертикальные повороты

Угол вертикальный внешний CDV 90

Угол вертикальный внешний CDSD 90

Поворот CDV 90 позволяет повернуть лоток вниз на 90° и при этом развернуть открытую часть лотка вокруг своей оси на 180°. Это может пригодиться при необходимости подъема (спуска) кабеля по стене. Угол CDSD 90 дает возможность развернуть лоток на 90° вокруг своей оси при спуске лотка вниз.

Ответвители с креплением к крышке

Ответвитель вертикальный Т-обр. DDS

Ответвитель DDT

Новые ответвители позволяют сделать отвод кабеля вниз и в сторону без дополнительного распиливания самого лотка. Удобно использовать при уже эксплуатируемой линии лотков.

Переходники

Переходник RRC

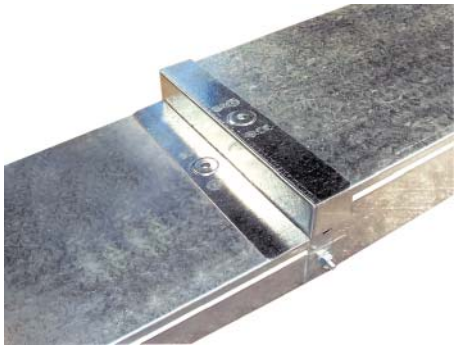

Переходник RB по высоте H 50-80

Позволяют изменить типоразмер лотка по ширине основания и по высоте стенки. Сохраняется гладкость внутренних стенок, не повреждающих кабель при протяжке в лотке.

Прямые элементы

Металлический лоток, перфорированный

Варианты исполнения

Перфорированные лотки поставляются в трёх вариантах исполнения материала:
Исполнение 1 - Сталь, оцинкованная по методу Сендзимира (масса цинкового покрытия 180-200 г/м^2).
Исполнение 2 - Горячее цинкование погружением после изготовления (масса цинкового покрытия 1000-1200 г/м^2).
Исполнение 3 - Нержавеющая сталь (AISI 304).
Стандартным исполнением перфорированных лотков является "Сталь, оцинкованная по методу Сендзимира", другие варианты поставляются под заказ.

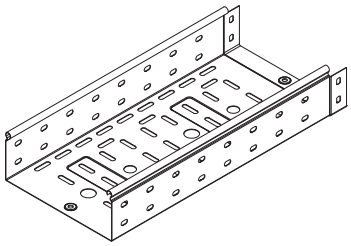

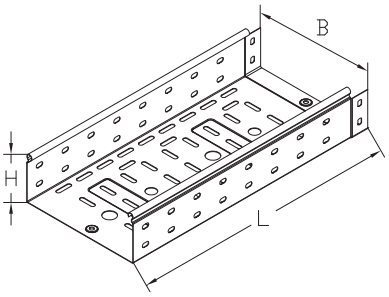

Вес указан для исполнения 1
Отверстия перфорации на основании лотка 7x27мм, круглые отверстия диаметром 17 и 21 мм для монтажа кабельных вводов.
Боковая перфорация 7x15 мм с шагом 49 мм
Для исполнения 3 толщина лотков шириной 100, 200, 300 мм составляет 0,8 мм, 400 мм, 500 мм, 600 мм – 1,0 мм.

Высота H, мм	Длина L, мм	Ширина B, мм	Код, исп. 1	Код, исп. 2	Код, исп. 3	Толщина (исп.1), мм	Вес (исп.1), кг/м	Т.И.З., мм^2	Кол-во в упаковке (исп.1), м
50	3000	50	35260	35260HDZ	-	0,7	0,72	2500	36
		100	35262	35262HDZ	-	0,7	1,07	4900	36
		150	35263	35263HDZ	-	0,7	1,31	7400	24
		200	35264	35264HDZ	-	0,8	1,77	9800	24
		300	35265	35265HDZ	-	0,8	2,31	14700	12
		400	35266	35266HDZ	-	1,0	3,54	19600	12
		500	35267	35267HDZ	-	1,0	4,22	24500	12
		600	35268	35268HDZ	-	1,0	4,89	30000	12
80	3000	80	35301	35301HDZ	-	0,7	1,26	6200	24
		100	35302	35302HDZ	35302INOX	0,7	1,36	7800	36
		150	35303	35303HDZ	-	0,7	1,6	11800	24
		200	35304	35304HDZ	35304INOX	0,8	2,09	15700	24
		300	35305	35305HDZ	35305INOX	0,8	2,64	23600	12
		400	35306	35306HDZ	35306INOX	1,0	3,94	31500	12
		500	35307	35307HDZ	35307INOX	1,0	4,62	39500	12
		600	35308	35308HDZ	-	1,0	5,32	48000	12
100	3000	100	35341	35341HDZ	-	0,7	1,55	9800	18
		150	35342	35342HDZ	-	0,7	1,79	14800	12
		200	35343	35343HDZ	-	0,8	2,31	19700	12
		300	35344	35344HDZ	-	0,8	2,86	29600	6
		400	35345	35345HDZ	-	1,0	4,13	39500	6
		500	35346	35346HDZ	-	1,0	4,9	49500	6
		600	35347	35347HDZ	-	1,0	5,67	60000	6
50	2000	50	35250	35250HDZ	-	0,7	0,72	2500	24
		100	35252	35252HDZ	-	0,7	1,07	4900	24
		150	35253	35253HDZ	-	0,7	1,31	7400	16
		200	35254	35254HDZ	-	0,8	1,77	9800	16
		300	35255	35255HDZ	-	0,8	2,31	14700	8
		400	35256	35256HDZ	-	1,0	3,54	19600	8
		500	35257	35257HDZ	-	1,0	4,22	24500	8
80	2000	80	35311	35311HDZ	-	0,7	1,26	6200	16
		100	35312	35312HDZ	-	0,7	1,36	7800	16
		150	35313	35313HDZ	-	0,7	1,6	11800	8
		200	35314	35314HDZ	-	0,8	2,09	15700	8
		300	35315	35315HDZ	-	0,8	2,64	23600	8
		400	35316	35316HDZ	-	1,0	3,94	31500	8
		500	35317	35317HDZ	-	1,0	4,62	39500	8
100	2000	100	35331	35331HDZ	-	0,7	1,55	9800	12
		150	35332	35332HDZ	-	0,7	1,79	14800	8
		200	35333	35333HDZ	-	0,8	2,31	19700	8
		300	35334	35334HDZ	-	0,8	2,86	29600	4
		400	35335	35335HDZ	-	1,0	4,13	39500	4
		500	35336	35336HDZ	-	1,0	4,9	49500	4

Металлический лоток, неперфорированный

Варианты исполнения

Неперфорированные лотки поставляются в трёх вариантах исполнения материала:
Исполнение 1 - Сталь, оцинкованная по методу Сендзимира (масса цинкового покрытия 180-200 г/м^2).
Исполнение 2 - Горячее цинкование погружением после изготовления (масса цинкового покрытия 1000-1200 г/м^2).
Исполнение 3 - Нержавеющая сталь (AISI 304).
Стандартным исполнением листовых лотков является "Сталь, оцинкованная по методу Сендзимира", другие варианты поставляются под заказ.

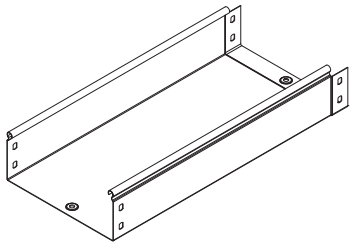

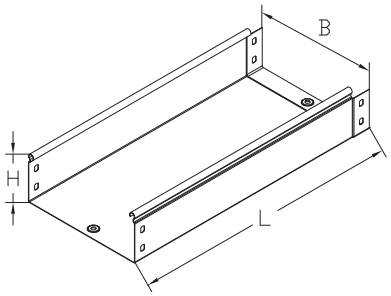

Вес указан для исполнения 1.
Для создания кабельной трассы со степенью защиты IP44 рекомендуется использовать специальные резинопластиковые уплотнители и металлические пластины (см. стр. 195-196).
Для исполнения 3 толщина лотков шириной 100, 200, 300 мм составляет 0,8 мм, 400 мм, 500 мм, 600 мм – 1,0 мм.

Высота H, мм	Длина L, мм	Ширина B, мм	Код, исп. 1	Код, исп. 2	Код, исп. 3	Толщина (исп.1), мм	Вес (исп.1), кг/м	Т.И.З., мм^2	Кол-во в упаковке (исп.1), м
50	3000	50	35020	35020HDZ	-	0,7	0,84	2500	36
		100	35022	35022HDZ	-	0,7	1,27	4900	36
		150	35023	35023HDZ	-	0,7	1,54	7400	24
		200	35024	35024HDZ	-	0,8	2,08	9800	24
		300	35025	35025HDZ	-	0,8	2,72	14700	12
		400	35026	35026HDZ	-	1,0	4,16	19600	12
		500	35027	35027HDZ	-	1,0	4,96	24500	12
		600	35028	35028HDZ	-	1,0	5,76	30000	12
80	3000	80	35061	35061HDZ	-	0,7	1,48	6200	24
		100	35062	35062HDZ	35062INOX	0,7	1,6	7800	36
		150	35063	35063HDZ	-	0,7	1,88	11800	24
		200	35064	35064HDZ	35064INOX	0,8	2,46	15700	24
		300	35065	35065HDZ	35065INOX	0,8	3,1	23600	12
		400	35066	35066HDZ	35066INOX	1,0	4,64	31500	12
		500	35067	35067HDZ	35067INOX	1,0	5,44	39500	12
		600	35068	35068HDZ	35308INOX	1,0	6,22	48000	12
100	3000	100	35101	35101HDZ	-	0,7	1,82	9800	18
		150	35102	35102HDZ	-	0,7	2,1	14800	12
		200	35103	35103HDZ	-	0,8	2,71	19700	12
		300	35104	35104HDZ	-	0,8	3,36	29600	6
		400	35105	35105HDZ	-	1,0	4,96	39500	6
		500	35106	35106HDZ	-	1,0	5,76	49500	6
		600	35107	35107HDZ	-	1,0	6,56	60000	6
50	2000	50	35010	35010HDZ	-	0,7	0,84	2500	24
		100	35012	35012HDZ	-	0,7	1,27	4900	24
		150	35013	35013HDZ	-	0,7	1,54	7400	16
		200	35014	35014HDZ	-	0,8	2,08	9800	16
		300	35015	35015HDZ	-	0,8	2,72	14700	8
		400	35016	35016HDZ	-	1,0	4,16	19600	8
		500	35017	35017HDZ	-	1,0	4,96	24500	8
80	2000	80	35051	35051HDZ	-	0,7	1,48	6200	16
		100	35052	35052HDZ	-	0,7	1,6	7800	24
		150	35053	35053HDZ	-	0,7	1,88	11800	16
		200	35054	35054HDZ	-	0,8	2,46	15700	16
		300	35055	35055HDZ	-	0,8	3,1	23600	8
		400	35056	35056HDZ	-	1,0	4,64	31500	8
		500	35057	35057HDZ	-	1,0	5,44	39500	8
100	2000	100	35111	35111HDZ	-	0,7	1,82	9800	12
		150	35112	35112HDZ	-	0,7	2,1	14800	8
		200	35113	35113HDZ	-	0,8	2,71	19700	8
		300	35114	35114HDZ	-	0,8	3,36	29600	4
		400	35115	35115HDZ	-	1,0	4,96	39500	4
		500	35116	35116HDZ	-	1,0	5,76	49500	4

Крышка

Варианты исполнения

Крышки для лотков поставляются в трёх вариантах исполнения материала:
Исполнение 1 - Сталь, оцинкованная по методу Сендзимира (масса цинкового покрытия 180-200 г/м^2).
Исполнение 2 - Горячее цинкование погружением после изготовления (масса цинкового покрытия 1000-1200 г/м^2).
Исполнение 3 - Нержавеющая сталь (AISI 304).
Стандартным исполнением для крышек является "Сталь, оцинкованная по методу Сендзимира", другие варианты поставляются под заказ.

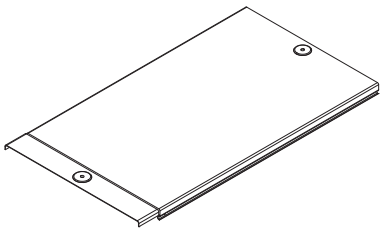

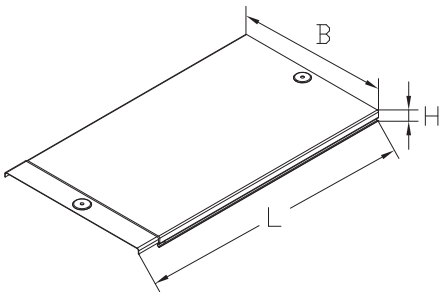

Толщина крышки 0,6 мм. , для крышек шириной 500мм и 600мм толщина 0,7мм
Вес указан для исполнения 1.
Крышка защелкивается на лоток простым нажатием за счет С-обр. профиля кромки лотка. Крышка лотка имеет специально отштампованные концы для соединения внахлест. При соединении крышек между собой используется винт М5х8 (код СМ030508) для создания контура заземления по крышке.
Для исполнения 3 толщина крышек составляет 0,8 мм.

Высота H, мм	Длина L, мм	Ширина B, мм	Код, исп. 1. толщ.0,6 мм	Код, исп. 2	Код, исп. 3	Вес (исп.1), кг/м	Кол-во в упаковке (исп.1), м
15	3000	50	35520	35520HDZ	-	0,4	36
		80	35521	35521HDZ	-	0,54	24
		100	35522	35522HDZ	35522INOX	0,63	24
		150	35523	35523HDZ		0,87	24
		200	35524	35524HDZ	35524INOX	1,11	24
		300	35525	35525HDZ	35525INOX	1,58	12
		400	35526	35526HDZ	35526INOX	2,05	12
		500	35527	35527HDZ	35527INOX	2,52	12
		600	35528	35528HDZ	-	2,98	12
15	2000	50	35510	35510HDZ	-	0,4	24
		80	35511	35511HDZ	-	0,54	16
		100	35512	35512HDZ	-	0,63	16
		150	35513	35513HDZ	-	0,87	16
		200	35514	35514HDZ	-	1,11	16
		300	35515	35515HDZ	-	1,58	8
		400	35516	35516HDZ	-	2,05	8
		500	35517	35517HDZ	-	2,52	8

Специальное исполнение по толщине стенки лотка

Ассортимент листовых лотков включает в себя не только изделия стандартной толщины, но и специальные версии, изготавливаемые под заказ.
Возможно изготовление лотков толщиной 1,0, 1,2 и 1,5 мм.
Специальные версии лотков поставляются только из стали, оцинкованной по методу Сендзимира (масса цинкового покрытия 180-200 г/м^2).

Высота H, мм	Длина L, мм	Ширина B, мм	Код перф. лоток, толщ.1,0 мм	Код неперф. лоток, толщ. 1,0 мм	Код перф.лоток, толщ.1,2 мм	Код неперф. лоток, толщ. 1,2 мм	Код перф. лоток, толщ.1,5 мм	Код неперф. лоток, толщ.1,5 мм	Кол-во в упаковке, м
50	3000	50	3526010	3502010	3526012	3502012	3526015	3502015	36
		100	3526210	3502210	3526212	3502212	3526215	3502215	36
		150	3526310	3502310	3526312	3502312	3526315	3502315	24
		200	3526410	3502410	3526412	3502412	3526415	3502415	24
		300	3526510	3502510	3526512	3502512	3526515	3502515	12
		400	-	-	3526612	3502612	3526615	3502615	12
		500	-	-	3526712	3502712	3526715	3502715	12
80	3000	80	3530110	3506110	3530112	3506112	3530115	3506115	24
		100	3530210	3506210	3530212	3506212	3530215	3506215	36
		150	3530310	3506310	3530312	3506312	3530315	3506315	24
		200	3530410	3506410	3530412	3506412	3530415	3506415	24
		300	3530510	3506510	3530512	3506512	3530515	3506515	12
		400	-	-	3530612	3506612	3530615	3506615	12
		500	-	-	3530712	3506712	3530715	3506715	12
100	3000	100	3534110	3510110	3534112	3510112	3534115	3510115	18
		150	3534210	3510210	3534212	3510212	3534215	3510215	12
		200	3534310	3510310	3534312	3510312	3534315	3510315	12
		300	3534410	3510410	3534412	3510412	3534415	3510415	6
		400	-	-	3534512	3510512	3534515	3510515	6
		500	-	-	3534612	3510612	3534615	3510615	6

Телескопические расширения лотков

Для компенсации линейных изменений длины лотка при температурных колебаниях необходимо использовать телескопические вставки. Телескопическая вставка стандартного исполнения изготавливается из стали, оцинкованной по методу Сендзимира. Также возможно изготовление из стали, обработанной по методу горячего цинкования после изготовления.

Необходимо включить телескопические вставки в кабельную трассу металлического лотка, расположив их на расстоянии, достаточном для компенсации линейных изменений длины лотка. Определить это расстояние можно, проведя температурный расчет.
Телескопическая вставка устанавливается в лоток, тем самым скользя по его граням, она компенсирует линейные изменения длины.
При использовании консолей для подвеса лотка для обеспечения компенсации линейных изменений длины лотка при температурных колебаниях предлагается использовать резиновые или пластиковые шайбы.
Длина телескопической вставки 600 мм

Высота H, мм	Ширина, B, мм	Код, исполнение 1	Код, исполнение 2	Код, исполнение 3	Вес (исп.1), кг/шт
50	100	35262600	35262600HDZ	-	0,65
	150	35263600	35263600HDZ	-	0,79
	200	35264600	35264600HDZ	-	1,07
	300	35265600	35265600HDZ	-	1,39
	400	35266600	35266600HDZ	-	2,13
	500	35267600	35267600HDZ	-	2,54
80	80	35301600	35301600HDZ	-	0,76
	100	35302600	35302600HDZ	-	0,82
	150	35303600	35303600HDZ	-	0,96
	200	35304600	35304600HDZ	-	1,26
	300	35305600	35305600HDZ	-	1,59
	400	35306600	35306600HDZ	-	2,37
	500	35307600	35307600HDZ	-	2,78
100	100	35341600	35341600HDZ	-	0,93
	150	35342600	35342600HDZ	-	1,08
	200	35343600	35343600HDZ	-	1,39
	300	35344600	35344600HDZ	-	1,72
	400	35345600	35345600HDZ	-	2,48
	500	35346600	35346600HDZ	-	2,94

Графики нагрузок

Испытания лотков на нагрузочную способность.

Условия испытаний следующие:

- Диаграммы приведены для исполнения 1 (Сталь, оцинкованная по методу Сендзимира)
- Лотки прикреплены к опорам с помощью винтов и гаек
- Монтаж – горизонтальный по кратным пролетам
- Опоры считаются жесткими
- Нагрузка равномерно распределена (как продольно, так и поперечно)
- Отсутствие соединений на конечных пролетах
- Максимальное линейное перемещение 1/100 от длины
- Максимальное поперечное перемещение 1/20 от длины
- Коэффициент запаса 1,7 от заявленной нагрузки
- Диаграммы безопасной нагрузки в кг/м

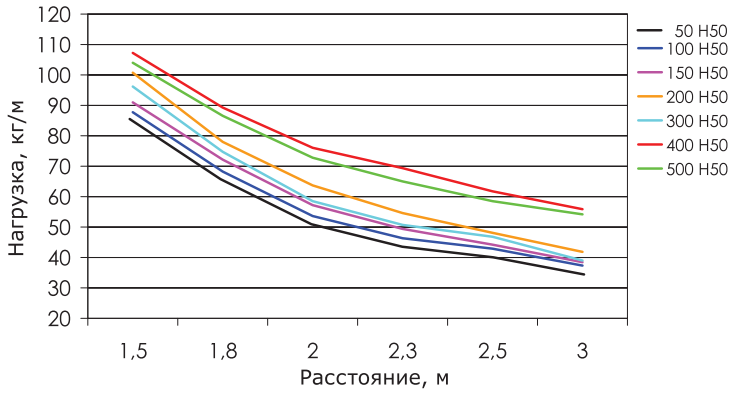

Высота лотка 50 мм.
Наиболее популярная высота лотка.
Для монтажа больших пролетов рекомендуется использовать высоту лотка 80 или 100 мм.

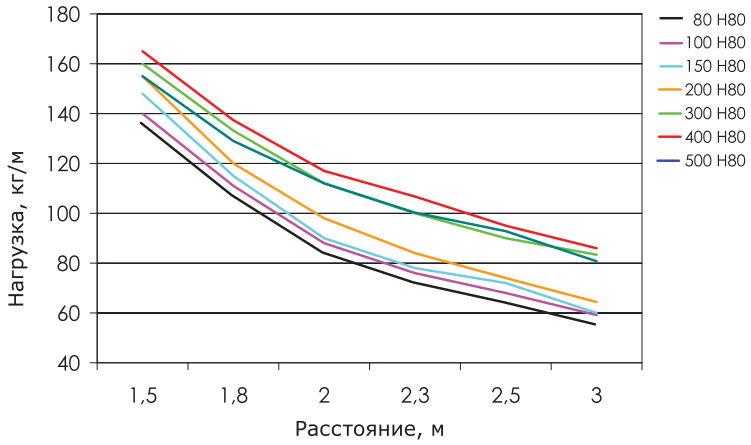

Высота лотка 80 мм.
Оптимальное сечение по нагрузочной способности и кабельной емкости.
Возможен монтаж с расстоянием между точками крепления более 3 м.

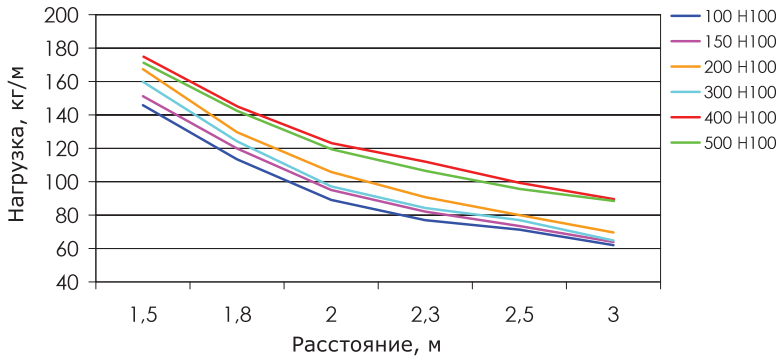

Высота лотка 100 мм.
Максимальная нагрузка и кабельная емкость.
Возможен монтаж с расстоянием между точками крепления более 3 м.

Таблица кодов листовых лотков и аксессуаров

Варианты исполнения

Аксессуары поставляются в трёх вариантах исполнения материала:
Исполнение 1 - Сталь, оцинкованная по методу Сендзимира (масса цинкового покрытия 180-200 г/м^2).
Исполнение 2 - Горячее цинкование погружением после изготовления (масса цинкового покрытия 1000-1200 г/м^2).
Исполнение 3 - Нержавеющая сталь (AISI 304).
Стандартным исполнением для аксессуаров является "Сталь, оцинкованная по методу Сендзимира", другие варианты поставляются под заказ.

Таблица кодов листовых лотков и аксессуаров высотой 50 мм

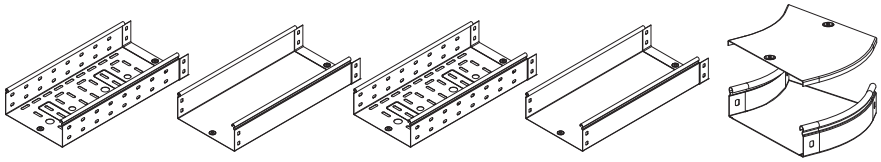

Высота, H, мм	Ширина, B, мм	Вариант исполнения	Лоток перфорир. L=3000мм	Лоток неперфор. L=3000мм	Лоток перфорир. L=2000мм	Лоток неперфор. L=3000мм	Угол СРО 45 горизонт. 45°
50 аксессуар	50	**Исполнение 1**	**35260**	**35520**	**35250**	**35010**	**36060**
		Исполнение 2	35260HDZ	35520HDZ	35250HDZ	35010HDZ	36060HDZ
	100	**Исполнение 1**	**35262**	**35521**	**35252**	**35012**	**36062**
		Исполнение 2	35262HDZ	35521HDZ	35252HDZ	35012HDZ	36062HDZ
	150	**Исполнение 1**	**35263**	**35522**	**35253**	**35013**	**36063**
		Исполнение 2	35263HDZ	35522HDZ	35253HDZ	35013HDZ	36063HDZ
	200	**Исполнение 1**	**35264**	**35523**	**35254**	**35014**	**36064**
		Исполнение 2	35264HDZ	35523HDZ	35254HDZ	35014HDZ	36064HDZ
	300	**Исполнение 1**	**35265**	**35524**	**35255**	**35015**	**36065**
		Исполнение 2	35265HDZ	35524HDZ	35255HDZ	35015HDZ	36065HDZ
	400	**Исполнение 1**	**35266**	**35525**	**35256**	**35016**	**36066**
		Исполнение 2	35266HDZ	35525HDZ	35256HDZ	35016HDZ	36066HDZ
	500	**Исполнение 1**	**35267**	**35526**	**35257**	**35017**	**36067**
		Исполнение 2	35267HDZ	35526HDZ	35257HDZ	35017HDZ	36067HDZ
	600	**Исполнение 1**	**35268**	**35527**	**-**	**-**	**36068**
		Исполнение 2	35268HDZ	35527HDZ	-	-	36068HDZ
15 крышка	50	**Исполнение 1**	**35520**	**35520**	**35510**	**35510**	**38020**
		Исполнение 2	35520HDZ	35520HDZ	35510HDZ	35510HDZ	38020HDZ
	100	**Исполнение 1**	**35522**	**35522**	**35512**	**35512**	**38022**
		Исполнение 2	35522HDZ	35522HDZ	35512HDZ	35512HDZ	38022HDZ
	150	**Исполнение 1**	**35523**	**35523**	**35513**	**35513**	**38023**
		Исполнение 2	35523HDZ	35523HDZ	35513HDZ	35513HDZ	38023HDZ
	200	**Исполнение 1**	**35524**	**35524**	**35514**	**35514**	**38024**
		Исполнение 2	35524HDZ	35524HDZ	35514HDZ	35514HDZ	38024HDZ
	300	**Исполнение 1**	**35525**	**35525**	**35515**	**35515**	**38025**
		Исполнение 2	35525HDZ	35525HDZ	35515HDZ	35515HDZ	38025HDZ
	400	**Исполнение 1**	**35526**	**35526**	**35516**	**35516**	**38026**
		Исполнение 2	35526HDZ	35526HDZ	35516HDZ	35516HDZ	38026HDZ
	500	**Исполнение 1**	**35527**	**35527**	**35517**	**35517**	**38027**
		Исполнение 2	35527HDZ	35527HDZ	35517HDZ	35517HDZ	38027HDZ
	600	**Исполнение 1**	**35528**	**35528**	**-**	**-**	**38028**
		Исполнение 2	35528HDZ	35528HDZ	-	-	38028HDZ

Таблица кодов аксессуаров высотой 50 мм

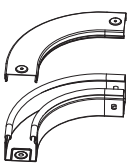
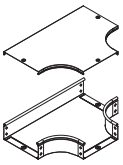
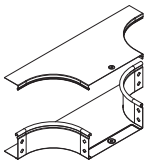
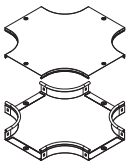
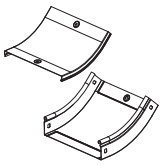
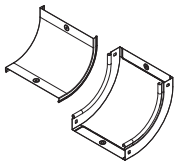
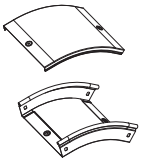
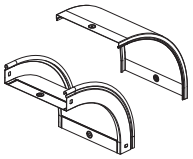

Угол CPO 90 горизонт. 90°	Ответвитель DPT Т-образный горизонт.	Ответвитель DL	Ответвитель DPX крестообр.	Угол CS 45 вертик. внутр. 45°	Угол CS 90 вертик. внутр. 90°	Угол CD 45 вертикальный внеш. 45°	Угол CD 90 вертикальный внеш. 90°
36000	**36120**	**36233**	**36180**	**36720**	**36660**	**36840**	**36780**
36000HDZ	36120HDZ	36233HDZ	36180HDZ	36720HDZ	36660HDZ	36840HDZ	36780HDZ
36002	**36122**	**36235**	**36182**	**36722**	**36662**	**36842**	**36782**
36002HDZ	36122HDZ	36235HDZ	36182HDZ	36722HDZ	36662HDZ	36842HDZ	36782HDZ
36003	**36123**	**36236**	**36183**	**36723**	**36663**	**36843**	**36783**
36003HDZ	36123HDZ	36236HDZ	36183HDZ	36723HDZ	36663HDZ	36843HDZ	36783HDZ
36004	**36124**	**36237**	**36184**	**36724**	**36664**	**36844**	**36784**
36004HDZ	36124HDZ	36237HDZ	36184HDZ	36724HDZ	36664HDZ	36844HDZ	36784HDZ
36005	**36125**	**36238**	**36185**	**36725**	**36665**	**36845**	**36785**
36005HDZ	36125HDZ	36238HDZ	36185HDZ	36725HDZ	36665HDZ	36845HDZ	36785HDZ
36006	**36126**	**36239**	**36186**	**36726**	**36666**	**36846**	**36786**
36006HDZ	36126HDZ	36239HDZ	36186HDZ	36726HDZ	36666HDZ	36846HDZ	36786HDZ
36007	**36127**	**36240**	**36187**	**36727**	**36667**	**36847**	**36787**
36007HDZ	36127HDZ	36240HDZ	36187HDZ	36727HDZ	36667HDZ	36847HDZ	36787HDZ
36001	**36128**	**36241**	36188	36728	36668-	36848	36788
36001HDZ	36128HDZ	36241HDZ	36188HDZ	36728HDZ	36668HDZ	36848HDZ	36788HDZ
38000	**38040**	**38361**	**38060**	**38220**	**38200**	**38260**	**38240**
38000HDZ	38040HDZ	38361HDZ	38060HDZ	38220HDZ	38200HDZ	38260HDZ	38240HDZ
38002	**38042**	**38363**	**38062**	**38222**	**38202**	**38262**	**38242**
38002HDZ	38042HDZ	38363HDZ	38062HDZ	38222HDZ	38202HDZ	38262HDZ	38242HDZ
38003	**38043**	**38364**	**38063**	**38223**	**38203**	**38263**	**38243**
38003HDZ	38043HDZ	38364HDZ	38063HDZ	38223HDZ	38203HDZ	38263HDZ	38243HDZ
38004	**38044**	**38365**	**38064**	**38224**	**38204**	**38264**	**38244**
38004HDZ	38044HDZ	38365HDZ	38064HDZ	38224HDZ	38204HDZ	38264HDZ	38244HDZ
38005	**38045**	**38366**	**38065**	**38225**	**38205**	**38265**	**38245**
38005HDZ	38045HDZ	38366HDZ	38065HDZ	38225HDZ	38205HDZ	38265HDZ	38245HDZ
38006	**38046**	**38367**	**38066**	**38226**	**38206**	**38266**	**38246**
38006HDZ	38046HDZ	38367HDZ	38066HDZ	38226HDZ	38206HDZ	38266HDZ	38246HDZ
38007	**38047**	**38368**	**38067**	**38227**	**38207**	**38267**	**38247**
38007HDZ	38047HDZ	38368HDZ	38067HDZ	38227HDZ	38207HDZ	38267HDZ	38247HDZ
38008	**38048**	**38369**	**38068**	**38228**	**38208**	**38268**	**38248**
38008HDZ	38048HDZ	38369HDZ	38068HDZ	38228HDZ	38208HDZ	38268HDZ	38248HDZ

Таблица кодов листовых лотков и аксессуаров

Варианты исполнения

Аксессуары поставляются в трёх вариантах исполнения материала:
Исполнение 1 - Сталь, оцинкованная по методу Сендзимира (масса цинкового покрытия 180-200 г/м^2).
Исполнение 2 - Горячее цинкование погружением после изготовления (масса цинкового покрытия 1000-1200 г/м^2).
Исполнение 3 - Нержавеющая сталь (AISI 304).
Стандартным исполнением для аксессуаров является "Сталь, оцинкованная по методу Сендзимира", другие варианты поставляются под заказ.

Таблица кодов аксессуаров листовых лотков высотой 50 мм

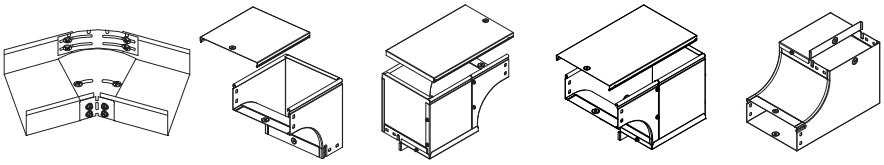

Высота, H, мм	Ширина, B, мм	Вариант исполнения	Горизонт. изменяемый угол CPO 0-45°	Угол CDV 90 вертикальный внеш.	Угол CDSD 90 вертикальный внеш. переходник правый	Угол CDSS 90 вертикальный внеш. переходник левый	Угол CSSD 90 вертикальный внутр. переходник правый
50 аксессуар	100	**Исполнение 1**	**36008**	**37572**	**37502**	**37651**	**37661**
		Исполнение 2	36008HDZ	37572HDZ	37502HDZ	37651HDZ	37661HDZ
	150	**Исполнение 1**	**36009**	**37573**	**37503**	**37652**	**37662**
		Исполнение 2	36009HDZ	37573HDZ	37503HDZ	37652HDZ	37662HDZ
	200	**Исполнение 1**	**36010**	**37574**	**37504**	**37653**	**37663**
		Исполнение 2	36010HDZ	37574HDZ	37504HDZ	37653HDZ	37663HDZ
	300	**Исполнение 1**	**36011**	**37575**	**37505**	**37654**	**37664**
		Исполнение 2	36011HDZ	37575HDZ	37505HDZ	37654HDZ	37664HDZ
	400	**Исполнение 1**	**-**	**37576**	**37506**	**37655**	**37665**
		Исполнение 2	-	37576HDZ	37506HDZ	37655HDZ	37665HDZ
	500	**Исполнение 1**	**-**	**37577**	**37507**	**37656**	**37666**
		Исполнение 2	-	37577HDZ	37507HDZ	37656HDZ	37666HDZ
	600	**Исполнение 1**	-	**37578**	**37508**	**37657**	**37667**
		Исполнение 2		37578HDZ	37508HDZ	37657HDZ	37667HDZ
15 крышка	50	**Исполнение 1**	**-**	**38340**	**38280**	**38280**	**-**
		Исполнение 2	-	38340HDZ	38280HDZ	38280HDZ	-
	100	**Исполнение 1**	**-**	**38341**	**38282**	**38282**	**-**
		Исполнение 2	-	38341HDZ	38282HDZ	38282HDZ	-
	150	**Исполнение 1**	**-**	**38342**	**38283**	**38283**	**-**
		Исполнение 2	-	38342HDZ	38283HDZ	38283HDZ	-
	200	**Исполнение 1**	**-**	**38343**	**38284**	**38284**	**-**
		Исполнение 2	-	38343HDZ	38284HDZ	38284HDZ	-
	300	**Исполнение 1**	**-**	**38344**	**38285**	**38285**	**-**
		Исполнение 2	-	383434DZ	38285HDZ	38285HDZ	-
	400	**Исполнение 1**	**-**	**38345**	**38286**	**38286**	**-**
		Исполнение 2	-	38345HDZ	38286HDZ	38286HDZ	-
	500	**Исполнение 1**	**-**	**38346**	**38287**	**38287**	**-**
		Исполнение 2	-	38346HDZ	38287HDZ	38287HDZ	-
	600	**Исполнение 1**	**-**	**38347**	**38288**	**38288**	**-**
		Исполнение 2	-	38347HDZ	38288HDZ	38288HDZ	-

Таблица кодов аксессуаров высотой 50 мм

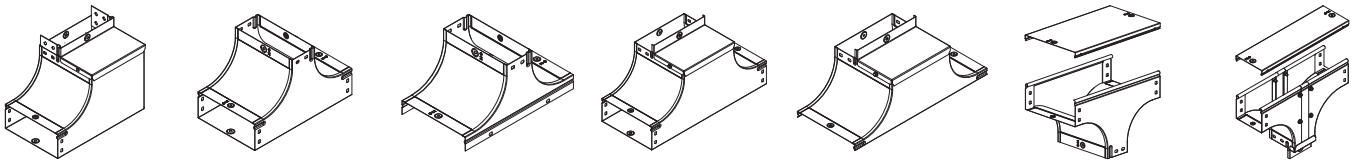

Угол CSSS 90 вертикальный внутр. переходник левый	T-Ответвитель вверх TS	Крышка-ответвитель TS	Ответвитель вверх TSS	Крышка-ответвитель TSS	Ответвитель TD T-образный вертикальный	Ответвитель TDS T-образный вертикальный универсальный
37592	**37212**	**37252**	**37132**	**37532**	**37519**	**37582**
37592HDZ	37212HDZ	37252HDZ	37132HDZ	37532HDZ	37512HDZ	37582HDZ
37593	**37213**	**37253**	**37133**	**37539**	**37513**	**37583**
37593HDZ	37213HDZ	37253HDZ	37133HDZ	37539HDZ	37513HDZ	37583HDZ
37594	**37214**	**37254**	**37134**	**37534**	**37514**	**37584**
37594HDZ	37214HDZ	37254HDZ	37134HDZ	37534HDZ	37514HDZ	37584HDZ
37595	**37215**	**37255**	**37135**	**37535**	**37515**	**37585**
37595HDZ	37215HDZ	37255HDZ	37135HDZ	37535HDZ	37515HDZ	37585HDZ
37596	**37216**	**37256**	**37136**	**37536**	**37516**	**37586**
37596HDZ	37216HDZ	37256HDZ	37136HDZ	37536HDZ	37516HDZ	37586HDZ
37597	**37217**	**37257**	**37137**	**37537**	**37517**	**37587**
37597HDZ	37217HDZ	37257HDZ	37137HDZ	37537HDZ	37517HDZ	37587HDZ
37598	**37218**	**37258**	**37138**	**37538**	**37518**	**37588**
37598HDZ	37218HDZ	37258HDZ	37138HDZ	37538HDZ	37518HDZ	37588HDZ
-	**-**	**-**	**-**	**-**	**38300**	**38300**
-	-	-	-	-	38300HDZ	38300HDZ
-	-	-	-	-	**38302**	**38322**
-	-	-	-	-	38302HDZ	38322HDZ
-	-	-	-	-	**38303**	**38323**
-	-	-	-	-	38303HDZ	38323HDZ
-	**-**	**-**	**-**	**-**	38304	38324
-	-	-	-	-	38304HDZ	**38324HDZ**
-	**-**	**-**	**-**	**-**	**38305**	**38325**
-	-	-	-	-	38305HDZ	38325HDZ
-	**-**	**-**	**-**	**-**	**38306**	**38326**
-	-	-	-	-	38306HDZ	38326HDZ
-	**-**	**-**	**-**	**-**	**38307**	**38327**
-	-	-	-	-	38307HDZ	38327HDZ
-	-	-	-	-	**38309**	**38328**
-	-	-	-	-	38309HDZ	38328HDZ

Таблица кодов листовых лотков и аксессуаров

Варианты исполнения
Аксессуары поставляются в трёх вариантах исполнения материала:
Исполнение 1 - Сталь, оцинкованная по методу Сендзимира (масса цинкового покрытия 180-200 г/м^2).
Исполнение 2 - Горячее цинкование погружением после изготовления (масса цинкового покрытия 1000-1200 г/м^2).
Исполнение 3 - Нержавеющая сталь (AISI 304).
Стандартным исполнением для аксессуаров является "Сталь, оцинкованная по методу Сендзимира", другие варианты поставляются под заказ.

Таблица кодов листовых лотков и аксессуаров высотой 80 мм

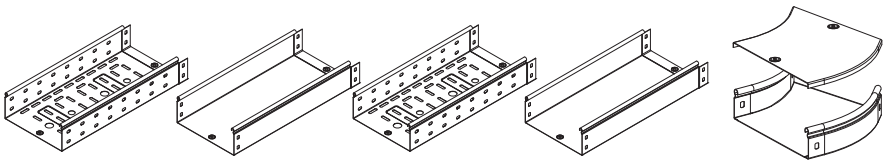

Высота, H, мм	Ширина, B, мм	Вариант исполнения	Лоток перфорир. L=3000мм	Лоток неперфор. L=3000мм	Лоток перфорир. L=2000мм	Лоток неперфор. L=2000мм	Угол СРО 45 горизонт. 45°
80 аксессуар	80	**Исполнение 1**	**35301**	**35061**	**35311**	**35061**	**36081**
		Исполнение 2	35301HDZ	35061HDZ	35311HDZ	35061HDZ	36081HDZ
	100	**Исполнение 1**	**35302**	**35062**	**35312**	**35062**	**36082**
		Исполнение 2	35302HDZ	35062HDZ	35312HDZ	35062HDZ	36082HDZ
		Исполнение 3	35302INOX	35062INOX	-	-	36082INOX
	150	**Исполнение 1**	**35303**	**35063**	**35313**	**35063**	**36083**
		Исполнение 2	35303HDZ	35063HDZ	35313HDZ	35063HDZ	36083HDZ
	200	**Исполнение 1**	**35304**	**35064**	**35314**	**35064**	**36084**
		Исполнение 2	35304HDZ	35064HDZ	35314HDZ	35064HDZ	36084HDZ
		Исполнение 3	35304INOX	35064INOX	-	-	36084INOX
	300	**Исполнение 1**	**35305**	**35065**	**35315**	**35065**	**36085**
		Исполнение 2	35305HDZ	35065HDZ	35315HDZ	35065HDZ	36085HDZ
		Исполнение 3	35305INOX	35065INOX	-	-	36085INOX
	400	**Исполнение 1**	**35306**	**35066**	**35316**	**35066**	**36086**
		Исполнение 2	35306HDZ	35066HDZ	35316HDZ	35066HDZ	36086HDZ
		Исполнение 3	35306INOX	35066INOX	-	-	36086INOX
	500	**Исполнение 1**	**35307**	**35067**	**35317**	**35067**	**36087**
		Исполнение 2	35307HDZ	35067HDZ	35317HDZ	35067HDZ	36087HDZ
		Исполнение 3	35307INOX	35067INOX	-	-	36087INOX
	600	**Исполнение 1**	**35308**	**35068**	**-**	**-**	**36088**
		Исполнение 2	35308HDZ	35068HDZ	-	-	36088HDZ
15 крышка	80	**Исполнение 1**	**35521**	**35521**	**35511**	**35511**	**38021**
		Исполнение 2	35521HDZ	35521HDZ	35511HDZ	35511HDZ	38021HDZ
	100	**Исполнение 1**	**35522**	**35522**	**35512**	**35512**	**38022**
		Исполнение 2	35522HDZ	35522HDZ	35512HDZ	35512HDZ	38022HDZ
		Исполнение 3	35522INOX	35522INOX	35512INOX	35512INOX	38022INOX
	150	**Исполнение 1**	**35523**	**35523**	**35513**	**35513**	**38023**
		Исполнение 2	35523HDZ	35523HDZ	35513HDZ	35513HDZ	38023HDZ
	200	**Исполнение 1**	**35524**	**35524**	**35514**	**35514**	**38024**
		Исполнение 2	35524HDZ	35524HDZ	35514HDZ	35514HDZ	38024HDZ
		Исполнение 3	35524INOX	35524INOX	35514INOX	35514INOX	38024INOX
	300	**Исполнение 1**	**35525**	**35525**	**35515**	**35515**	**38025**
		Исполнение 2	35525HDZ	35525HDZ	35515HDZ	35515HDZ	38025HDZ
		Исполнение 3	35525INOX	35525INOX	35515INOX	35515INOX	38025INOX
	400	**Исполнение 1**	**35526**	**35526**	**35516**	**35516**	**38026**
		Исполнение 2	35526HDZ	35526HDZ	35516HDZ	35516HDZ	38026HDZ
		Исполнение 3	35526INOX	35526INOX	35516INOX	35516INOX	38026INOX
	500	**Исполнение 1**	**35527**	**35527**	**35517**	**35517**	**38027**
		Исполнение 2	35527HDZ	35527HDZ	35517HDZ	35517HDZ	38027HDZ
		Исполнение 3	35527INOX	35527INOX	35517INOX	35517INOX	38027INOX
	600	**Исполнение 1**	**35528**	**35528**	**-**	**-**	**38028**
		Исполнение 2	35528HDZ	35528HDZ	-	-	38028HDZ

Таблица кодов аксессуаров высотой 80 мм

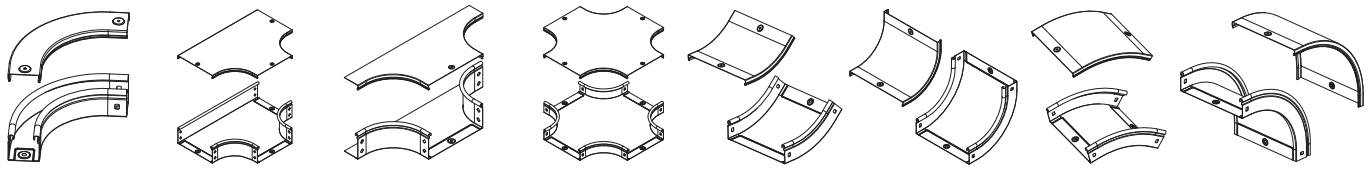

Угол CPO 90 горизонт. 90°	Ответвитель DPT Т-образный горизонт.	Ответвитель DL	Ответвитель DPX крестообр.	Угол CS 45 вертик. внутр. 45°	Угол CS 90 вертик. внутр. 90°	Угол CD 45 вертик. внеш. 45°	Угол CD 90 вертикальный внеш. 90°
36021	**36141**	**36249**	**36201**	**36741**	**36681**	**36861**	**36801**
36021HDZ	36141HDZ	36249HDZ	36201HDZ	36741HDZ	36681HDZ	36861HDZ	36801HDZ
36022	**36142**	**36250**	**36202**	**36742**	**36682**	**36862**	**36802**
36022HDZ	36142HDZ	36250HDZ	36202HDZ	36742HDZ	36682HDZ	36862HDZ	36802HDZ
36022INOX	36142INOX	36250INOX	36202INOX	36742INOX	36682INOX	36862INOX	36802INOX
36023	**36143**	**36251**	**36203**	**36743**	**36683**	**36863**	**36803**
36023HDZ	36143HDZ	36251HDZ	36203HDZ	36743HDZ	36683HDZ	36863HDZ	36803HDZ
36024	**36144**	**36252**	**36204**	**36744**	**36684**	**36864**	**36804**
36024HDZ	36144HDZ	36252HDZ	36204HDZ	36744HDZ	36684HDZ	36864HDZ	36804HDZ
36024INOX	36144INOX	36252INOX	36204INOX	36744INOX	36684INOX	36864INOX	36804INOX
36025	**36145**	**36253**	**36205**	**36745**	**36685**	**36865**	**36805**
36025HDZ	36145HDZ	36253HDZ	36205HDZ	36745HDZ	36685HDZ	36865HDZ	36805HDZ
36025INOX	36145INOX	36253INOX	36205INOX	36745INOX	36685INOX	36865INOX	36805INOX
36026	**36146**	**36254**	**36206**	**36746**	**36686**	**36866**	**36806**
36026HDZ	36146HDZ	36254HDZ	36206HDZ	36746HDZ	36686HDZ	36866HDZ	36806HDZ
36026INOX	36146INOX	36254INOX	36206INOX	36746INOX	36686INOX	36866INOX	36806INOX
36027	**36147**	**36255**	**36207**	**36747**	**36687**	**36867**	**36807**
36027HDZ	36147HDZ	36255HDZ	36207HDZ	36747HDZ	36687HDZ	36867HDZ	36807HDZ
36027INOX	36147INOX	36255INOX	36207INOX	36747INOX	36687INOX	36867INOX	36807INOX
36028	**36148**	**36256**	**36208**	**36748**	**36688**	**36868**	**36809**
36028HDZ	36148HDZ	36256HDZ	36208HDZ	36748HDZ	36688HDZ	36868HDZ	36809HDZ
38001	**38041**	**38362**	**38061**	**38221**	**38201**	**38261**	**38241**
38001HDZ	38041HDZ	38362HDZ	38061HDZ	38221HDZ	38201HDZ	38261HDZ	38241HDZ
38002	**38042**	**38363**	**38062**	**38222**	**38202**	**38262**	**38242**
38002HDZ	38042HDZ	38363HDZ	38062HDZ	38222HDZ	38202HDZ	38262HDZ	38242HDZ
38002INOX	38042INOX	38363INOX	38062INOX	38222INOX	38202INOX	38262INOX	38242INOX
38003	**38043**	**38364**	**38063**	**38223**	**38203**	**38263**	**38243**
38003HDZ	38043HDZ	38364HDZ	38063HDZ	38223HDZ	38203HDZ	38263HDZ	38243HDZ
38004	**38044**	**38365**	**38064**	**38224**	**38204**	**38264**	**38244**
38004HDZ	38044HDZ	38365HDZ	38064HDZ	38224HDZ	38204HDZ	38264HDZ	38244HDZ
38004INOX	38044INOX	38365INOX	38064INOX	38224INOX	38204INOX	38264INOX	38244INOX
38005	**38045**	**38366**	**38065**	**38225**	**38205**	**38265**	**38245**
38005HDZ	38045HDZ	38366HDZ	38065HDZ	38225HDZ	38205HDZ	38265HDZ	38245HDZ
38005INOX	38045INOX	38366INOX	38065INOX	38225INOX	38205INOX	38265INOX	38245INOX
38006	**38046**	**38367**	**38066**	**38226**	**38206**	**38266**	**38246**
38006HDZ	38046HDZ	38367HDZ	38066HDZ	38226HDZ	38206HDZ	38266HDZ	38246HDZ
38006INOX	38046INOX	38367INOX	38066INOX	38226INOX	38206INOX	38266INOX	38246INOX
38007	**38047**	**38368**	**38067**	**38227**	**38207**	**38267**	**38247**
38007HDZ	38047HDZ	38368HDZ	38067HDZ	38227HDZ	38207HDZ	38267HDZ	38247HDZ
38007INOX	38047INOX	38368INOX	38047INOX	38227INOX	38207INOX	38267INOX	38247INOX
38008	**38048**	**38369**	**38068**	**38228**	**38208**	**38228**	**38248**
38008HDZ	38048HDZ	38369HDZ	38068HDZ	38228HDZ	38208HDZ	38228HDZ	38248HDZ

Таблица кодов листовых лотков и аксессуаров

Варианты исполнения

Аксессуары поставляются в трёх вариантах исполнения материала:
Исполнение 1 - Сталь, оцинкованная по методу Сендзимира (масса цинкового покрытия 180-200 г/м^2).
Исполнение 2 - Горячее цинкование погружением после изготовления (масса цинкового покрытия 1000-1200 г/м^2).
Исполнение 3 - Нержавеющая сталь (AISI 304).
Стандартным исполнением для аксессуаров является "Сталь, оцинкованная по методу Сендзимира", другие варианты поставляются под заказ.

Таблица кодов аксессуаров листовых лотков высотой 80 мм

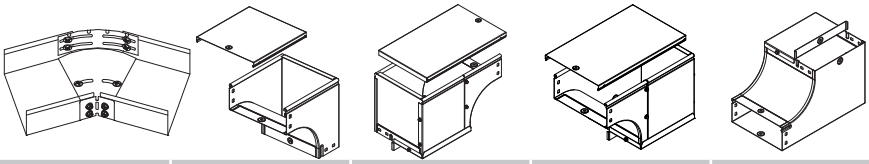

Высота, H, мм	Ширина, B, мм	Вариант исполнения	Горизонтальный изменяемый угол CPO 0-45°	Угол CDV 90 вертикальный внеш.	Угол CDSD 90 вертикальный внеш. переходник правый	Угол CDSS 90 вертикальный внеш. переходник левый	Угол CSSD 90 вертикальный внутр. переходник правый
80 аксессуар	80	**Исполнение 1**	**36012**	**37371**	**37001**	**37021**	**37041**
		Исполнение 2	36012HDZ	37371HDZ	37001HDZ	37021HDZ	37041HDZ
	100	**Исполнение 1**	**36013**	**37372**	**37002**	**37022**	**37042**
		Исполнение 2	36013HDZ	37372HDZ	37002HDZ	37022HDZ	37042HDZ
		Исполнение 3	-	37372INOX	37002INOX	37022INOX	37042INOX
	150	**Исполнение 1**	**36014**	**37373**	**37003**	**37023**	**37043**
		Исполнение 2	36014HDZ	37373HDZ	37003HDZ	37023HDZ	37043HDZ
	200	**Исполнение 1**	**36015**	**37374**	**37004**	**37024**	**37044**
		Исполнение 2	36015HDZ	37374HDZ	37004HDZ	37024HDZ	37044HDZ
		Исполнение 3	-	37374INOX	37004INOX	37024INOX	37044INOX
	300	**Исполнение 1**	**36016**	**37375**	**37005**	**37025**	**37045**
		Исполнение 2	36016HDZ	37375HDZ	37005HDZ	37025HDZ	37045HDZ
		Исполнение 3	-	37375INOX	37005INOX	37025INOX	37045INOX
	400	**Исполнение 1**	**-**	**37376**	**37006**	**37026**	**-**
		Исполнение 2	-	37376HDZ	37006HDZ	37026HDZ	-
		Исполнение 3	-	37376INOX	37006INOX	37026INOX	-
	500	**Исполнение 1**	**-**	**37377**	**37007**	**37027**	**-**
		Исполнение 2	-	37377HDZ	37007HDZ	37027HDZ	-
		Исполнение 3	-	37377INOX	37007INOX	37027INOX	-
	600	**Исполнение 1**	**-**	**37370**	**37008**	**37028**	-
		Исполнение 2	-	37370HDZ	37008HDZ	37028HDZ	-
15 крышка	80	**Исполнение 1**	**-**	**38281**	**38281**	**38281**	**-**
		Исполнение 2	-	38281HDZ	38281HDZ	38281HDZ	-
	100	**Исполнение 1**	**-**	**38341**	**38282**	**38282**	**-**
		Исполнение 2	-	38341HDZ	38282HDZ	38282HDZ	-
		Исполнение 3	-	38341INOX	38282INOX	38282INOX	-
	150	**Исполнение 1**	**-**	**38342**	**38283**	**38283**	**-**
		Исполнение 2	-	38342HDZ	38283HDZ	38283HDZ	-
	200	**Исполнение 1**	**-**	**38343**	**38284**	**38284**	**-**
		Исполнение 2	-	38343HDZ	38284HDZ	38284HDZ	-
		Исполнение 3	-	38343INOX	38284INOX	38284INOX	-
	300	**Исполнение 1**	**-**	**38344**	**38285**	**38285**	**-**
		Исполнение 2	-	38344HDZ	38285HDZ	38285HDZ	-
		Исполнение 3	-	38344INOX	38285INOX	38285INOX	-
	400	**Исполнение 1**	**-**	**38345**	**38286**	**38286**	**-**
		Исполнение 2	-	38345HDZ	38286HDZ	38286HDZ	-
		Исполнение 3	-	38345INOX	38286INOX	38286INOX	-
	500	**Исполнение 1**	**-**	**38346**	**38287**	**38287**	**-**
		Исполнение 2	-	38346HDZ	38287HDZ	38287HDZ	-
		Исполнение 3	-	38346INOX	38287INOX	38287INOX	-
	600	**Исполнение 1**	**-**	**38347**	**38288**	**38288**	-
		Исполнение 2	-	38347HDZ	38288HDZ	38288HDZ	-

Таблица кодов аксессуаров высотой 80 мм

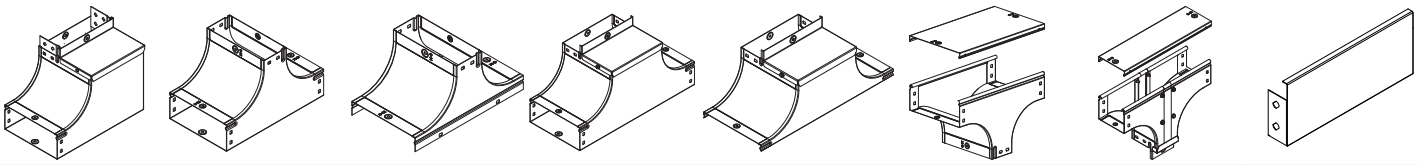

Угол CSSS 90 вертикальный внутр. переходник левый	Т-Ответвитель вверх TS	Крышка-ответвитель TS	Ответвитель вверх TSS	Крышка-ответвитель TSS	Ответвитель TD Т-образный вертикальный	Ответвитель TDS Т-образный вертикальный универсальный	Заглушка TC
37061	**37201**	**-**	**37221**	**-**	**37101**	**37161**	**37261**
37061HDZ	37201HDZ	-	37221HDZ	-	37101HDZ	37161HDZ	37261HDZ
37062	**37202**	**37242**	**37222**	**37232**	**37102**	**37162**	**37262**
37062HDZ	37202HDZ	37242HDZ	37222HDZ	37232HDZ	37102HDZ	37162HDZ	37262HDZ
37062INOX	37202INOX	37242INOX	37222INOX	37232INOX	37102INOX	37162INOX	37262INOX
37063	**37203**	**37243**	**37223**	**37233**	**37103**	**37163**	**37263**
37063HDZ	37203HDZ	37243HDZ	37223HDZ	37233HDZ	37103HDZ	37163HDZ	37263HDZ
37064	**37204**	**37244**	**37224**	**37234**	**37104**	**37164**	**37264**
37064HDZ	37204HDZ	37244HDZ	37224HDZ	37234HDZ	37104HDZ	37164HDZ	37264HDZ
37064INOX	37204INOX	37244INOX	37224INOX	37234INOX	37104INOX	37164INOX	37264INOX
37065	**37205**	**37245**	**37225**	**37235**	**37105**	**37165**	**37265**
37065HDZ	37205HDZ	37245HDZ	37225HDZ	37235HDZ	37105HDZ	37165HDZ	37265HDZ
37065INOX	37205INOX	37245INOX	37225INOX	37235INOX	37105INOX	37165INOX	37265INOX
-	**-**	**37206**	**-**	**37226**	**37106**	**37166**	**37266**
-	-	37206HDZ	-	37226HDZ	37106HDZ	37166HDZ	37266HDZ
-	-	37206INOX	-	37226INOX	37106INOX	37166INOX	37266INOX
-	**-**	**37207**	**-**	**37227**	**37107**	**37167**	**37267**
-	-	37207HDZ	-	37227HDZ	37107HDZ	37167HDZ	37267HDZ
-	-	37207INOX	-	37227INOX	37107INOX	37167INOX	37267INOX
-	**-**	**-**	**-**	**37228**	**37108**	**37168**	**-**
-	-	-	-	37228HDZ	37108HDZ	37168HDZ	-
-	**-**	**-**	**-**	**-**	**38301**	**38301**	**-**
-	-	-	-	-	38301HDZ	38301HDZ	-
-	-	-	-	**-**	**38302**	**38322**	-
-	**-**	**-**	**-**	-	38302HDZ	38322HDZ	**-**
-	-	-	-	-	38302INOX	38322INOX	-
-	**-**	**-**	**-**	-	**38303**	**38323**	**-**
-	-	-	-	-	38303HDZ	38323HDZ	-
-	-	-	-	-	**38304**	**38324**	-
-	**-**	**-**	**-**	-	38304HDZ	38324HDZ	**-**
-	-	-	-	-	38304INOX	38324INOX	-
-	-	-	-	-	**38305**	**38325**	-
-	**-**	**-**	**-**	-	38305HDZ	38325HDZ	**-**
-	-	-	-	-	38305INOX	38325INOX	-
-	-	-	-	-	**38306**	**38326**	-
-	**-**	**-**	**-**	**-**	38306HDZ	38326HDZ	**-**
-	-	-	-	-	38306INOX	38326INOX	-
-	-	-	-	-	**38307**	**38327**	-
-					38307HDZ	38327HDZ	-
-					38307INOX	38327INOX	**-**
-					**38309**	**38328**	-
-					38309HDZ	38328HDZ	-

Таблица кодов листовых лотков и аксессуаров

Варианты исполнения

Аксессуары поставляются в трёх вариантах исполнения материала:
Исполнение 1 - Сталь, оцинкованная по методу Сендзимира (масса цинкового покрытия 180-200 г/м^2).
Исполнение 2 - Горячее цинкование погружением после изготовления (масса цинкового покрытия 1000-1200 г/м^2).
Исполнение 3 - Нержавеющая сталь (AISI 304).
Стандартным исполнением для аксессуаров является "Сталь, оцинкованная по методу Сендзимира", другие варианты поставляются под заказ.

Таблица кодов листовых лотков и аксессуаров высотой 100 мм

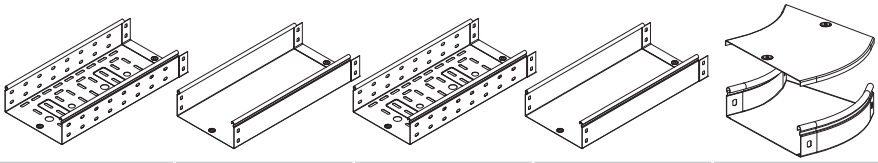

Высота, H, мм	Ширина, B, мм	Вариант исполнения	Лоток перфорир. L=3000мм	Лоток неперфор. L=3000мм	Лоток перфорир. L=2000мм	Лоток неперфор. L=2000мм	Угол СРО 45 горизонтальный 45°
100 аксессуар	100	**Исполнение 1**	**35341**	**35101**	**35331**	**35111**	**36101**
		Исполнение 2	35341HDZ	35101HDZ	35331HDZ	35111HDZ	36101HDZ
	150	**Исполнение 1**	**35342**	**35102**	**35332**	**35112**	**36102**
		Исполнение 2	35342HDZ	35102HDZ	35332HDZ	35112HDZ	36102HDZ
	200	**Исполнение 1**	**35343**	**35103**	**35333**	**35113**	**36103**
		Исполнение 2	35343HDZ	35103HDZ	35333HDZ	35113HDZ	36103HDZ
	300	**Исполнение 1**	**35344**	**35104**	**35334**	**35114**	**36104**
		Исполнение 2	35344HDZ	35104HDZ	35334HDZ	35114HDZ	36104HDZ
	400	**Исполнение 1**	**35345**	**35105**	**35335**	**35115**	**36105**
		Исполнение 2	35345HDZ	35105HDZ	35335HDZ	35115HDZ	36105HDZ
	500	**Исполнение 1**	**35346**	**35106**	**35336**	**35116**	**36106**
		Исполнение 2	35346HDZ	35106HDZ	35336HDZ	35116HDZ	36106HDZ
	600	**Исполнение 1**	35347	35107	-	-	36107
		Исполнение 2	35347HDZ	35107HDZ	-	-	36107HDZ
15 крышка	100	**Исполнение 1**	**35522**	**35522**	**35512**	**35522**	**38022**
		Исполнение 2	35522HDZ	35522HDZ	35512HDZ	35522HDZ	38022HDZ
	150	**Исполнение 1**	**35523**	**35523**	**35513**	**35523**	**38023**
		Исполнение 2	35523HDZ	35523HDZ	35513HDZ	35523HDZ	38023HDZ
	200	**Исполнение 1**	**35524**	**35524**	**35514**	**35524**	**38024**
		Исполнение 2	35524HDZ	35524HDZ	35514HDZ	35524HDZ	38024HDZ
	300	**Исполнение 1**	**35525**	**35525**	**35515**	**35525**	**38025**
		Исполнение 2	35525HDZ	35525HDZ	35515HDZ	35525HDZ	38025HDZ
	400	**Исполнение 1**	**35526**	**35526**	**35516**	**35526**	**38026**
		Исполнение 2	35526HDZ	35526HDZ	35516HDZ	35526HDZ	38026HDZ
	500	**Исполнение 1**	**35527**	**35527**	**35517**	**35527**	**38027**
		Исполнение 2	35527HDZ	35527HDZ	35517HDZ	35527HDZ	38027HDZ
	600	**Исполнение 1**	**35528**	**35528**	**-**	**35528**	**38028**
		Исполнение 2	35528HDZ	35528HDZ	-	35528HDZ	38028HDZ

Таблица кодов аксессуаров высотой 100 мм

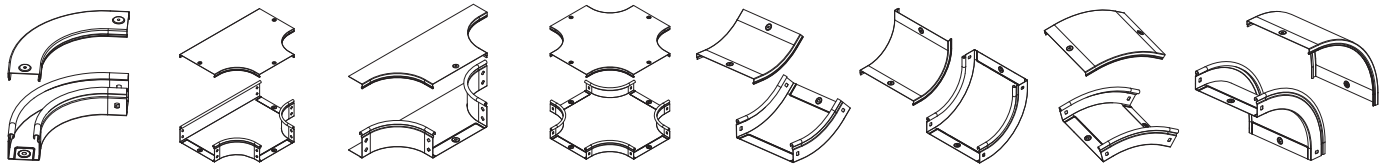

Угол CPO 90 горизонтальный 90°	Ответвитель DPT Т-образный горизонтальный	Ответвитель DPX крестообразный	Ответвитель DL	Угол CS 45 вертикальный внутр. 45°	Угол CS 90 вертикальный внутр. 90°	Угол CD 45 вертикальный внеш. 45°	Угол CD 90 вертикальный внешн. 90°
36041	**36161**	**36221**	**36263**	**36761**	**36701**	**36881**	**36821**
36041HDZ	36161HDZ	36221HDZ	36263HDZ	36761HDZ	36701HDZ	36881HDZ	36821HDZ
36042	**36162**	**36222**	**36264**	**36762**	**36702**	**36882**	**36822**
36042HDZ	36162HDZ	36222HDZ	36264HDZ	36762HDZ	36702HDZ	36882HDZ	36822HDZ
36043	**36163**	**36223**	**36265**	**36763**	**36703**	**36883**	**36823**
36043HDZ	36163HDZ	36223HDZ	36265HDZ	36763HDZ	36703HDZ	36883HDZ	36823HDZ
36044	**36164**	**36224**	**36266**	**36764**	**36704**	**36884**	**36824**
36044HDZ	36164HDZ	36224HDZ	36266HDZ	36764HDZ	36704HDZ	36884HDZ	36824HDZ
36045	**36165**	**36225**	**36267**	**36765**	**36705**	**36885**	**36825**
36045HDZ	36165HDZ	36225HDZ	36267HDZ	36765HDZ	36705HDZ	36885HDZ	36825HDZ
36046	**36166**	**36226**	**36268**	**36766**	**36706**	**36886**	**36826**
36046HDZ	36166HDZ	36226HDZ	36268HDZ	36766HDZ	36706HDZ	36886HDZ	36826HDZ
36047	36167	36227	36269	36767	36707	36887	36827
36047HDZ	36167HDZ	36227HDZ	36269HDZ	36767HDZ	36707HDZ	36887HDZ	36827HDZ
38002	**38042**	**38062**	**38363**	**38222**	**38202**	**38262**	**38242**
38002HDZ	38042HDZ	38062HDZ	38363HDZ	38222HDZ	38202HDZ	38262HDZ	38242HDZ
38003	**38043**	**38063**	**38364**	**38223**	**38203**	**38263**	**38243**
38003HDZ	38043HDZ	38063HDZ	38364HDZ	38223HDZ	38203HDZ	38263HDZ	38243HDZ
38004	**38044**	**38064**	**38365**	**38224**	**38204**	**38264**	**38244**
38004HDZ	38044HDZ	38064HDZ	38365HDZ	38224HDZ	38204HDZ	38264HDZ	38244HDZ
38005	**38045**	**38065**	**38366**	**38225**	**38205**	**38265**	**38245**
38005HDZ	38045HDZ	38065HDZ	38366HDZ	38225HDZ	38205HDZ	38265HDZ	38245HDZ
38006	**38046**	**38066**	**38367**	**38226**	**38206**	**38266**	**38246**
38006HDZ	38046HDZ	38066HDZ	38367HDZ	38226HDZ	38206HDZ	38266HDZ	38246HDZ
38007	**38047**	**38067**	**38368**	**38227**	**38207**	**38267**	**38247**
38007HDZ	38047HDZ	38067HDZ	38368HDZ	38227HDZ	38207HDZ	38267HDZ	38247HDZ
38008	**38048**	**38068**	**38369**	**38228**	**38208**	**38228**	**38248**
38008HDZ	38048HDZ	38068HDZ	38369HDZ	38228HDZ	38208HDZ	38228HDZ	38248HDZ

Таблица кодов листовых лотков и аксессуаров

Варианты исполнения

Аксессуары поставляются в трёх вариантах исполнения материала:
Исполнение 1 - Сталь, оцинкованная по методу Сендзимира (масса цинкового покрытия 180-200 г/м^2).
Исполнение 2 - Горячее цинкование погружением после изготовления (масса цинкового покрытия 1000-1200 г/м^2).
Исполнение 3 - Нержавеющая сталь (AISI 304).
Стандартным исполнением для аксессуаров является "Сталь, оцинкованная по методу Сендзимира", другие варианты поставляются под заказ.

Таблица кодов аксессуаров листовых лотков высотой 100 мм

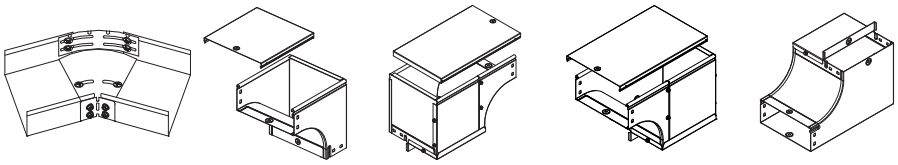

Высота, H, мм	Ширина, B, мм	Вариант исполнения	Горизонтальный изменяемый угол CPO 0-45°	Угол CDV 90 вертикальный внеш.	Угол CDSD 90 вертикальный внеш. переходник правый	Угол CDSS 90 вертикальный внеш. переходник левый	Угол CSSD 90 вертикальный внутр. переходник правый
100 аксессуар	100	**Исполнение 1**	**36017**	**37472**	**37012**	**37122**	**37142**
		Исполнение 2	36017HDZ	37472HDZ	37012HDZ	37122HDZ	37142HDZ
	150	**Исполнение 1**	**36018**	**37473**	**37013**	**37123**	**37143**
		Исполнение 2	36018HDZ	37473HDZ	37013HDZ	37123HDZ	37143HDZ
	200	**Исполнение 1**	**36019**	**37474**	**37014**	**37124**	**37144**
		Исполнение 2	36019HDZ	37474HDZ	37014HDZ	37124HDZ	37144HDZ
	300	**Исполнение 1**	**36020**	**37475**	**37015**	**37125**	**37145**
		Исполнение 2	36020HDZ	37475HDZ	37015HDZ	37125HDZ	37145HDZ
	400	**Исполнение 1**	**-**	**37476**	**37016**	**37126**	**37146**
		Исполнение 2	-	37476HDZ	37016HDZ	37126HDZ	37146HDZ
	500	**Исполнение 1**	**-**	**37477**	**37017**	**37127**	**37147**
		Исполнение 2	-	37477HDZ	37017HDZ	37127HDZ	37147HDZ
	600	**Исполнение 1**	-	**37478**	**37018**	**37128**	**37148**
		Исполнение 2	-	37478HDZ	37018HDZ	37128HDZ	37148HDZ
15 крышка	100	**Исполнение 1**	**-**	**38341**	**38282**	**38282**	**-**
		Исполнение 2	-	38341HDZ	38282HDZ	38282HDZ	-
	150	**Исполнение 1**	**-**	**38342**	**38283**	**38283**	**-**
		Исполнение 2	-	38342HDZ	38283HDZ	38283HDZ	-
	200	**Исполнение 1**	**-**	**38343**	**38284**	**38284**	**-**
		Исполнение 2	-	38343HDZ	38284HDZ	38284HDZ	-
	300	**Исполнение 1**	**-**	**38344**	**38285**	**38285**	**-**
		Исполнение 2	-	38344HDZ	38285HDZ	38285HDZ	-
	400	**Исполнение 1**	**-**	**38345**	**38286**	**38286**	**-**
		Исполнение 2	-	38345HDZ	38286HDZ	38286HDZ	-
	500	**Исполнение 1**	**-**	**38346**	**38287**	**38287**	**-**
		Исполнение 2	-	38346HDZ	38287HDZ	38287HDZ	-
	600	**Исполнение 1**	**-**	**38347**	**38288**	**38288**	-
		Исполнение 2	-	38347HDZ	38288HDZ	38288HDZ	-

Таблица кодов аксессуаров высотой 100 мм

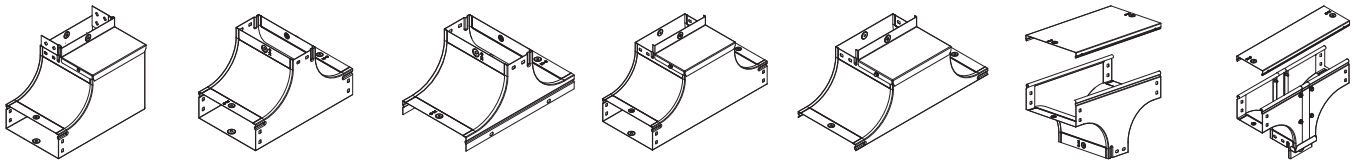

Угол CSSS 90 вертикальный внутр. переходник левый	Т-Ответвитель вверх TS	Крышка-ответвитель TS	Ответвитель вверх TSS	Крышка-ответвитель TSS	Ответвитель TD Т-образный вертикальный	Ответвитель TDS Т-образный вертикальный универсальный
37072	**37402**	**37342**	**37322**	**37332**	**37112**	**37172**
37072HDZ	37402HDZ	37342HDZ	37322HDZ	37332HDZ	37112HDZ	37172HDZ
37073	**37403**	**37343**	**37323**	**37333**	**37113**	**37173**
37073HDZ	37403HDZ	37343HDZ	37323HDZ	37333HDZ	37113HDZ	37173HDZ
37074	**37404**	**37344**	**37324**	**37334**	**37114**	**37174**
37074HDZ	37404HDZ	37344HDZ	37324HDZ	37334HDZ	37114HDZ	37174HDZ
37075	**37405**	**37345**	**37325**	**37335**	**37115**	**37175**
37075HDZ	37405HDZ	37345HDZ	37325HDZ	37335HDZ	37115HDZ	37175HDZ
37076	**37406**	**37346**	**37326**	**37336**	**37116**	**37176**
37076HDZ	37406HDZ	37346HDZ	37326HDZ	37336HDZ	37116HDZ	37176HDZ
37077	**37407**	**37347**	**37327**	**37337**	**37117**	**37177**
37077HDZ	37407HDZ	37347HDZ	37327HDZ	37337HDZ	37117HDZ	37177HDZ
37078	**37408**	**37348**	**37328**	**37338**	**37118**	**37178**
37078HDZ	37408HDZ	37348HDZ	37328HDZ	37338HDZ	37118HDZ	37178HDZ
-	-	-	-	-	**38302**	**38322**
-	**-**	**-**	**-**	**-**	38302HDZ	38322HDZ
-	-	-	-	-	**38303**	**38323**
-	**-**	**-**	**-**	**-**	38303HDZ	38323HDZ
-	-	-	-	-	**38304**	**38324**
-	**-**	**-**	**-**	**-**	38304HDZ	38324HDZ
-	-	-	-	-	**38305**	**38325**
-	**-**	**-**	**-**	**-**	38305HDZ	38325HDZ
-	-	-	-	-	**38306**	**38326**
-	**-**	**-**	**-**	**-**	38306HDZ	38326HDZ
-	-	-	-	-	**38307**	**38327**
-	**-**	**-**	**-**	**-**	38307HDZ	38327HDZ
-	-	-	-	-	**38309**	**38328**
-	**-**	**-**	**-**	**-**	38309HDZ	38328HDZ

Таблица кодов аксессуаров листовых лотков

Варианты исполнения

Аксессуары поставляются в трёх вариантах исполнения материала:
Исполнение 1 - Сталь, оцинкованная по методу Сендзимира (масса цинкового покрытия 180-200 г/м²).
Исполнение 2 - Горячее цинкование погружением после изготовления (масса цинкового покрытия 1000-1200 г/м²).
Исполнение 3 - Нержавеющая сталь (AISI 304).
Стандартным исполнением для аксессуаров является "Сталь, оцинкованная по методу Сендзимира", другие варианты поставляются под заказ.

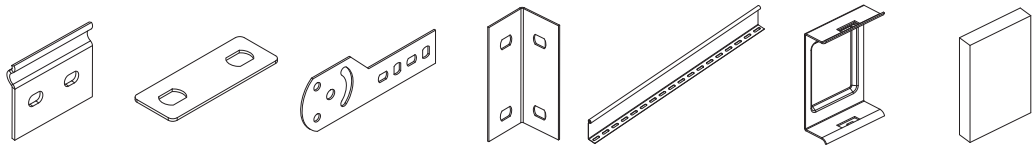

Высота, H, мм	Вариант исполнения	Пластина соед. GTO	Пластина PTCE для заземления *	Пластина крепежная GSV	Уголок опорный FR	Перегородка SEP, L=3000 мм	Пластина защитная боковая IP44 (металл)	Пластина защитная боковая IP44 (пластик)
50	**Исполнение 1**	**37301**	**37501**	**30013**	**30199**	**36480**	**30571**	**30573**
	Исполнение 2	37301HDZ	-	30013HDZ	30199HDZ	36480HDZ	30571HDZ	-
	Исполнение 3	-	-	-	-	-	-	-
80	**Исполнение 1**	**37303**	**37501**	**30014**	**30189**	**36500**	**30580**	**30586**
	Исполнение 2	37303HDZ	-	30014HDZ	30189HDZ	36500HDZ	30580HDZ	-
	Исполнение 3	37303INOX	-	30014INOX	30189INOX	36500INOX	30580INOX	-
100	**Исполнение 1**	**37305**	**37501**	**30015**	**30190**	**36510**	**30574**	**30575**
	Исполнение 2	37305HDZ	-	30015HDZ	30190HDZ	36510HDZ	30574HDZ	-
	Исполнение 3	-	-	-	-	-	-	-

* - изготавливается из меди, покрытой никелем.

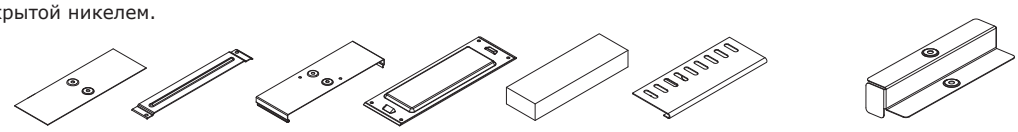

Ширина B, мм	Вариант исполнения	Накладка CGB для лотка	Держатель кабеля TRC	Накладка CGC для крышки лотка	Пластина защитная IP44 (металл)	Пластина защитная IP44 (пластик)	Защитный огранич RP	Переход. по высоте RB H 80-H 50	Переход. по высоте RB H 100-H 50	Переход. по высоте RB H 100-H 80
50	**Исполнение 1**	**37350**	**-**	**37390**	**30570**	**30572**	**-**	**-**	**-**	**-**
	Исполнение 2	37350HDZ	-	37390HDZ	30570HDZ	-	-	-	-	-
	Исполнение 3	-	-	-	-	-	-	-	-	-
80	**Исполнение 1**	**37351**	**37561**	**37391**	**30581**	**30587**	**-**	**-**	**-**	**-**
	Исполнение 2	37351HDZ	-	37391HDZ	30581HDZ	-	-	-	-	-
	Исполнение 3	-	-	-	-	-	-	-	-	-
100	**Исполнение 1**	**37352**	**37562**	**37392**	**30582**	**30588**	**36900**	**36542**	**36548**	**36554**
	Исполнение 2	37352HDZ	-	37392HDZ	30582HDZ	-	36900HDZ	36542HDZ	36548HDZ	36554HDZ
	Исполнение 3	37352INOX	-	37392INOX	30582INOX	-	-	-	-	-
150	**Исполнение 1**	**37353**	**37563**	**37393**	**30583**	**30589**	**36910**	**36543**	**36549**	**36555**
	Исполнение 2	37353HDZ	-	37393HDZ	30583HDZ	-	36910HDZ	36543HDZ	36549HDZ	36555HDZ
	Исполнение 3	-	-	-	-	-	-	-	-	-
200	**Исполнение 1**	**37354**	**37564**	**37394**	**30584**	**30590**	**36920**	**36544**	**36550**	**36556**
	Исполнение 2	37354HDZ	-	37394HDZ	30584HDZ	-	36920HDZ	36544HDZ	36550HDZ	36556HDZ
	Исполнение 3	37354INOX	-	37394INOX	30584INOX	-	-	-	-	-
300	**Исполнение 1**	**37355**	**37565**	**37395**	**30585**	**30591**	**36940**	**36545**	**36551**	**36557**
	Исполнение 2	37355HDZ	-	37395HDZ	30585HDZ	-	36940HDZ	36545HDZ	36551HDZ	36557HDZ
	Исполнение 3	37355INOX	-	37395INOX	30585INOX	-	-	-	-	-
400	**Исполнение 1**	**37356**	**-**	**37396**	**30569**	**30592**	**-**	**36546**	**36552**	**36558**
	Исполнение 2	37356HDZ	-	37396HDZ	30569HDZ	-	-	36546HDZ	36552HDZ	36558HDZ
	Исполнение 3	37356INOX	-	37396INOX	-	-	-	-	-	-
500	**Исполнение 1**	**37357**	**-**	**37397**	**30577**	**30593**	**-**	**36547**	**36553**	**36559**
	Исполнение 2	37357HDZ	-	37397HDZ	30577HDZ	-	-	36547HDZ	36553HDZ	36559HDZ
	Исполнение 3	37357INOX	-	37397INOX	-	-	-	-	-	-

Аксессуары листовых лотков

Варианты исполнения
Аксессуары для листовых лотков поставляются в трёх вариантах исполнения материала:
Исполнение 1 - Сталь, оцинкованная по методу Сендзимира (масса цинкового покрытия 180-200 г/м^2).
Исполнение 2 - Горячее цинкование погружением после изготовления (масса цинкового покрытия 1000-1200 г/м^2).
Исполнение 3 - Нержавеющая сталь (AISI 304).
Стандартным исполнением для аксессуаров является "Сталь, оцинкованная по методу Сендзимира", другие варианты поставляются под заказ.

Углы

Угол горизонтальный CPO 90

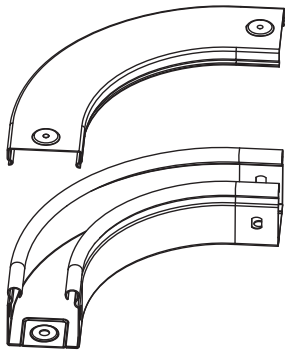

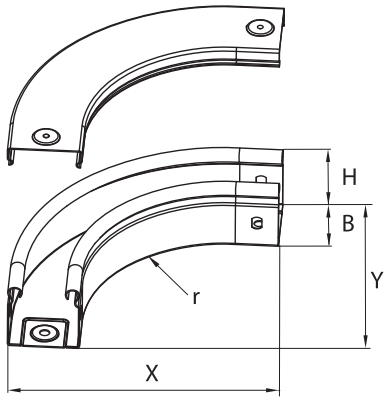

Предназначен для организации поворота трассы в горизонтальной плоскости на 90°. Толщина стали аксессуара – 0,8 мм. Толщина стали крышки аксессуара – 0,6 мм. Радиус r=100 мм

Высота H, мм	Ширина B, мм	Код, исполнение 1	Код, исполнение 2	Код, исполнение 3	X, мм	Y, мм	Вес (исп.1), кг/шт
Угол 50	50	36000	36000HDZ	-	180	120	0,400
	100	36002	36002HDZ	-	230	230	0,600
	150	36003	36003HDZ	-	280	280	0,800
	200	36004	36004HDZ	-	330	330	1,100
	300	36005	36005HDZ	-	430	430	1,800
	400	36006	36006HDZ	-	530	530	2,600
	500	36007	36007HDZ	-	630	630	3,600
	600	36001	36008HDZ	-	-	-	4,600
Угол 80	80	36021	36021HDZ	-	210	200	0,600
	100	36022	36022HDZ	36022INOX	230	230	0,660
	150	36023	36023HDZ	-	280	280	0,960
	200	36024	36024HDZ	36024INOX	330	330	1,300
	300	36025	36025HDZ	36025INOX	430	430	2,000
	400	36026	36026HDZ	36026INOX	530	530	3,000
	500	36027	36027HDZ	36027INOX	630	630	4,000
	600	36028	36028HDZ	-	-	-	5,000
Угол 100	100	36041	36041HDZ	-	230	230	0,700
	150	36042	36042HDZ	-	280	280	1,000
	200	36043	36043HDZ	-	330	330	1,370
	300	36044	36044HDZ	-	430	430	2,100
	400	36045	36045HDZ	-	530	530	3,150
	500	36046	36046HDZ	-	630	630	4,200
	600	36047	36047HDZ	-	-	-	5,250
Крышка 15	50	38000	38000HDZ	-	-	-	0,150
	80	38001	38001HDZ	-	-	-	0,260
	100	38002	38002HDZ	38002INOX	-	-	0,350
	150	38003	38003HDZ	-	-	-	0,550
	200	38004	38004HDZ	38004INOX	-	-	0,700
	300	38005	38005HDZ	38005INOX	-	-	1,400
	400	38006	38006HDZ	38006INOX	-	-	2,100
	500	38007	38007HDZ	38007INOX	-	-	3,100
	600	38008	38008HDZ	-	-	-	4,100

Угол горизонтальный CPO 45

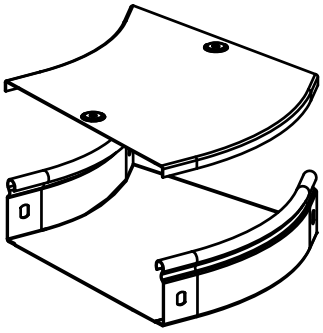

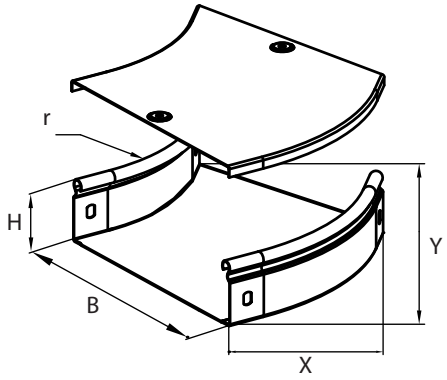

Предназначен для организации поворота трассы в горизонтальной плоскости на 45°. Толщина стали аксессуара – 0,8 мм. Толщина стали крышки аксессуара – 0,6 мм.
Радиус r=150 мм

Высота H, мм	Ширина B, мм	Код, исполнение 1	Код, исполнение 2	Код, исполнение 3	X, мм	Y, мм	Вес (исп.1), кг/шт
Угол 50	50	36060	36060HDZ	-	190	120	0,250
	100	36062	36062HDZ	-	230	170	0,400
	150	36063	36063HDZ	-	270	220	0,500
	200	36064	36064HDZ	-	300	270	0,700
	300	36065	36065HDZ	-	370	350	1,000
	400	36066	36066HDZ	-	440	460	1,400
	500	36067	36067HDZ	-	510	560	1,900
	600	36068	36068HDZ	-	-	-	2300
Угол 80	80	36081	36081HDZ	-	220	150	0,440
	100	36082	36082HDZ	36082INOX	230	170	0,500
	150	36083	36083HDZ	-	270	220	0,660
	200	36084	36084HDZ	36084INOX	300	270	0,800
	300	36085	36085HDZ	36085INOX	370	350	1,200
	400	36086	36086HDZ	36086INOX	440	460	1,600
	500	36087	36087HDZ	36087INOX	510	560	2,000
	600	36088	36088HDZ	-	-	-	2400
Угол 100	100	36101	36101HDZ	-	230	170	0,530
	150	36102	36102HDZ	-	270	220	0,700
	200	36103	36103HDZ	-	300	270	0,850
	300	36104	36104HDZ	-	370	350	1,260
	400	36105	36105HDZ	-	440	460	1,700
	500	36106	36106HDZ	-	510	560	2,100
	600	36107	36107HDZ	-	-	-	2500
Крышка 15	50	38020	38020HDZ	-	-	-	0,100
	80	38021	38021HDZ	-	-	-	0,200
	100	38022	38022HDZ	38022INOX	-	-	0,240
	150	38023	38023HDZ	-	-	-	0,360
	200	38024	38024HDZ	38024INOX	-	-	0,500
	300	38025	38025HDZ	38025INOX	-	-	0,800
	400	38026	38026HDZ	38026INOX	-	-	1,200
	500	38027	38027HDZ	38027INOX	-	-	1,600
	600	38028	38028HDZ	-	-	-	2,000

Угол вертикальный внутренний CS 90

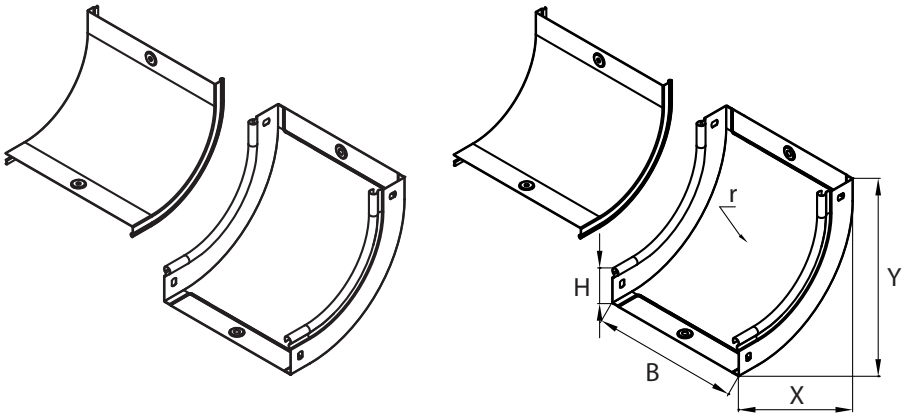

Предназначен для организации поворота трассы вверх на 90°.
Толщина стали аксессуара – 0,8 мм. Толщина стали крышки аксессуара – 0,6 мм.

Высота H, мм	Ширина B, мм	Код, исполнение 1	Код, исполнение 2	Код, исполнение 3	X, мм	Y, мм	r, мм	Вес (исп.1), кг/шт
Угол 50	50	36660	36660HDZ	-	180	180	150	0,35
	100	36662	36662HDZ	-	180	180	150	0,5
	150	36663	36663HDZ	-	180	180	150	0,6
	200	36664	36664HDZ	-	180	180	150	0,7
	300	36665	36665HDZ	-	180	180	150	0,9
	400	36666	36666HDZ	-	180	180	150	1,5
	500	36667	36667HDZ	-	180	180	150	1,8
	600	36668	36668HDZ	-	-	-	-	2,1
Угол 80	80	36681	36681HDZ	-	210	210	180	0,6
	100	36682	36682HDZ	36682INOX	210	210	180	0,66
	150	36683	36683HDZ		210	210	180	0,78
	200	36684	36684HDZ	36684INOX	210	210	180	0,9
	300	36685	36685HDZ	36685INOX	210	210	180	1,2
	400	36686	36686HDZ	36686INOX	210	210	180	1,4
	500	36687	36687HDZ	36687INOX	210	210	180	1,8
	600	36688	36688HDZ	-	-	-	-	2,3
Угол 100	100	36701	36701HDZ	-	230	230	200	0,7
	150	36702	36702HDZ	-	230	230	200	0,82
	200	36703	36703HDZ	-	230	230	200	0,95
	300	36704	36704HDZ	-	230	230	200	1,3
	400	36705	36705HDZ	-	230	230	200	1,5
	500	36706	36706HDZ	-	230	230	200	1,9
	600	36707	36706	-	-	-	-	2,3
Крышка 15	50	38200	38200HDZ	-	-	-	-	0,1
	80	38201	38201HDZ	-	-	-	-	0,2
	100	38202	38202HDZ	38202INOX	-	-	-	0,25
	150	38203	38203HDZ	-	-	-	-	0,3
	200	38204	38204HDZ	38204INOX	-	-	-	0,4
	300	38205	38205HDZ	38205INOX	-	-	-	0,6
	400	38206	38206HDZ	38206INOX	-	-	-	0,7
	500	38207	38207HDZ	38207INOX	-	-	-	0,8
	600	38208	38208HDZ	-	-	-	-	0.9

Угол CS 45 вертикальный внутренний

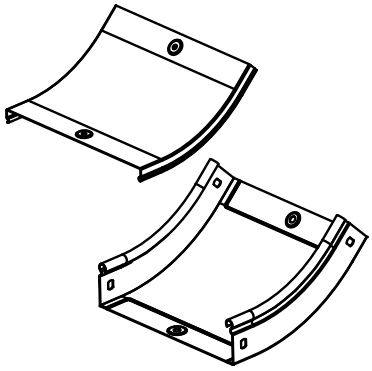

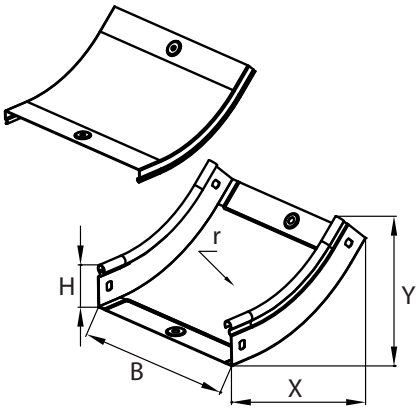

Предназначен для организации поворота трассы вверх на 45°.
Толщина стали аксессуара – 0,8 мм. Толщина стали крышки аксессуара – 0,6 мм.

Высота H, мм	Ширина B, мм	Код, исполнение 1	Код, исполнение 2	Код, исполнение 3	X, мм	Y, мм	r, мм	Вес (исп.1), кг/шт
Угол 50	50	36720	36720HDZ	-	195	120	200	0,25
	100	36722	36722HDZ	-	210	120	200	0,3
	150	36723	36723HDZ	-	210	120	200	0,4
	200	36724	36724HDZ	-	210	120	200	0,5
	300	36725	36725HDZ	-	210	120	200	0,7
	400	36726	36726HDZ	-	210	120	200	0,8
	500	36727	36727HDZ	-	210	120	200	1
	600	36728	36728HDZ	-	-	-	-	1,2
Угол 80	80	36741	36741HDZ	-	210	150	230	0,45
	100	36742	36742HDZ	36742INOX	210	150	230	0,5
	150	36743	36743HDZ	-	210	150	230	0,6
	200	36744	36744HDZ	36744INOX	210	150	230	0,7
	300	36745	36745HDZ	36745INOX	210	150	230	0,85
	400	36746	36746HDZ	36746INOX	210	150	230	1,1
	500	36747	36747HDZ	36747INOX	210	150	230	1,3
	600	36748	36748HDZ	-	-	-	-	1,5
Угол 100	100	36761	36761HDZ	-	230	170	250	0,53
	150	36762	36762HDZ	-	230	170	250	0,63
	200	36763	36763HDZ	-	230	170	250	0,74
	300	36764	36764HDZ	-	230	170	250	0,89
	400	36765	36765HDZ	-	230	170	250	1,15
	500	36766	36766HDZ	-	230	170	250	1,37
	600	36767	36767HDZ	-	-	-	-	1,59
Крышка 15	50	38220	38220HDZ	-	-	-	-	0,08
	80	38221	38221HDZ	-	-	-	-	0,18
	100	38222	38222HDZ	38222INOX	-	-	-	0,2
	150	38223	38223HDZ	-	-	-	-	0,3
	200	38224	38224HDZ	38224INOX	-	-	-	0,35
	300	38225	38225HDZ	38225INOX	-	-	-	0,5
	400	38226	38226HDZ	38226INOX	-	-	-	0,6
	500	38227	38227HDZ	38227INOX	-	-	-	0,7
	600	38228	38228HDZ	-	-	-	-	0,8

Угол вертикальный внешний CD 90

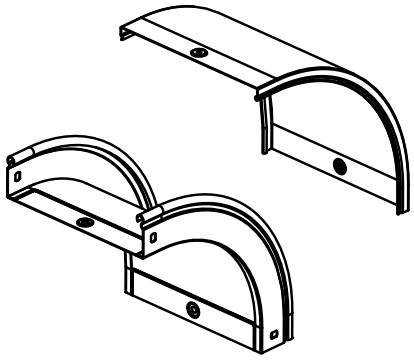

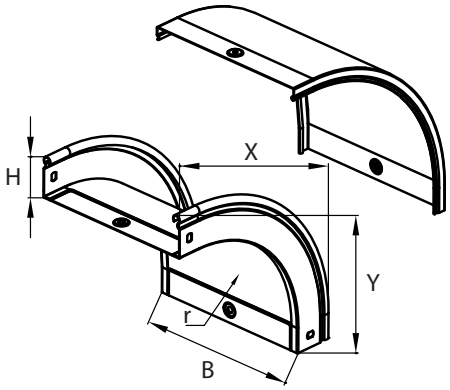

Предназначен для организации поворота трассы вниз на 90°.
Толщина стали аксессуара – 0,8 мм. Толщина стали крышки аксессуара – 0,6 мм.

Высота H, мм	Ширина B, мм	Код, исполнение 1	Код, исполнение 2	Код, исполнение 3	X, мм	Y, мм	r, мм	Вес (исп.1), кг/шт
Угол 50	50	36780	36780HDZ	-	220	220	150	0,45
	100	36782	36782HDZ	-	220	240	150	0,6
	150	36783	36783HDZ	-	220	240	150	0,7
	200	36784	36784HDZ	-	220	240	150	0,8
	300	36785	36785HDZ	-	220	240	150	1
	400	36786	36786HDZ	-	220	240	150	1,2
	500	36787	36787HDZ	-	220	240	150	1,4
	600	36788	36788HDZ	-	-	-	-	1,6
Угол 80	80	36801	36801HDZ	-	225	230	120	0,6
	100	36802	36802HDZ	36802INOX	225	230	120	0,65
	150	36803	36803HDZ	-	225	230	120	0,75
	200	36804	36804HDZ	36804INOX	225	230	120	0,85
	300	36805	36805HDZ	36805INOX	225	230	120	1,2
	400	36806	36806HDZ	36806INOX	225	230	120	1,3
	500	36807	36807HDZ	36807INOX	225	230	120	1,4
	600	36808	36808HDZ	-	-	-	-	1,6
Угол 100	100	36821	36821HDZ	36821INOX	245	250	110	0,68
	150	36822	36822HDZ	-	245	250	110	0,79
	200	36823	36823HDZ	-	245	250	110	0,89
	300	36824	36824HDZ	-	245	250	110	1,26
	400	36825	36825HDZ	-	245	250	110	1,37
	500	36826	36826HDZ	-	245	250	110	1,47
	600	36827	36827HDZ	-	-	-	-	1,57
Крышка 15	50	38240	38240HDZ	-	-	-	-	0,15
	80	38241	38241HDZ	-	-	-	-	0,35
	100	38242	38242HDZ	38242INOX	-	-	-	0,4
	150	38243	38243HDZ	-	-	-	-	0,55
	200	38244	38244HDZ	38244INOX	-	-	-	0,7
	300	38245	38245HDZ	38245INOX	-	-	-	1
	400	38246	38246HDZ	38246INOX	-	-	-	1,2
	500	38247	38247HDZ	38247INOX	-	-	-	1,4
	600	38248	38248HDZ	-	-	-	-	1,6

Угол вертикальный внешний CD 45

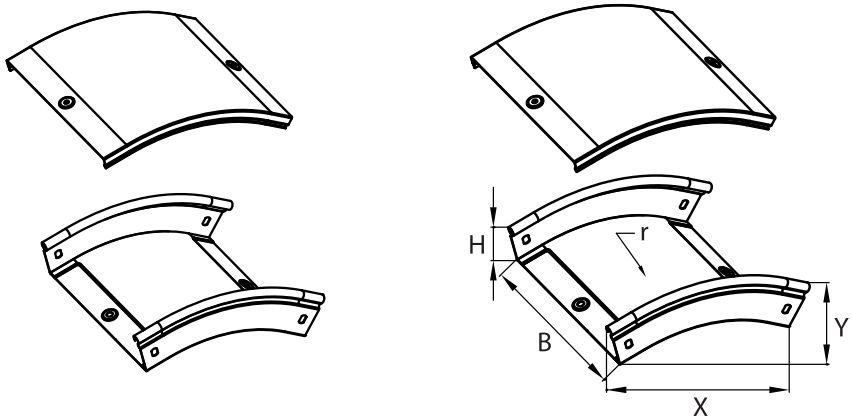

Предназначен для организации поворота трассы вниз на 45°.
Толщина стали аксессуара – 0,8 мм. Толщина стали крышки аксессуара – 0,6 мм.

Высота H, мм	Ширина B, мм	Код, исполнение 1	Код, исполнение 2	Код, исполнение 3	X, мм	Y, мм	r, мм	Вес (исп.1), кг/шт
Угол 50	50	36840	36840HDZ	-	230	120	190	0,3
	100	36842	36842HDZ	-	230	120	190	0,4
	150	36843	36843HDZ	-	230	120	190	0,5
	200	36844	36844HDZ	-	230	120	190	0,6
	300	36845	36845HDZ	-	230	120	190	0,7
	400	36846	36846HDZ	-	230	120	190	0,8
	500	36847	36847HDZ	-	230	120	190	1
	600	36848	36848HDZ	-	-	-	-	1,2
Угол 80	80	36861	36861HDZ	-	230	150	160	0,45
	100	36862	36862HDZ	36862INOX	230	150	160	0,5
	150	36863	36863HDZ	-	230	150	160	0,55
	200	36864	36864HDZ	36864INOX	230	150	160	0,62
	300	36865	36865HDZ	36865INOX	230	150	160	0,75
	400	36866	36866HDZ	36866INOX	230	150	160	0,9
	500	36867	36867HDZ	36867INOX	230	150	160	1
	600	36868	36868HDZ	-	-	-	-	1,1
Угол 100	100	36881	36881HDZ	-	250	150	140	0,53
	150	36882	36882HDZ	-	250	150	140	0,58
	200	36883	36883HDZ	-	250	150	140	0,65
	300	36884	36884HDZ	-	250	150	140	0,8
	400	36885	36885HDZ	-	250	150	140	0,95
	500	36886	36886HDZ	-	250	150	140	1,07
	600	36886	36887HDZ	-	-	-	-	1,19
Крышка 15	50	38260	38260HDZ	-	-	-	-	0,1
	80	38261	38261HDZ	-	-	-	-	0,26
	100	38262	38262HDZ	38262INOX	-	-	-	0,3
	150	38263	38263HDZ	-	-	-	-	0,4
	200	38264	38264HDZ	38264INOX	-	-	-	0,5
	300	38265	38265HDZ	38265INOX	-	-	-	0,65
	400	38266	38266HDZ	38266INOX	-	-	-	0,8
	500	38267	38267HDZ	38267INOX	-	-	-	1.00
	600	38268	38268HDZ	-	-	-	-	1,2

Угол вертикальный внешний CDV 90

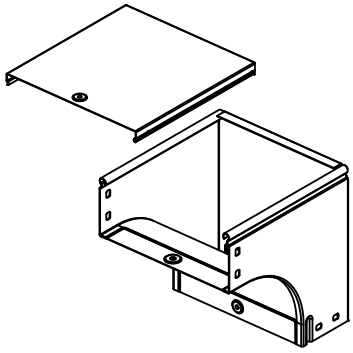

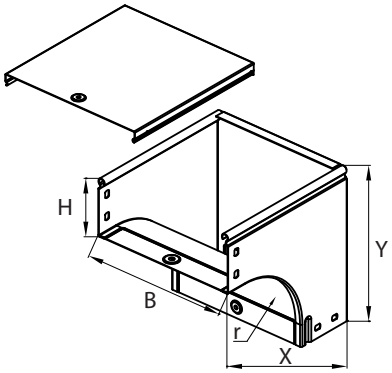

Предназначен для организации поворота трассы лотков вниз на 90°, при этом разворачивая открытую часть лотка вокруг своей оси на 180°.
Толщина стали аксессуара – 1,0 мм. Толщина стали крышки аксессуара – 0,8 мм.
Радиус r=100 мм

Высота H, мм	Ширина B, мм	Код, исполнение 1	Код, исполнение 2	Код, исполнение 3	X, мм	Y, мм	Вес (исп.1), кг/шт
Угол 50	50	37571	37571HDZ	-	210	210	0,75
	100	37572	37572HDZ	-	210	210	0,83
	150	37573	37573HDZ	-	210	210	1,03
	200	37574	37574HDZ	-	210	210	1,22
	300	37575	37575HDZ	-	210	210	1,6
	400	37576	37576HDZ	-	210	210	1,99
	500	37577	37577HDZ	-	210	210	2,38
	600	37578	37578HDZ	-	-	-	-
Угол 80	80	37371	37371HDZ	-	210	210	0,790
	100	37372	37372HDZ	37372INOX	210	210	0,860
	150	37373	37373HDZ	-	210	210	1,030
	200	37374	37374HDZ	37374INOX	210	210	1,200
	300	37375	37375HDZ	37375INOX	210	210	1,540
	400	37376	37376HDZ	37376INOX	210	210	1,740
	500	37377	37377HDZ	37377INOX	210	210	2,050
	600	37370	37370HDZ	-	-	-	-
Угол 100	100	37472	37472HDZ	-	210	210	0,93
	150	37473	37473HDZ	-	210	210	1,12
	200	37474	37474HDZ	-	210	210	1,26
	300	37475	37475HDZ	-	210	210	1,59
	400	37476	37476HDZ	-	210	210	1,99
	500	37477	37477HDZ	-	210	210	2,34
	600	37478	37478HDZ	-	-	-	-
Крышка 15	50	38340	38340HDZ	-	-	-	-
	80	38281	38281HDZ	-	-	-	0,15
	100	38341	38341HDZ	38341INOX	-	-	0,18
	150	38342	38342HDZ	-	-	-	0,24
	200	38343	38343HDZ	38343INOX	-	-	0,31
	300	38344	38344HDZ	38344INOX	-	-	0,44
	400	38345	38345HDZ	38345INOX	-	-	0,61
	500	38346	38346HDZ	38346INOX	-	-	0,76
	600	38347	38347HDZ	-	-	-	0,91

Угол вертикальный внешний CDSD 90

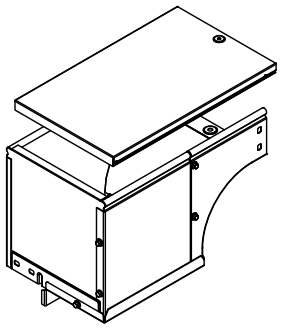

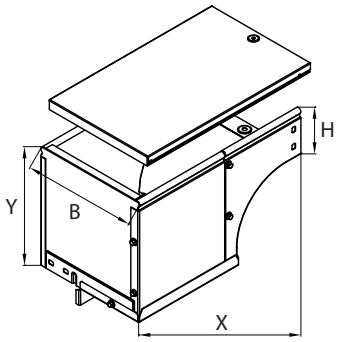

Предназначен для организации поворота трассы лотков вниз на 90°, при этом разворачивая открытую часть лотка вокруг своей оси на 90°.
Толщина стали аксессуара – 1,0 мм. Толщина стали крышки аксессуара – 0,8 мм.

Высота H, мм	Ширина B, мм	Код, исполнение 1	Код, исполнение 2	Код, исполнение 3	X, мм	Y, мм	Вес (исп.1), кг/шт
Угол 50	100	37502	37502HDZ	-	262	210	1,128
	150	37503	37503HDZ	-	312	210	1,609
	200	37504	37504HDZ	-	362	210	2,129
	300	37505	37505HDZ	-	462	210	3,289
	400	37506	37506HDZ	-	562	210	4,606
	500	37507	37507HDZ	-	662	210	6,079
	600	37508	37508HDZ	-	-	-	-
Угол 80	80	37001	37001HDZ	-	210	210	0,64
	100	37002	37002HDZ	37002INOX	230	210	1,000
	150	37003	37003HDZ	-	280	210	1,450
	200	37004	37004HDZ	37004INOX	330	210	1,910
	300	37005	37005HDZ	37005INOX	430	210	2,980
	400	37006	37006HDZ	37006INOX	530	210	4,160
	500	37007	37007HDZ	37007INOX	630	210	5,520
	600	37008	37008HDZ	-	-	-	6,88
Угол 100	100	37012	37012HDZ	-	210	210	0,962
	150	37013	37013HDZ	-	260	210	1,434
	200	37014	37014HDZ	-	312	210	1,905
	300	37015	37015HDZ	-	412	210	2,963
	400	37016	37016HDZ	-	512	210	4,18
	500	37017	37017HDZ	-	612	210	5,552
	600	37018	37018HDZ	-	-	-	-
Крышка 15	50	38340	38340HDZ	-	-	-	0,12
	80	38281	38281HDZ	-	-	-	0,15
	100	38282	38282HDZ	38282INOX	-	-	0,17
	150	38283	38283HDZ	-	-	-	0,32
	200	38284	38284HDZ	38284INOX	-	-	0,49
	300	38285	38285HDZ	38285INOX	-	-	0,92
	400	38286	38286HDZ	38286INOX	-	-	1,48
	500	38287	38287HDZ	38287INOX	-	-	2,18
	600	38288	38288HDZ	-	-	-	2,88

Угол вертикальный внешний CDSS 90

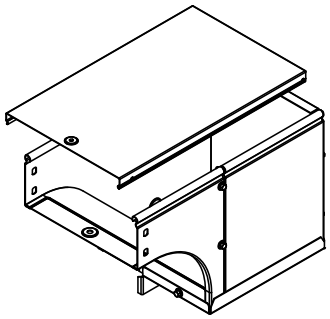

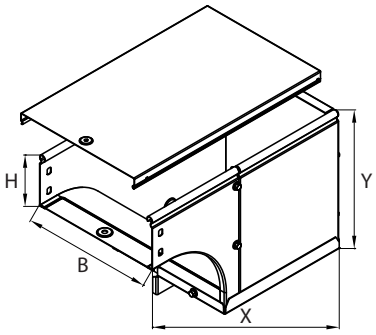

Предназначен для организации поворота трассы лотков вниз на 90°, при этом разворачивая открытую часть лотка вокруг своей оси на 90°.
Толщина стали аксессуара – 1,0 мм. Толщина стали крышки аксессуара – 0,8 мм.

Высота H, мм	Ширина B, мм	Код, исполнение 1	Код, исполнение 2	Код, исполнение 3	X, мм	Y, мм	Вес (исп.1), кг/шт
Угол 50	100	37651	37651HDZ	-	260	210	1,128
	150	37652	37652HDZ	-	310	210	1,609
	200	37653	37653HDZ	-	360	210	2,13
	300	37654	37654HDZ	-	460	210	3,289
	400	37655	37655HDZ	-	560	210	4,606
	500	37656	37656HDZ	-	660	210	6,079
	600	37657	37657HDZ	-	-	-	-
Угол 80	80	37021	37021HDZ	-	210	210	0,64
	100	37022	37022HDZ	37022INOX	230	210	1,000
	150	37023	37023HDZ	-	280	210	1,450
	200	37024	37024HDZ	37024INOX	330	210	1,910
	300	37025	37025HDZ	37025INOX	430	210	2,980
	400	37026	37026HDZ	37026INOX	530	210	4,160
	500	37027	37027HDZ	37027INOX	630	210	5,520
	600	37028	37028HDZ	-	-	-	6,88
Угол 100	100	37122	37122HDZ	-	210	210	0,962
	150	37123	37123HDZ	-	260	210	1,434
	200	37124	37124HDZ	-	310	210	1,905
	300	37125	37125HDZ	-	410	210	2,963
	400	37126	37126HDZ	-	510	210	4,18
	500	37127	37127HDZ	-	610	210	5,552
	600	37128	37128HDZ	-	-	-	-
Крышка 15	50	38380	38280HDZ	-	-	-	-
	80	38281	38281HDZ	-	-	-	0,15
	100	38282	38282HDZ	38282INOX	-	-	0,17
	150	38283	38283HDZ	-	-	-	0,32
	200	38284	38284HDZ	38284INOX	-	-	0,49
	300	38285	38285HDZ	38285INOX	-	-	0,92
	400	38286	38286HDZ	38286INOX	-	-	1,48
	500	38287	38287HDZ	38287INOX	-	-	2,18
	600	38288	38288HDZ	-	-	-	2,78

Угол вертикальный внутренний переходник CSSD 90

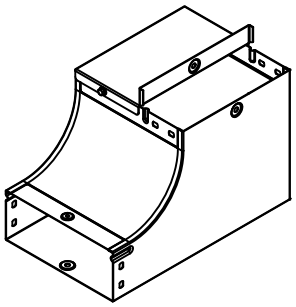

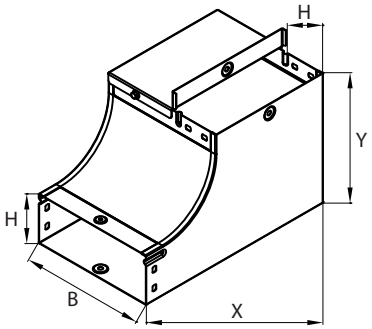

Предназначен для организации поворота трассы лотков вверх на 90°, при этом разворачивая открытую часть лотка вокруг своей оси на 90°.
Толщина стали аксессуара – 1,0 мм.

Высота H, мм	Ширина B, мм	Код, исполнение 1	Код, исполнение 2	Код, исполнение 3	X, мм	Y, мм	Вес (исп.1), кг/шт
Угол 50	100	37661	37661HDZ	-	230	180	0,92
	150	37662	37662HDZ	-	280	180	1,5
	200	37663	37663HDZ	-	330	180	2,1
	300	37664	37664HDZ	-	430	180	3,65
	400	37665	37665HDZ	-	530	180	-
	500	37666	37666HDZ	-	630	180	-
	600	37667	37667HDZ	-	730	180	-
Угол 80	80	37041	37041HDZ	-	210	210	0,9
	100	37042	37042HDZ	37042INOX	230	210	1,120
	150	37043	37043HDZ	-	280	210	1,700
	200	37044	37044HDZ	37044INOX	330	210	2,300
	300	37045	37045HDZ	37045INOX	430	210	3,950
	400	37046	37046HDZ	-	-	-	-
	500	37047	37047HDZ	-	-	-	-
	600	37048	37048HDZ	-	-	-	-
Угол 100	100	37142	37142HDZ	-	230	230	1,7
	150	37143	37143HDZ	-	280	230	2,35
	200	37144	37144HDZ	-	330	230	3,3
	300	37145	37145HDZ	-	430	230	4,3
	400	37146	37146HDZ	-	-	-	-
	500	37147	37147HDZ	-	-	-	-
	600	37148	37148HDZ	-	-	-	-

Угол вертикальный внутренний переходник CSSS 90

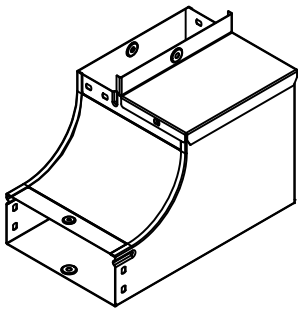

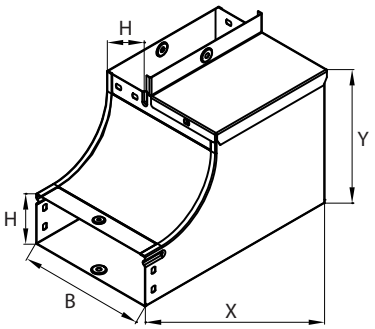

Предназначен для организации поворота трассы лотков вверх на 90°, при этом разворачивая открытую часть лотка вокруг своей оси на 90°.
Толщина стали аксессуара – 1,0 мм.

Высота H, мм	Ширина B, мм	Код, исполнение 1	Код, исполнение 2	Код, исполнение 3	X, мм	Y, мм	Вес (исп.1), кг/шт
Угол 50	100	37592	37592HDZ	-	230	180	0,92
	150	37593	37593HDZ	-	280	180	1,5
	200	37594	37594HDZ	-	330	180	2,1
	300	37595	37595HDZ	-	430	180	3,65
	400	37596	37596HDZ	-	530	180	-
	500	37597	37597HDZ	-	630	180	-
	600	37598	37598HDZ	-	730	180	-
Угол 80	80	37061	37061HDZ	-	210	210	0,9
	100	37062	37062HDZ	37062INOX	230	210	1,120
	150	37063	37063HDZ	-	280	210	1,700
	200	37064	37064HDZ	37064INOX	330	210	2,300
	300	37065	37065HDZ	37065INOX	430	210	3,950
	400	37066	37066HDZ	-	-	-	-
	500	37067	37067HDZ	-	-	-	-
	600	-	-	-	-	-	-
Угол 100	100	37072	37072HDZ	-	230	230	1,7
	150	37073	37073HDZ	-	280	230	2,35
	200	37074	37074HDZ	-	330	230	3,3
	300	37075	37075HDZ	-	430	230	4,3
	400	37076	37076HDZ	-	-	-	-
	500	37077	37077HDZ	-	-	-	-
	600	-	-	-	-	-	-

Угол горизонтальный изменяемый CPO

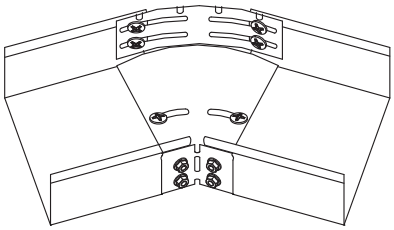

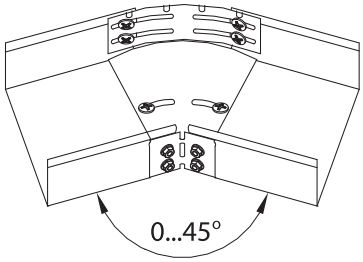

Высота H, мм	Ширина B, мм	Код, исполнение 1	Код, исполнение 2	Код, исполнение 3	Вес (исп.1), кг/шт
50	100	36008	36008HDZ	-	0,15
	150	36009	36009HDZ	-	0,2
	200	36010	36010HDZ	-	0,27
	300	36011	36011HDZ	-	0,44
80	80	36012	36012HDZ	-	0,14
	100	36013	36013HDZ	-	0,16
	150	36014	36014HDZ	-	0,22
	200	36015	36015HDZ	-	0,3
	300	36016	36016HDZ	-	0,48
100	100	36017	36017HDZ	-	0,17
	150	36018	36018HDZ	-	0,23
	200	36019	36019HDZ	-	0,31
	300	36020	36020HDZ	-	0,51

Ответвители

Ответвитель Т-образный DPT

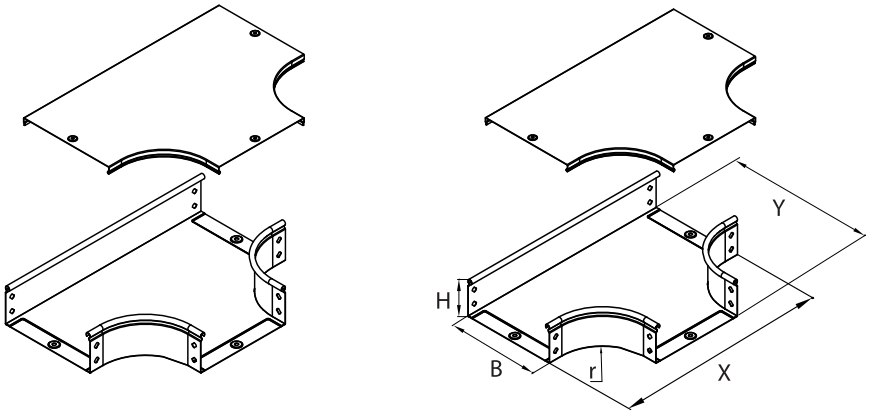

Предназначен для организации Т-образного отвода трассы в горизонтальной плоскости. Толщина стали аксессуара – 0,8 мм. Толщина стали крышки аксессуара – 0,6 мм.
Радиус r=100 мм

Высота H, мм	Ширина B, мм	Код, исполнение 1	Код, исполнение 2	Код, исполнение 3	X, мм	Y, мм	Вес (исп.1), кг/шт
Ответвитель 50	50	36120	36120HDZ	-	310	180	0,6
	100	36122	36122HDZ	-	360	230	0,8
	150	36123	36123HDZ	-	410	280	1,1
	200	36124	36124HDZ	-	460	330	1,7
	300	36125	36125HDZ	-	560	430	2,1
	400	36126	36126HDZ	-	660	530	3,1
	500	36127	36127HDZ	-	760	630	4,2
	600	36128	36128HDZ	-	-	-	5,3
Ответвитель 80	80	36141	36141HDZ	-	340	210	0,9
	100	36142	36142HDZ	36142INOX	360	230	0,96
	150	36143	36143HDZ	-	410	280	1,3
	200	36144	36144HDZ	36144INOX	460	330	1,62
	300	36145	36145HDZ	36145INOX	560	430	2,3
	400	36146	36146HDZ	36146INOX	660	530	3,4
	500	36147	36147HDZ	36147INOX	760	630	4,4
	600	36148	36148HDZ	-	-	-	5,5
Ответвитель 100	100	36161	36161HDZ	-	360	230	1
	150	36162	36162HDZ	-	410	280	1,37
	200	36163	36163HDZ	-	460	330	1,7
	300	36164	36164HDZ	-	560	430	2,4
	400	36165	36165HDZ	-	660	530	3,6
	500	36166	36166HDZ	-	760	630	4,62
	600	36167	36167HDZ	-	-	-	5,7
Крышка 15	50	38040	38040HDZ	-	-	-	0,25
	80	38041	38041HDZ	-	-	-	0,45
	100	38042	38042HDZ	38042INOX	-	-	0,5
	150	38043	38043HDZ	-	-	-	0,7
	200	38044	38044HDZ	38044INOX	-	-	1
	300	38045	38045HDZ	38045INOX	-	-	1,8
	400	38046	38046HDZ	38046INOX	-	-	2,6
	500	38047	38047HDZ	38047INOX	-	-	3,6
	600	38048	38048HDZ	-	-	-	4,6

Ответвитель Т-образный DL

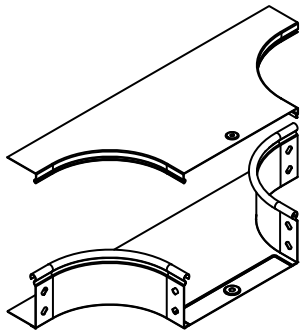

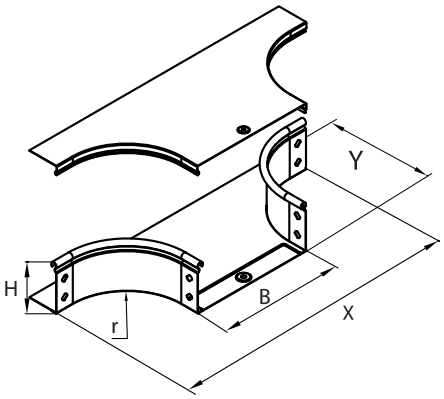

Предназначен для организации как Т-образного, так и Х-образного отвода трассы в горизонтальной плоскости, либо Т-ответвления вниз в вертикальной плоскости.
Толщина стали аксессуара – 0,8 мм. Толщина стали крышки аксессуара – 0,6 мм.
Радиус r=100 мм

Высота H, мм	Ширина B, мм	Код, исполнение 1	Код, исполнение 2	X, мм	Y, мм	Вес (исп.1), кг/шт
Ответвитель 50	50	36233	36233HDZ	310	180	0,39
	100	36235	36235HDZ	360	180	0,5
	150	36236	36236HDZ	410	180	0,56
	200	36237	36237HDZ	460	180	0,64
	300	36238	36238HDZ	560	180	0,76
	400	36239	36239HDZ	660	180	0,91
	500	36240	36240HDZ	760	180	1,06
	600	36241	36241HDZ	-	-	1,22
Ответвитель 80	80	36249	36249HDZ	340	180	0,57
	100	36250	36250HDZ	360	180	0,6
	150	36251	36251HDZ	410	180	0,66
	200	36252	36252HDZ	460	180	0,74
	300	36253	36253HDZ	560	180	0,86
	400	36254	36254HDZ	660	180	1,01
	500	36255	36255HDZ	760	180	1,16
	600	36256	36256HDZ	-	-	1,32
Ответвитель 100	100	36263	36263HDZ	360	180	0,67
	150	36264	36264HDZ	410	180	0,73
	200	36265	36265HDZ	460	180	0,81
	300	36266	36266HDZ	560	180	0,93
	400	36267	36267HDZ	660	180	1,08
	500	36268	36268HDZ	760	180	1,23
	600	36269	36269HDZ	-	-	1,39
Крышка 15	50	38361	38361HDZ	-	-	0,19
	80	38362	38362HDZ	-	-	0,23
	100	38363	38363HDZ	-	-	0,26
	150	38364	38364HDZ	-	-	0,31
	200	38365	38365HDZ	-	-	0,37
	300	38366	38366HDZ	-	-	0,48
	400	38367	38367HDZ	-	-	0,59
	500	38368	38368HDZ	-	-	0,7
	600	38369	38369HDZ	-	-	0,81

Ответвитель крестообразный DPX

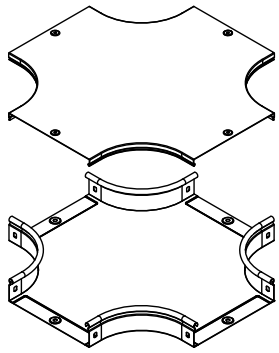

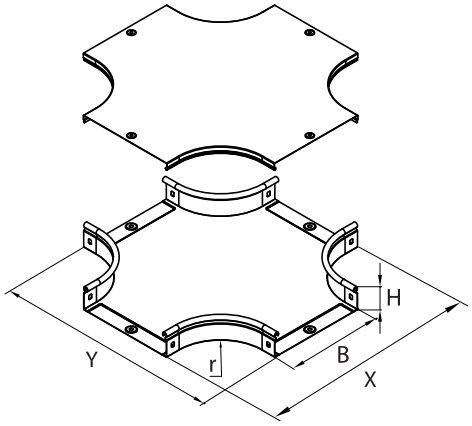

Предназначен для организации двустороннего Х-образного отвода трассы в горизонтальной плоскости.
Толщина стали аксессуара – 0,8 мм. Толщина стали крышки аксессуара – 0,6 мм.
Радиус r=100 мм

Высота H, мм	Ширина B, мм	Код, исполнение 1	Код, исполнение 2	Код, исполнение 3	X, мм	Y, мм	Вес (исп.1), кг/шт
Ответвитель 50	50	36180	36180HDZ	-	310	310	0,75
	100	36182	36182HDZ	-	360	360	1
	150	36183	36183HDZ	-	410	410	1,3
	200	36184	36184HDZ	-	470	470	1,7
	300	36185	36185HDZ	-	560	560	2,4
	400	36186	36186HDZ	-	660	660	3,4
	500	36187	36187HDZ	-	760	760	4,3
	600	36188	36188HDZ	-	-	-	5,4
Ответвитель 80	80	36201	36201HDZ	-	340	340	1
	100	36202	36202HDZ	36202INOX	360	360	1,1
	150	36203	36203HDZ	-	410	410	1,4
	200	36204	36204HDZ	36204INOX	470	470	1,8
	300	36205	36205HDZ	36205INOX	560	560	2,6
	400	36206	36206HDZ	36206INOX	660	660	3,8
	500	36207	36207HDZ	36207INOX	760	760	4,7
	600	36208	36208HDZ	-	-	-	5,7
Ответвитель 100	100	36221	36221HDZ	-	360	360	1,16
	150	36222	36222HDZ	-	410	410	1,47
	200	36223	36223HDZ	-	470	470	1,9
	300	36224	36224HDZ	-	560	560	2,75
	400	36225	36225HDZ	-	660	660	4
	500	36226	36226HDZ	-	760	760	4,95
	600	36227	36227HDZ	-	-	-	6,05
Крышка 15	50	38060	38060HDZ	-	-	-	0,3
	80	38061	38061HDZ	-	-	-	0,55
	100	38062	38062HDZ	38062INOX	-	-	0,6
	150	38063	38063HDZ	-	-	-	0,9
	200	38064	38064HDZ	38064INOX	-	-	1,3
	300	38065	38065HDZ	38065INOX	-	-	2,1
	400	38066	38066HDZ	38066INOX	-	-	3
	500	38067	38067HDZ	38067INOX	-	-	4,2
	600	38068	38068HDZ	-	-	-	4,5

Ответвитель Т-образный вертикальный TD

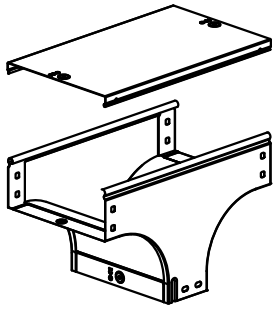

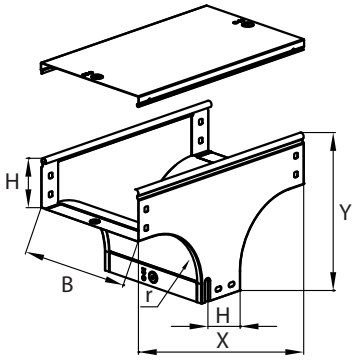

Предназначен для организации Т-образного отвода трассы лотков вниз.
Толщина стали аксессуара – 0,8 мм. Толщина стали крышки аксессуара – 0,6 мм.
Радиус r=100 мм

Высота H, мм	Ширина B, мм	Код, исполнение 1	Код, исполнение 2	Код, исполнение 3	X, мм	Y, мм	Вес (исп.1), кг/шт
Угол 50	100	37519	37519HDZ	-	310	180	0,685
	150	37513	37513HDZ	-	310	180	0,855
	200	37514	37514HDZ	-	310	180	0,8
	300	37515	37515HDZ	-	310	180	1,025
	400	37516	37516HDZ	-	310	180	1,385
	500	37517	37517HDZ	-	310	180	2,045
	600	37518	37518HDZ	-	-	-	-
Угол 80	80	37101	37101HDZ	-	340	210	1,000
	100	37102	37102HDZ	37102INOX	340	210	1,060
	150	37103	37103HDZ	-	340	210	1,230
	200	37104	37104HDZ	37104INOX	340	210	1,400
	300	37105	37105HDZ	37105INOX	340	210	1,760
	400	37106	37106HDZ	37106INOX	340	210	2,060
	500	37107	37107HDZ	37107INOX	340	210	2,420
	600	37108	37108HDZ	-	-	-	2,850
Угол 100	100	37112	37112HDZ	-	360	240	1,35
	150	37113	37113HDZ	-	360	240	1,25
	200	37114	37114HDZ	-	360	240	1,5
	300	37115	37115HDZ	-	360	240	1,75
	400	37116	37116HDZ	-	360	240	2
	500	37117	37117HDZ	-	360	240	2,25
	600	37118	37118HDZ	-	360	240	2,6
Крышка 15	50	38300	38302HDZ	-	-	-	0,210
	80	38301	38301HDZ	-	-	-	0,245
	100	38302	38302HDZ	38302INOX	-	-	0,290
	150	38303	38303HDZ	-	-	-	0,400
	200	38304	38304HDZ	38304INOX	-	-	0,510
	300	38305	38305HDZ	38305INOX	-	-	0,720
	400	38306	38306HDZ	38306INOX	-	-	0,940
	500	38307	38307HDZ	38307INOX	-	-	1,160
	600	38309	38309HDZ	-	-	-	-

Ответвитель Т-образный вертикальный боковой TDS

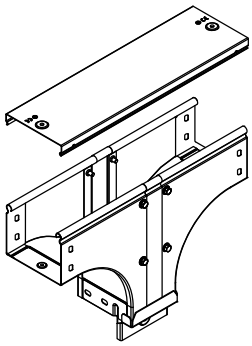

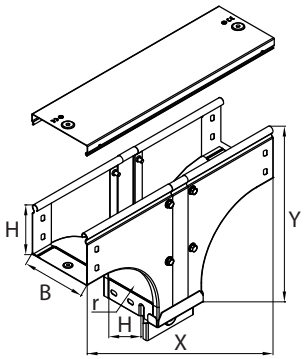

Предназначен для организации Т-образного отвода трассы лотков вниз, при этом разворачивая открытую часть лотка вокруг своей оси на 90°.
Толщина стали аксессуара – 0,8 мм. Толщина стали крышки аксессуара – 0,6 мм.
Радиус r=100 мм

Высота H, мм	Ширина B, мм	Код, исполнение 1	Код, исполнение 2	Код, исполнение 3	X, мм	Y, мм	Вес (исп.1), кг/шт
Угол 50	100	37582	37582HDZ	-	360	180	0,73
	150	37583	37583HDZ	-	410	180	1,11
	200	37584	37584HDZ	-	460	180	1,6
	300	37585	37585HDZ	-	560	180	2,71
	400	37586	37586HDZ	-	660	180	3,9
	500	37587	37587HDZ	-	760	180	5,27
	600	37588	37588HDZ	-	-	-	-
Угол 80	80	37161	37161HDZ	-	340	210	1,050
	100	37162	37162HDZ	37162INOX	360	210	1,280
	150	37163	37163HDZ	-	410	210	1,660
	200	37164	37164HDZ	37164INOX	460	210	2,150
	300	37165	37165HDZ	37165INOX	560	210	3,260
	400	37166	37166HDZ	37166INOX	660	210	4,445
	500	37167	37167HDZ	37167INOX	760	210	5,815
	600	37168	37168HDZ	-	-	-	-
Угол 100	100	37172	37172HDZ	-	360	230	1,88
	150	37173	37173HDZ	-	410	230	2,26
	200	37174	37174HDZ	-	460	230	2,75
	300	37175	37175HDZ	-	560	230	3,86
	400	37176	37176HDZ	-	660	230	5,04
	500	37177	37177HDZ	-	760	230	6,42
	600	37178	37178HDZ	-	-	-	-
Крышка 15	50	38300	38300HDZ	-	-	-	0,210
	80	38301	38301HDZ	-	-	-	0,245
	100	38322	38322HDZ	38322INOX	-	-	0,310
	150	38323	38323HDZ	-	-	-	0,480
	200	38324	38324HDZ	38324INOX	-	-	0,680
	300	38325	38325HDZ	38325INOX	-	-	1,190
	400	38326	38326HDZ	38326INOX	-	-	1,830
	500	38327	38327HDZ	38327INOX	-	-	2,590
	600	38328	38328HDZ	-	-	-	3,37

Ответвитель Т-образный вертикальный TDSA - переходник

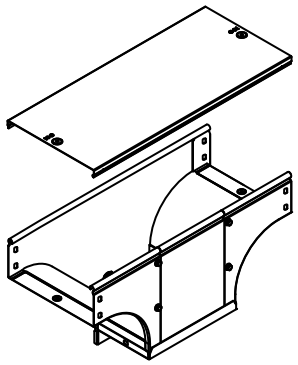

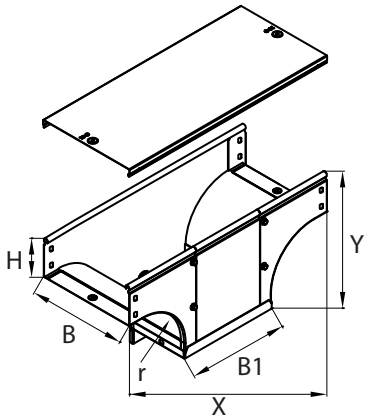

Предназначен для организации Т-образного отвода трассы лотков высотой 80 мм вниз, при этом разворачивая открытую часть лотка вокруг своей оси на 90°. Ширина основания отходящего вниз лотка больше исходного. Толщина стали аксессуара – 0,8 мм. Толщина стали крышки аксессуара – 0,6 мм.
Радиус r=100 мм

Высота H, мм	Ширина, B, мм	Ширина, B1, мм	Код, исполнение 1	Код, исполнение 2	Код, исполнение 3	X, мм	Y, мм	Вес (исп.1), кг/шт
Ответвитель 80	80	100	37601	37601HDZ	-	360	210	1,140
	80	150	37602	37602HDZ	-	410	210	1,300
	80	200	37603	37603HDZ	-	460	210	1,500
	80	300	37604	37604HDZ	-	560	210	1,840
	100	150	37605	37605HDZ	-	410	210	1,460
	100	200	37606	37606HDZ	-	460	210	1,680
	100	300	37607	37607HDZ	-	560	210	2,070
	150	200	37610	37610HDZ	-	460	210	1,920
	150	300	37611	37611HDZ	-	560	210	2,370
	150	400	37612	37612HDZ	-	660	210	2,750
	200	300	37614	37614HDZ	-	560	210	2,680
	200	400	37615	37615HDZ	-	660	210	3,100
	200	500	37616	37616HDZ	-	760	210	3,550
	300	400	37617	37617HDZ	-	660	210	3,800
	300	500	37618	37618HDZ	-	760	210	4,300
Крышка 15	80	100	38381	38381HDZ	-	360	80	0,260
	80	150	38382	38382HDZ	-	410	80	0,300
	80	200	38383	38383HDZ	-	460	80	0,330
	80	300	38384	38384HDZ	-	560	80	0,400
	100	150	38385	38385HDZ	-	410	100	0,350
	100	200	38386	38386HDZ	-	460	100	0,390
	100	300	38387	38387HDZ	-	560	100	0,480
	150	200	38390	38390HDZ	-	460	150	0,540
	150	300	38391	38391HDZ	-	560	150	0,650
	150	400	38392	38392HDZ	-	660	150	0,770
	200	300	38394	38394HDZ	-	560	200	0,830
	200	400	38395	38395HDZ	-	660	200	0,980
	200	500	38396	38396HDZ	-	760	200	1,130
	300	400	38397	38397HDZ	-	660	300	1,400
	300	500	38398	38398HDZ	-	760	300	1,600

Ответвитель Т-образный вертикальный TDSR - переходник

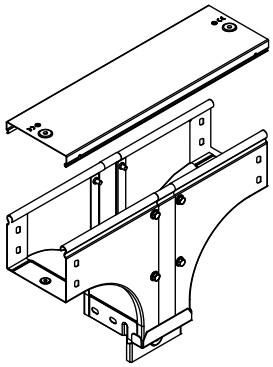

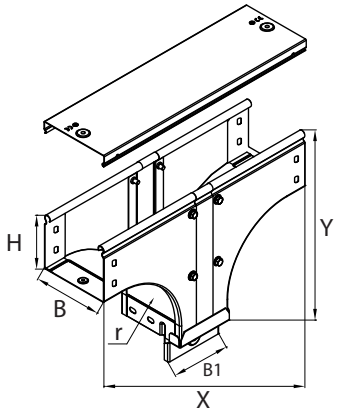

Предназначен для организации Т-образного отвода трассы лотков высотой 80 мм вниз, при этом разворачивая открытую часть лотка вокруг своей оси на 90°. Ширина основания отходящего вниз лотка меньше исходного.
Толщина стали аксессуара – 0,8 мм. Толщина стали крышки аксессуара – 0,6 мм.
Радиус r=100 мм

Высота H, мм	Ширина, B, мм	Ширина, B1, мм	Код, исполнение 1	Код, исполнение 2	Код, исполнение 3	X, мм	Y, мм	Вес (исп.1), кг/шт
Ответвитель 80	100	80	37620	37620HDZ	-	340	210	1,200
	150	80	37621	37621HDZ	-	340	210	1,400
	150	100	37622	37622HDZ	-	360	210	1,480
	200	80	37623	37623HDZ	-	340	210	1,480
	200	100	37624	37624HDZ	-	360	210	1,700
	200	150	37625	37625HDZ	-	410	210	1,935
	300	80	37626	37626HDZ	-	340	210	2,050
	300	100	37627	37627HDZ	-	360	210	2,160
	300	150	37628	37628HDZ	-	410	210	2,420
	300	200	37629	37629HDZ	-	460	210	2,730
	400	150	37632	37632HDZ	-	410	210	2,870
	400	200	37633	37633HDZ	-	460	210	3,220
	500	200	37638	37638HDZ	-	460	210	3,750
	500	300	37639	37639HDZ	-	560	210	4,480
	500	400	37640	37640HDZ	-	760	210	4,300
Крышка 15	100	80	38302	38302HDZ	-	340	100	0,290
	150	80	38303	38303HDZ	-	340	150	0,400
	150	100	38400	38400HDZ	-	360	150	0,420
	200	80	38304	38304HDZ	-	340	200	0,500
	200	100	38401	38401HDZ	-	360	200	0,530
	200	150	38402	38402HDZ	-	410	200	0,600
	300	80	38305	38305HDZ	-	340	300	0,720
	300	100	38403	38403HDZ	-	360	300	0,760
	300	150	38404	38404HDZ	-	410	300	0,870
	300	200	38405	38405HDZ	-	460	300	0,980
	400	150	38407	38407HDZ	-	410	400	1,130
	400	200	38408	38408HDZ	-	460	400	1,270
	500	200	38412	38412HDZ	-	460	500	1,570
	500	300	38413	38413HDZ	-	560	500	1,900
	500	400	38414	38414HDZ	-	760	300	1,600

Ответвитель-крышка Т-образный вертикальный вниз DDS

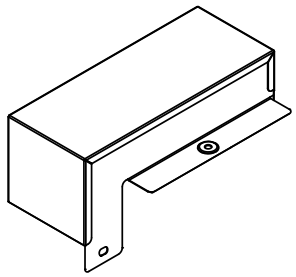

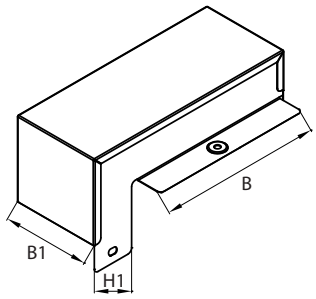

Предназначен для организации Т-образного отвода вниз, при этом разворачивая открытую часть лотка вокруг своей оси на 90°. Удобно использовать в ходе эксплуатации кабельной трассы, т.к. не требует распиливания лотков. Толщина стали аксессуара – 0,8 мм.

Ширина B, мм	Ширина, B1, мм	Код, исполнение 1	Код, исполнение 2	H1, мм	Вес (исп.1), кг/шт
100	50	37378	37378HDZ	50	0,364
150	50	37379	37379HDZ	50	0,439
200	50	37380	37380HDZ	50	0,513
200	100	37381	37381HDZ	50	0,660
300	50	37382	37382HDZ	50	0,664
300	100	37383	37383HDZ	50	0,843
300	150	37384	37384HDZ	50	1,021

Ответвитель-крышка Т-образный - переходник DDT

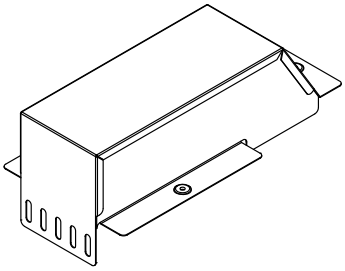

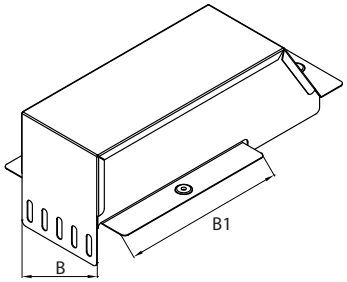

Предназначен для организации горизонтального Т-отвода в ходе эксплуатации кабельной трассы, т.к. не требует распиливания лотков. Толщина стали аксессуара – 0,8 мм.
Кабельная трасса, от которой осуществляется ответвление, может быть любой высоты.

Ширина, B, мм	Ширина, B1, мм	Код, исполнение 1	Код, исполнение 2	Вес (исп.1), кг/шт
100	100	36562	36562HDZ	0,53
100	150	36563	36563HDZ	0,64
100	200	36566	36566HDZ	0,77
150	200	36567	36567HDZ	1,03
100	300	36570	36570HDZ	0,79
150	300	36571	36571HDZ	1,28
200	300	36572	36572HDZ	1,63

Крышка-ответвитель (плоская) TSS

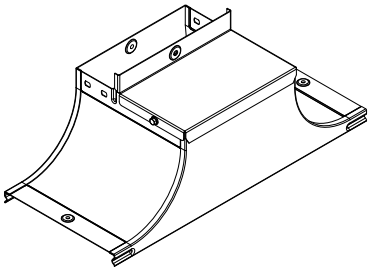

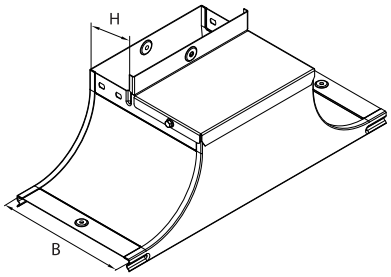

Предназначен для организации ответвления трассы вверх, при этом разворачивая открытую часть лотка вокруг своей оси на 90°.
Толщина стали аксессуара – 1,0 мм.

Высота H, мм	Ширина B, мм	Код, исполнение 1	Код, исполнение 2	Код, исполнение 3	X, мм	Y, мм	Вес (исп.1), кг/шт
50	100	37532	37532HDZ	-	360	198	0,9
	150	37539	37539HDZ	-	410	198	1,2
	200	37534	37534HDZ	-	460	198	1,5
	300	37535	37535HDZ	-	560	198	1,6
	400	37536	37536HDZ	-	660	198	1,8
	500	37537	37537HDZ	-	760	198	2
	600	-	-	-	-	-	-
80	80	-	-	-	-	-	-
	100	37232	37232HDZ	37232INOX	-	-	1,2
	150	37233	37233HDZ	-	360	198	1,4
	200	37234	37234HDZ	37234INOX	410	198	1,7
	300	37235	37235HDZ	37235INOX	460	198	1,8
	400	37226	37226HDZ	-	560	198	2
	500	37227	37227HDZ	-	660	198	2,21
	600	-	-	-	760	198	2,42
100	100	37332	37332HDZ	-	-	-	1,5
	150	37333	37333HDZ	-	410	198	1,7
	200	37334	37334HDZ	-	460	198	2
	300	37335	37335HDZ	-	560	198	2,1
	400	37336	37336HDZ	-	660	198	2,3
	500	37337	37337HDZ	-	760	198	2,51
	600	37338	37338HDZ	-	-	-	-

Т-ответвитель вверх TS

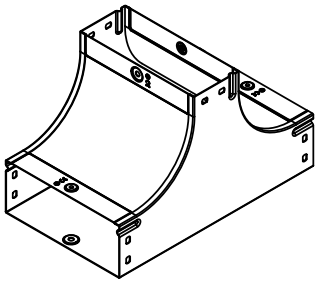

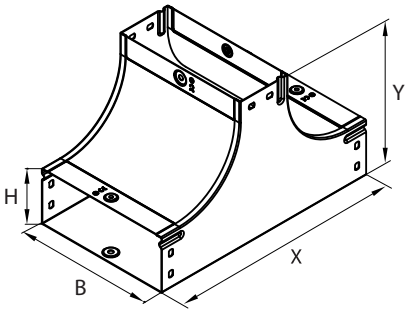

Предназначен для организации ответвления трассы лотков вверх.
Толщина стали аксессуара – 1,0 мм.

Высота H, мм	Ширина B, мм	Код, исполнение 1	Код, исполнение 2	Код, исполнение 3	X, мм	Y, мм	Вес (исп.1), кг/шт
50	100	37212	37212HDZ	-	310	180	1,03
	150	37213	37213HDZ	-	310	180	1,3
	200	37214	37214HDZ	-	310	180	1,52
	300	37215	37215HDZ	-	310	180	2,28
	400	-	-	-	-	-	-
	500	-	-	-	-	-	-
	600	-	-	-	-	-	-
80	80	37201	37201HDZ	-	340	210	1,14
	100	37202	37202HDZ	37202INOX	340	210	1,280
	150	37203	37203HDZ	-	340	210	1,550
	200	37204	37204HDZ	37204INOX	340	210	1,770
	300	37205	37205HDZ	37205INOX	340	210	2,530
	400	-	-	-	-	-	-
	500	-	-	-	-	-	-
	600	-	-	-	-	-	-
100	100	37402	37402HDZ	-	360	230	1,29
	150	37403	37403HDZ	-	360	230	1,43
	200	37404	37404HDZ	-	360	230	1,71
	300	37405	37405HDZ	-	360	230	1,92
	400	37406	37406HDZ	-	-	-	-
	500	37407	37407HDZ	-	-	-	-
	600	-	-	-	-	-	-

Т-ответвитель вверх (плоский) TSS

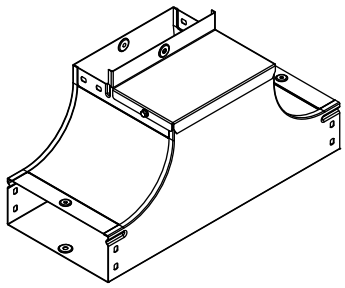

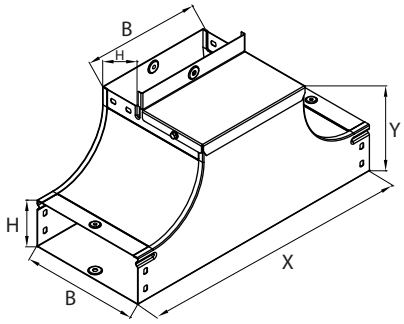

Предназначен для организации ответвления трассы лотков вверх, при этом разворачивая открытую часть лотка вокруг своей оси на 90°.
Толщина стали аксессуара – 1,0 мм.

Высота H, мм	Ширина B, мм	Код, исполнение 1	Код, исполнение 2	Код, исполнение 3	X, мм	Y, мм	Вес (исп.1), кг/шт
50	100	37132	37132HDZ	-	360	180	0,95
	150	37133	37133HDZ	-	410	180	1,55
	200	37134	37134HDZ	-	460	180	2,2
	300	37135	37135HDZ	-	560	180	3,9
	400	-	-	-	-	-	-
	500	-	-	-	-	-	-
	600	-	-	-	-	-	-
80	80	37221	37221HDZ	-	340	210	1,15
	100	37222	37222HDZ	37222INOX	360	210	1,450
	150	37223	37223HDZ	-	410	210	2,050
	200	37224	37224HDZ	37224INOX	460	210	2,700
	300	37225	37225HDZ	37225INOX	570	210	4,400
	400	-	-	-	-	-	-
	500	-	-	-	-	-	-
	600	-	-	-	-	-	-
100	100	37322	37322HDZ	-	360	230	2,05
	150	37323	37323HDZ	-	410	230	2,65
	200	37324	37324HDZ	-	460	230	3,3
	300	37325	37325HDZ	-	560	230	5
	400	37326	37326HDZ	-	-	-	-
	500	37327	37327HDZ	-	-	-	-
	600	-	-	-	-	-	-

Крышка-ответвитель TS

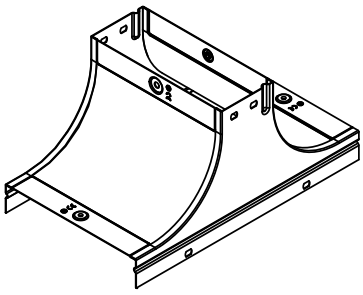

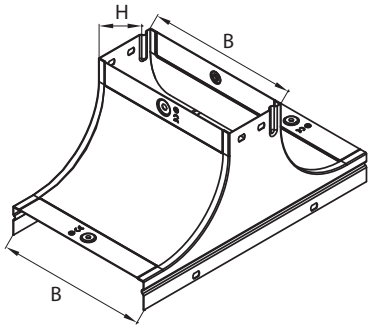

Предназначен для организации ответвления трассы вверх.
Толщина стали аксессуара – 1,0 мм.

Высота H, мм	Ширина B, мм	Код, исполнение 1	Код, исполнение 2	Код, исполнение 3	X, мм	Y, мм	Вес (исп.1), кг/шт
50	100	37252	37252HDZ	-	310	168	1,25
	150	37253	37253HDZ	-	310	168	1,05
	200	37254	37254HDZ	-	310	168	1,45
	300	37255	37255HDZ	-	310	168	1,85
	400	37256	37256HDZ	-	310	168	2,25
	500	37257	37257HDZ	-	310	168	2,65
	600	-	-	-	-	-	-
80	80	-	-	-	340	168	-
	100	37242	37242HDZ	37242INOX	340	168	1,2
	200	37243	37243HDZ	37243INOX	340	168	1,7
	300	37244	37244HDZ	37244INOX	340	168	1,8
	400	37206	37206HDZ	-	340	168	2
	500	37207	37207HDZ	-	340	168	2,22
	500	-	-	-	-	-	-
	600	-	-	-	360	168	1,7
100	100	37342	37342HDZ	-	360	168	1,8
	150	37343	37343HDZ	-	360	168	1,9
	200	37344	37344HDZ	-	360	168	2,1
	300	37345	37345HDZ	-	360	168	2,3
	400	37346	37346HDZ	-	360	168	2,5
	500	37347	37347HDZ	-	-	-	-
	600	-	-	-	-	-	-

Переходник RRC

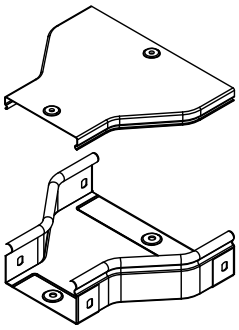

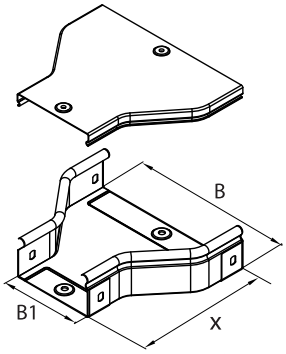

Предназначенадляорганизациисимметричного перехода на лоток другой ширины.
Толщина стали аксессуара – 0,8 мм. Толщина стали крышки аксессуара – 0,6 мм.
В качестве исполнения из нержавеющей стали - использовать упрощенную редукцию.

Высота H, мм	Ширина, B, мм	Ширина, B1, мм	Код, исполнение 1	Код, исполнение 2	X, мм	Вес (исп.1), кг/шт
Переходник 50	100	50	36308	36308HDZ	170	0,40
	150	100	36309	36309HDZ	180	0,43
	200	100	36310	36310HDZ	170	0,45
	200	150	36311	36311HDZ	180	0,50
	300	100	36312	36312HDZ	230	0,68
	300	150	36313	36313HDZ	200	0,67
	300	200	36314	36314HDZ	170	0,60
	400	200	36315	36315HDZ	230	0,76
	400	300	36316	36316HDZ	230	0,86
	500	200	36317	36317HDZ	250	0,91
	500	300	36318	36318HDZ	340	0,98
	500	400	36319	36319HDZ	350	1,20
Переходник 80	150	80	36281	36281HDZ	180	0,45
	150	100	36282	36282HDZ	180	0,45
	200	80	36283	36283HDZ	180	0,50
	200	100	36284	36284HDZ	170	0,48
	200	150	36285	36285HDZ	180	0,52
	300	80	36286	36286HDZ	245	0,75
	300	100	36287	36287HDZ	230	0,76
	300	150	36288	36288HDZ	200	0,70
	300	200	36289	36289HDZ	170	0,60
	400	200	36299	36299HDZ	180	0,80
	400	300	36290	36290HDZ	230	0,90
	500	300	36291	36291HDZ	340	1,30
	500	400	36292	36292HDZ	350	1,58
	500	200	36293	36293HDZ	350	1,60
Переходник 100	150	100	36320	36320HDZ	180	0,56
	200	100	36321	36321HDZ	170	0,60
	200	150	36322	36322HDZ	180	0,65
	300	100	36323	36323HDZ	230	0,89
	300	150	36324	36324HDZ	200	0,88
	300	200	36325	36325HDZ	170	0,78
	400	200	36326	36326HDZ	230	1,10
	400	300	36327	36327HDZ	230	1,20
	500	200	36328	36328HDZ	250	1,25
	500	300	36329	36329HDZ	340	1,32
	500	400	36330	36330HDZ	350	1,60
Крышка 15	100	50	38079	38079HDZ	-	0,20
	150	80	38081	38081HDZ	-	0,25
	150	100	38082	38082HDZ	-	0,28
	200	80	38083	38083HDZ	-	0,30
	200	100	38084	38084HDZ	-	0,30
	200	150	38085	38085HDZ	-	0,34
	300	80	38086	38086HDZ	-	0,50
	300	100	38087	38087HDZ	-	0,48
	300	150	38088	38088HDZ	-	0,46
	300	200	38089	38089HDZ	-	0,44
	400	200	38308	38308HDZ	-	0,50
	400	300	38090	38090HDZ	-	0,50
	500	200	38093	38093HDZ	-	0,50
	500	300	38091	38091HDZ	-	0,55
	500	400	38092	38092HDZ	-	0,60
	600	300	38191	38191HDZ	-	0,60
	600	400	38192	38192HDZ	-	0,65
	600	500	38193	38193HDZ	-	0,70

Переходник левосторонний RRS / правосторонний RRD

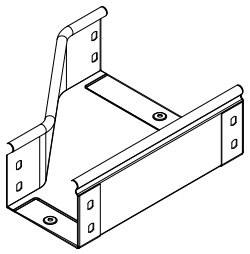

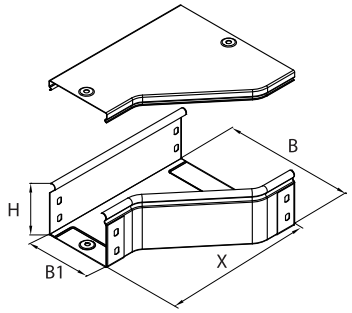

Предназначен для организации левостороннего или правостороннего перехода на лоток другой ширины.
В качестве исполнения из нержавеющей стали - использовать упрощенную редукцию.

Высота H, мм	Ширина, B, мм	Ширина, B1, мм	RRS		RRD		X, мм	Вес (исп.1), кг/шт
			Код, исп. 1	Код, исп. 2	Код, исп. 1	Код, исп. 2		
Переходник 50	100	50	36354	36354HDZ	36331	36331HDZ	180	0,38
	150	100	36355	36355HDZ	36332	36332HDZ	170	0,40
	200	100	36356	36356HDZ	36333	36333HDZ	230	0,58
	200	150	36357	36357HDZ	36334	36334HDZ	180	0,60
	300	100	36358	36358HDZ	36335	36335HDZ	350	0,60
	300	150	36359	36359HDZ	36336	36336HDZ	290	1,10
	300	200	36360	36360HDZ	36337	36337HDZ	230	0,90
	400	200	36361	36361HDZ	36338	36338HDZ	340	1,00
	400	300	36362	36362HDZ	36339	36339HDZ	230	0,90
	500	200	36363	36363HDZ	36340	36340HDZ	280	1,00
	500	300	36364	36364HDZ	36341	36341HDZ	350	1,10
	500	400	36365	36365HDZ	36342	36342HDZ	320	1,40
Переходник 80	100	80	36521	36521HDZ	36401	36401HDZ	180	0,42
	150	80	36522	36522HDZ	36402	36402HDZ	190	0,48
	150	100	36523	36523HDZ	36403	36403HDZ	170	0,42
	200	80	36524	36524HDZ	36404	36404HDZ	250	0,68
	200	100	36525	36525HDZ	36405	36405HDZ	230	0,62
	200	150	36526	36526HDZ	36406	36406HDZ	170	0,60
	300	80	36527	36527HDZ	36407	36407HDZ	370	1,20
	300	100	36528	36528HDZ	36408	36408HDZ	350	1,10
	300	150	36529	36529HDZ	36409	36409HDZ	290	1,00
	300	200	36530	36530HDZ	36410	36410HDZ	230	0,90
	400	200	36305	36305HDZ	36301	36301HDZ	210	1,00
	400	300	36531	36531HDZ	36411	36411HDZ	230	1,20
	500	300	36532	36532HDZ	36412	36412HDZ	350	1,30
	500	400	36307	36307HDZ	36413	36413HDZ	320	1,40
Переходник 100	150	100	36366	36366HDZ	36343	36343HDZ	170	0,50
	200	100	36367	36367HDZ	36344	36344HDZ	230	0,60
	200	150	36368	36368HDZ	36345	36345HDZ	180	0,68
	300	100	36369	36369HDZ	36346	36346HDZ	350	0,70
	300	150	36370	36370HDZ	36347	36347HDZ	290	1,10
	300	200	36371	36371HDZ	36348	36348HDZ	230	1,15
	400	200	36372	36372HDZ	36349	36349HDZ	340	1,20
	400	300	36373	36373HDZ	36350	36350HDZ	230	1,10
	500	200	36374	36374HDZ	36351	36351HDZ	280	1,20
	500	300	36375	36375HDZ	36352	36352HDZ	350	1,35
	500	400	36376	36376HDZ	36353	36353HDZ	320	1,80
Крышка 15	100	50	38160	38160HDZ	38120	38120HDZ	-	0,2
	100	80	38161	38161HDZ	38121	38121HDZ	-	0,22
	150	80	38162	38162HDZ	38122	38122HDZ	-	0,26
	150	100	38163	38163HDZ	38123	38123HDZ	-	0,24
	200	80	38164	38164HDZ	38124	38124HDZ	-	0,36
	200	100	38165	38165HDZ	38125	38125HDZ	-	0,38
	200	150	38166	38166HDZ	38126	38126HDZ	-	0,32
	300	80	38167	38167HDZ	38127	38127HDZ	-	0,7
	300	100	38168	38168HDZ	38128	38128HDZ	-	0,72
	300	150	38169	38169HDZ	38129	38129HDZ	-	0,62
	300	200	38170	38170HDZ	38130	38130HDZ	-	0,54
	400	200	38313	38313HDZ	38310	38310HDZ	-	0,65
	400	300	38171	38171HDZ	38131	38131HDZ	-	0,7
	500	200	38315	38315HDZ	38316	38316HDZ	-	0,82
	500	300	38172	38172HDZ	38132	38132HDZ	-	0,9
	500	400	38173	38173HDZ	38133	38133HDZ	-	1,1

Горизонтальный угол 90, голухой

Предназначен для организации поворота трассы в горизонтальной плоскости на 90°. Используется в местах с малым радиусом изгиба или прокладки кабеля около станков и промышленного оборудования. Вид Исполнение 1 - Сталь, оцинкованная по методу Сендзимира (масса цинкового покрытия 180-200 г/м2).

Высота, H, мм	Ширина, B, мм	Код, исполнение 1	Ширина	Высота	Вес, кг
50	50	39000	100	50	0,23

Угол вертикальный вверх 90, глухой

Предназначен для организации поворота трассы вверх на 90°. Используется в местах с малым радиусом изгиба или прокладки кабеля около станков и промышленного оборудования.. Вид Исполнение 1 - Сталь, оцинкованная по методу Сендзимира (масса цинкового покрытия 180-200 г/м2).

Высота, H, мм	Ширина, B, мм	Код, исполнение 1	Ширина	Высота	Вес, кг
50	50	39001	100	50	0,22

Угол вертикальный вниз 90, глухой

Предназначен для организации поворота трассы вниз на 90°. Используется в местах с малым радиусом изгиба или прокладки кабеля около станков и промышленного оборудования.. Вид Исполнение 1 - Сталь, оцинкованная по методу Сендзимира (масса цинкового покрытия 180-200 г/м2).

Высота, H, мм	Ширина, B, мм	Код, исполнение 1	Ширина	Высота	Вес, кг
50	50	39002	100	50	0,25

Ответвитель горизонтальный Т-образный, глухой

Предназначен для организации Т-образного отвода трассы в горизонтальной плоскости. Используется в местах с малым радиусом изгиба или прокладки кабеля около станков и промышленного оборудования. Вид Исполнение 1 - Сталь, оцинкованная по методу Сендзимира (масса цинкового покрытия 180-200 г/м2).

Высота, H, мм	Ширина, B, мм	Код, исполнение 1	Ширина	Высота	Вес, кг
50	50	39003	150	50	0,31

Ответвитель горизонтальный Х-образный, глухой

Предназначен для организации двустороннего Х-образного отвода трассы в горизонтальной плоскости. Используется в местах с малым радиусом изгиба или прокладки кабеля около станков и промышленного оборудования.. Вид Исполнение 1 - Сталь, оцинкованная по методу Сендзимира (масса цинкового покрытия 180-200 г/м2).

Высота, H, мм	Ширина, B, мм	Код, исполнение 1	Ширина	Высота	Вес, кг
50	50	39004	150	50	0,38

Разворот плоскости левый, глухой

Предназначен для разворота плоскости трассы на 90° влево. Используется в местах с малым радиусом изгиба или прокладки кабеля около станков и промышленного оборудования.. Вид Исполнение 1 - Сталь, оцинкованная по методу Сендзимира (масса цинкового покрытия 180-200 г/м2)

Высота, H, мм	Ширина, B, мм	Код, исполнение 1	Ширина	Высота	Вес, кг
50	50	39005	100	50	0,14

Разворот плоскости правый, глухой

Предназначен для разворота плоскости трассы на 90° вправо. Используется в местах с малым радиусом изгиба или прокладки кабеля около станков и промышленного оборудования.. Вид Исполнение 1 - Сталь, оцинкованная по методу Сендзимира (масса цинкового покрытия 180-200 г/м2).

Высота, H, мм	Ширина, B, мм	Код, исполнение 1	Ширина	Высота	Вес, кг
50	50	39006	100	50	0,14

Упрощенная редукция симметричная

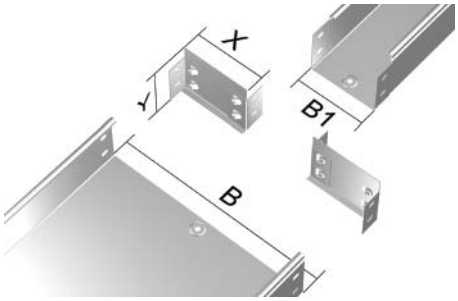

Предназначен для организации симметричного перехода на лоток другой ширины.
Поставляется только в исполнении 3 - из нержавеющей стали.

Высота H, мм	Ширина, B, мм	Ширина, B1, мм	Код, исполнение 3	X, мм	Y, мм	Вес, кг/шт
80	200	100	36284INOX	50	80	0,21
	300	100	36287INOX	100	80	0,27
	300	200	36289INOX	50	80	0,21
	400	200	36299INOX	100	80	0,27
	400	300	36290INOX	50	80	0,21
	500	300	36291INOX	100	80	0,27
	500	400	36292INOX	50	80	0,21

Упрощенная редукция левосторонняя

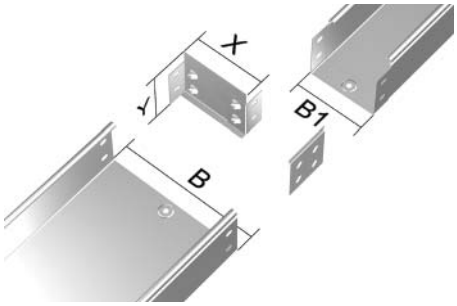

Предназначен для организации левостороннего перехода на лоток другой ширины.
Поставляется только в исполнении 3 - из нержавеющей стали.

Высота H, мм	Ширина, B, мм	Ширина, B1, мм	Код, исполнение 3	X, мм	Y, мм	Вес, кг/шт
80	200	100	36525INOX	100	80	0,17
	300	100	36528INOX	200	80	0,23
	300	200	36530INOX	100	80	0,17
	400	200	36305INOX	200	80	0,2
	400	300	36531INOX	100	80	0,15
	500	300	36532INOX	200	80	0,2
	500	400	36307INOX	100	80	0,15

Упрощенная редукция правосторонняя

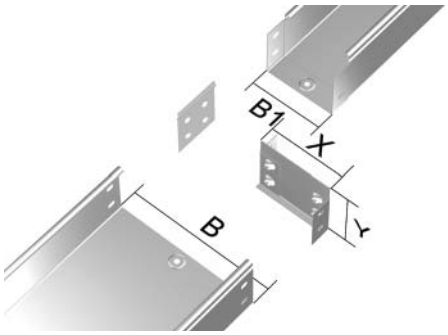

Предназначен для организации правостороннего перехода на лоток другой ширины.
Поставляется только в исполнении 3 - из нержавеющей стали.

Высота H, мм	Ширина, B, мм	Ширина, B1, мм	Код, исполнение 3	X, мм	Y, мм	Вес, кг/шт
80	200	100	36405INOX	100	80	0,17
	300	100	36408INOX	200	80	0,23
	300	200	36410INOX	100	80	0,17
	400	200	36301INOX	200	80	0,2
	400	300	36411INOX	100	80	0,15
	500	300	36412INOX	200	80	0,2
	500	400	36413INOX	100	80	0,15

Универсальные аксессуары

Варианты исполнения

Универсальные аксессуары поставляются в трёх вариантах исполнения материала:
Исполнение 1 - Сталь, оцинкованная по методу Сендзимира (масса цинкового покрытия 180-200 г/м^2).
Исполнение 2 - Горячее цинкование погружением после изготовления (масса цинкового покрытия 1000-1200 г/м^2).
Исполнение 3 - Нержавеющая сталь (AISI 304).
Стандартным исполнением для универсальных аксессуаров является "Сталь, оцинкованная по методу Сендзимира", другие варианты поставляются под заказ (если иное не указано в тексте далее).

Перегородка SEP

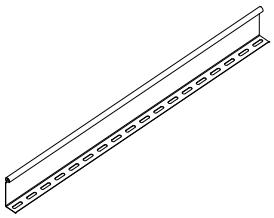

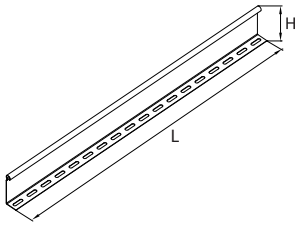

Используется для разделения кабелей внутри лотка. Толщина стали 0,8 мм. Отверстия 7x25 мм. Крепится винтами M6x10 и гайками M6 с насечкой из раздела "M5 Combitech" к основанию лотка с шагом 1,0 – 1,5 м.

Высота H, мм	Длина L, мм	Код, исполнение 1	Код, исполнение 2	Код, исполнение 3	Вес (исполнение 1), кг/м
50	2000	36470	36470HDZ	-	0,48
50	3000	36480	36480HDZ	-	0,48
80	2000	36490	36490HDZ	-	0,68
80	3000	36500	36500HDZ	36500INOX	0,68
100	3000	36510	36510HDZ	-	0,84

Соединительная пластина GTO

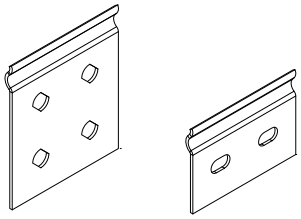

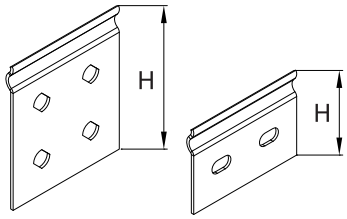

Используется для соединения лотков и аксессуаров в случае отсутствия соединений "мама-папа". Крепится к боковым стенкам лотка винтами M6x10 и гайками M6 с насечкой из раздела "M5 Combitech". Толщина стали 1,0 мм.

Высота H, мм	Код, исполнение 1	Код, исполнение 2	Код, исполнение 3	Вес (исполнение 1), кг/шт
50	37301	37301HDZ	-	0,03
80	37303	37303HDZ	37303INOX	0,04
100	37305	37305HDZ	-	0,07

Пластина для заземления PTCE

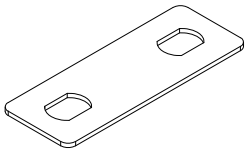

Никелированная медная пластина служит для передачи заземления в стыкуемых соединениях "мама–мама", "папа–папа". Толщина 1 мм. Крепится винтами M6x10 и гайками M6 с насечкой из раздела "M5 Combitech" к основанию либо крышке лотка.

Высота H, мм	Код	Вес, кг/шт
50-80-100	37501	0,03

Соединитель лотков шарнирный GSV

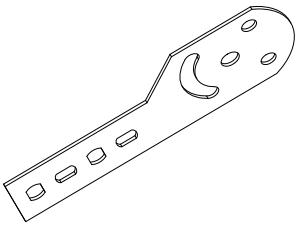

Используется для изменения уровня прокладки кабельной трассы под произвольным углом. Крепится к боковым стенкам лотка винтами М6х10 и гайками М6 с насечкой из раздела "М5 Combitech".
Толщина соединителя 1,5 мм.

Высота H, мм	Код, исполнение 1	Код, исполнение 2	Код, исполнение 3	Вес (исполнение 1), кг/шт
50	30013	30013HDZ	-	0,23
80	30014	30014HDZ	30014INOX	0,25
100	30015	30015HDZ	-	0,3

Защитная пластина RP

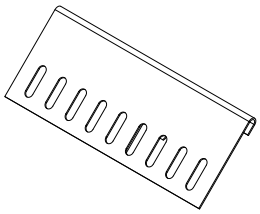

Используется для защиты кабеля от повреждения острыми гранями лотка при создании шарнирного соединения. Крепится к основанию лотка винтами М6х10 и гайками М6 с насечкой из раздела "М5 Combitech".
Толщина пластины 1,2 мм.
* - состоит из 2 элементов 200 мм, соединяемых встык
** - состоит из 1 элемента 200 мм и 1 элемента 300 мм, соединяемых встык

Высота H, мм	Ширина B, мм	Код, исполнение 1	Код, исполнение 2	Код, исполнение 3	Вес (исполнение 1), кг/шт
50 80 100	100	36900	36900HDZ	36900INOX	0,08
	150	36910	36910HDZ	-	0,11
	200	36920	36920HDZ	36920INOX	0,15
	300	36940	36940HDZ	36940INOX	0,31
	400	*	*	*	-
	500	**	**	**	-

Соединительная накладка CGC для крышек лотка

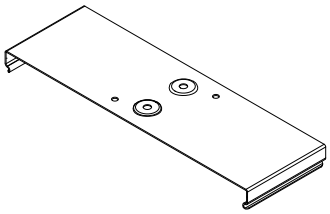

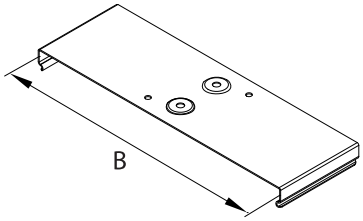

Используется для соединения неровно отрезанных крышек лотков. Крепится к крышкам лотка винтами М6х10 и гайками М6 с насечкой из раздела "М5 Combitech".
Толщина пластин 1 мм.

Высота H, мм	Ширина B, мм	Код, исполнение 1	Код, исполнение 2	Код, исполнение 3	Вес (исполнение 1), кг/шт
50 80 100	50	37390	37390HDZ	-	0,04
	80	37391	37391HDZ	-	0,04
	100	37392	37392HDZ	37392INOX	0,06
	150	37393	37393HDZ	-	0,08
	200	37394	37394HDZ	37394INOX	0,10
	300	37395	37395HDZ	37395INOX	0,15
	400	37396	37396HDZ	37396INOX	0,20
	500	37397	37397HDZ	37397INOX	0,25
	600	37398	37398HDZ	-	0,3

Соединительная накладка CGB для основания лотка

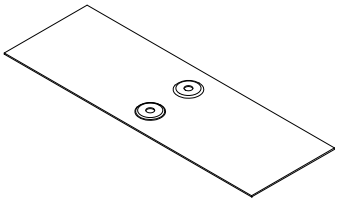

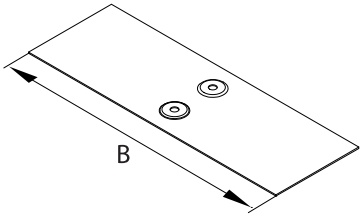

Используется для соединения неровно отрезанных лотков. Крепится к основанию лотка винтами M6x10 и гайками M6 с насечкой из раздела "M5 Combitech".
Толщина пластин 1 мм.

Высота H, мм	Ширина B, мм	Код, исполнение 1	Код, исполнение 2	Код, исполнение 3	Вес (исполнение 1), кг/шт
50 80 100	50	37350	37350HDZ	-	0,03
	80	37351	37351HDZ	-	0,03
	100	37352	37352HDZ	37352INOX	0,04
	150	37353	37353HDZ	-	0,06
	200	37354	37354HDZ	37354INOX	0,10
	300	37355	37355HDZ	37355INOX	0,15
	400	37356	37356HDZ	37356INOX	0,20
	500	37357	37357HDZ	37357INOX	0,25
	600	37358	37358HDZ	-	0,3

Держатель кабеля TRC

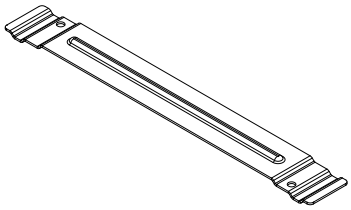

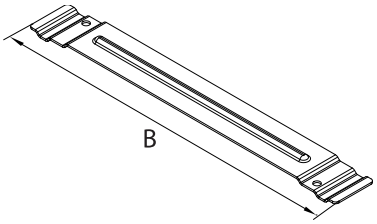

Используется для фиксации кабеля на вертикальных участках трассы. Препятствует давлению на крышку лотка. Устанавливается с шагом не более 1,0 м. Не требует дополнительных соединительных элементов.
Толщина 1,5 мм.

Высота H, мм	Ширина B, мм	Код, исполнение 1	Код, исполнение 2	Код, исполнение 3	Вес (исполнение 1), кг/шт
50 80 100	80	37561	37561HDZ	-	0,03
	100	37562	37562HDZ	37562INOX	0,03
	150	37563	37563HDZ	-	0,05
	200	37564	37564HDZ	37564INOX	0,06
	300	37565	37565HDZ	37565INOX	0,09

Соединительный фланец FR

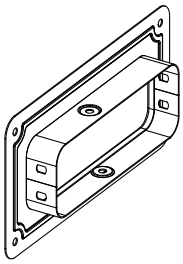

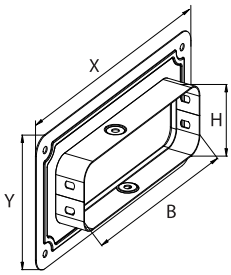

Предназначен для ввода кабельной трассы в стену или оборудование.
Толщина пластин 1 мм.

Высота H, мм	Ширина B, мм	Код, исполнение 1	Код, исполнение 2	Код, исполнение 3	X, мм	Y, мм	Вес (исп.1), кг/шт
50	50	37410	37410HDZ	-	80	60	0,05
80	80	37431	37431HDZ	-	142	135	1,12
	100	37432	37432HDZ	37432INOX	162	135	1,16
	150	37433	37433HDZ	-	210	135	0,24
	200	37434	37434HDZ	37434INOX	262	135	0,26
	300	37435	37435HDZ	37435INOX	363	135	0,36
	400	37436	37436HDZ	37436INOX	462	135	0,55
	500	37437	37437HDZ	37437INOX	562	135	0,6

Уголок опорный FR

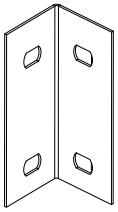

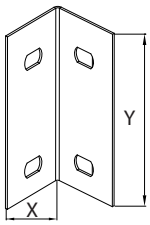

Используется при создании сборных заглушек ТС и универсальных переходников. Также применяется для ввода кабельной трассы в стену или оборудование.
Толщина 1 мм.

Высота H, мм	Код, исполнение 1	Код, исполнение 2	Код, исполнение 3	X, мм	Y, мм	Вес (исп.1), кг/шт
50	30199	30199HDZ	-	30	25	0,015
80	30189	30189HDZ	30189INOX	30	60	0,025
100	30190	30190HDZ	-	30	80	0,035

Переходник по высоте RB

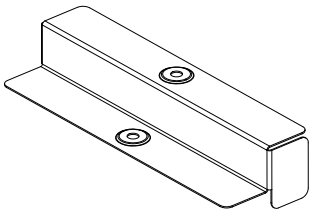

Используется для сохранения контакта заземления при соединении участков лотков различной высоты. Применяется для кабельных трасс с крышкой.

Высота H, мм	Ширина B, мм	Код, исполнение 1	Код, исполнение 2	Код, исполнение 3	Вес(исп.1), кг/шт
80-50	100	36542	36542HDZ	-	0,08
	150	36543	36543HDZ	-	0,11
	200	36544	36544HDZ	-	0,14
	300	36545	36545HDZ	-	0,19
	400	36546	36546HDZ	-	0,25
	500	36547	36547HDZ	-	0,31
100-50	100	36548	36548HDZ	-	0,1
	150	36549	36549HDZ	-	0,14
	200	36550	36550HDZ	-	0,18
	300	36551	36551HDZ	-	0,25
	400	36552	36552HDZ	-	0,33
	500	36553	36553HDZ	-	0,4
100-80	100	36554	36554HDZ	-	0,07
	150	36555	36555HDZ	-	0,1
	200	36556	36556HDZ	-	0,12
	300	36557	36557HDZ	-	0,17
	400	36558	36558HDZ	-	0,23
	500	36559	36559HDZ	-	0,28

Цельная заглушка ТС

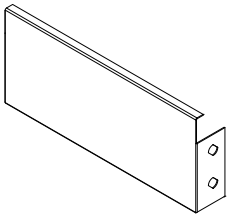

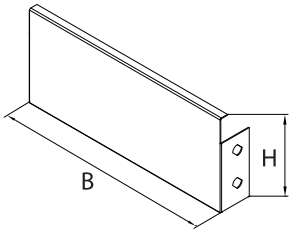

Используется для установки в торец лотка в местах окончания трассы.
Толщина стали 1 мм.

Высота H, мм	Ширина B, мм	Код, исполнение 1	Код, исполнение 2	Код, исполнение 3	Вес(исп.1), кг/шт
50	50	37240	37240HDZ	-	0,08
80	80	37261	37261HDZ	-	0,11
	100	37262	37262HDZ	37262INOX	0,12
	150	37263	37263HDZ	-	0,18
	200	37264	37264HDZ	37264INOX	0,22
	300	37265	37265HDZ	37265INOX	0,3
	400	37266	37266HDZ	37266INOX	0,4
	500	37267	37267HDZ	37267INOX	0,5

Сборная заглушка ТС

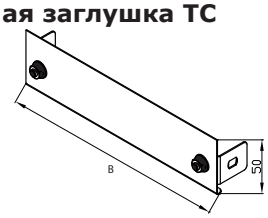

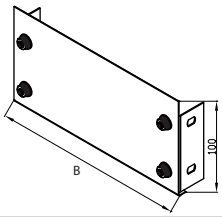

Используется для установки в торец лотка в местах окончания трассы. Состоит из одной пластины ТС, двух уголков FR соответствующих типоразмеров и крепежных элементов.
* - для высоты 100 мм комплектация метизами и уголком

Ширина B, мм	Пластина							Уголок опорный	Винт	Гайка
	Код, высота 50 мм									
	30193	30194	30195	30196	30197	30198	37268	30199	CM010610	CM100600
	Код, высота 80 мм									
	-	-	-	-	-	-	37269	30189	CM010610	CM100600
	Код, высота 100 мм*									
	30265	30266	30267	30268	30269	30270	37270	30190	CM010610	CM100600
	Количество, шт.									
100	1	-	-	-	-	-	-	2	2 (4*)	2 (4*)
150	-	1	-	-	-	-	-			
200	-	-	1	-	-	-	-			
300	-	-	-	1	-	-	-			
400	-	-	-	-	1	-	-			
500	-	-	-	-	-	1	-			
600	-	-	-	-	-	-	1			

Система защиты IP44

Металлические защитные пластины IP44

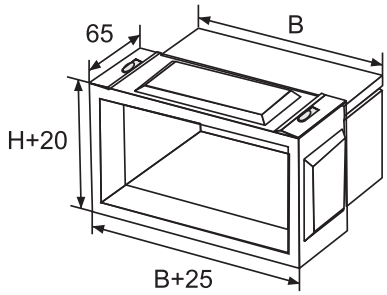

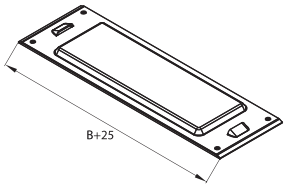

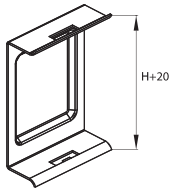

Позволяют осуществлять дополнительную степень защиты IP 44 в местах соединения неперфорированных лотков. Включает комплекты резинопластиковых уплотнителей и защитных металлических пластин. Для сохранения IP 44 при сверлении и креплении на консоли или профили рекомендуется использовать специальные резиновые шайбы или другие уплотнители, приобретаемые отдельно.

Стандартное исполнение - сталь, оцинкованная по методу Сендзимира.
Под заказ возможна поставка в исполнении "Горячее цинкование погружением после изготовления" для всех высот и "Нержавеющая сталь (AISI 304)" только для высоты 80мм, исключая ширину 80 и 150 мм.

Высота H, мм	Ширина B, мм	Боковая пластина, высота, код и кол-во			Пластина основания, ширина, код и кол-во								
		50	80	100	50	80	100	150	200	300	400	500	600
		30571	30580	30574	30570	30581	30582	30583	30584	30585	30569	30577	30578
50	50	2	-	-	2	-	-	-	-	-	-	-	-
	100	2	-	-	-	-	2	-	-	-	-	-	-
	150	2	-	-	-	-	-	2	-	-	-	-	-
	200	2	-	-	-	-	-	-	2	-	-	-	-
	300	2	-	-	-	-	-	-	-	2	-	-	-
	400	2	-	-	-	-	-	-	-	-	2	-	-
	500	2	-	-	-	-	-	-	-	-	-	2	-
	600	2	-	-	-	-	-	-	-	-	-	-	2
80	80	-	2	-	-	2	-	-	-	-	-	-	-
	100	-	2	-	-	-	2	-	-	-	-	-	-
	150	-	2	-	-	-	-	2	-	-	-	-	-
	200	-	2	-	-	-	-	-	2	-	-	-	-
	300	-	2	-	-	-	-	-	-	2	-	-	-
	400	-	2	-	-	-	-	-	-	-	2	-	-
	500	-	2	-	-	-	-	-	-	-	-	2	-
	600	-	2	-	-	-	-	-	-	-	-	-	2
100	100	-	-	2	-	-	2	-	-	-	-	-	-
	150	-	-	2	-	-	-	2	-	-	-	-	-
	200	-	-	2	-	-	-	-	2	-	-	-	-
	300	-	-	2	-	-	-	-	-	2	-	-	-
	400	-	-	2	-	-	-	-	-	-	2	-	-
	500	-	-	2	-	-	-	-	-	-	-	2	-
	600	-	-	2	-	-		-	-	-	-	-	2

Резинопластиковые уплотнители IP44

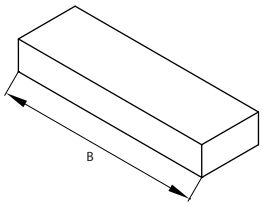

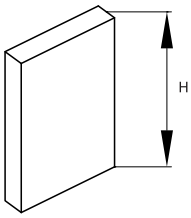

Высота H, мм	Ширина B, мм	Боковая пластина, высота, код и кол-во			Пластина основания, ширина, код и кол-во							
		50	80	100	50	80	100	150	200	300	400	500
		30573	30586	30575	30572	30587	30588	30589	30590	30591	30592	30593
50	50	2	-	-	2	-	-	-	-	-	-	-
	100	2	-	-	-	-	2	-	-	-	-	-
	150	2	-	-	-	-	-	2	-	-	-	-
	200	2	-	-	-	-	-	-	2	-	-	-
	300	2	-	-	-	-	-	-	-	2	-	-
	400	2	-	-	-	-	-	-	-	-	2	-
	500	2	-	-	-	-	-	-	-	-	-	2
80	80	-	2	-	-	2	-	-	-	-	-	-
	100	-	2	-	-	-	2	-	-	-	-	-
	150	-	2	-	-	-	-	2	-	-	-	-
	200	-	2	-	-	-	-	-	2	-	-	-
	300	-	2	-	-	-	-	-	-	2	-	-
	400	-	2	-	-	-	-	-	-	-	2	-
	500	-	2	-	-	-	-	-	-	-	-	2
100	100	-	-	2	-	-	2	-	-	-	-	-
	150	-	-	2	-	-	-	2	-	-	-	-
	200	-	-	2	-	-	-	-	2	-	-	-
	300	-	-	2	-	-	-	-	-	2	-	-
	400	-	-	2	-	-	-	-	-	-	2	-
	500	-	-	2	-	-	-	-	-	-	-	2

Клейкая лента для IP44

Лента используется для получения степени защиты неперфорированного лотка IP44 (с крышкой и защитными пластинами металлическими и пластиковыми).
Лента толщиной 2 мм используется для проклейки стыка между лотком и крышкой.
Лента толщиной 9 мм - для дополнительного уплотнения совместно с металлическими пластинами (детали - см.фото).
Также возможно использование ленты вместо резинопластиковых уплотнителей.

Ширина, мм	Толщина, мм	Код	Количество в упаковке, м	Вес, кг/м
30	9	37557	10	0,15
	2	37558	10	0,08

Отрезать ленту толщиной 9 мм, по размеру

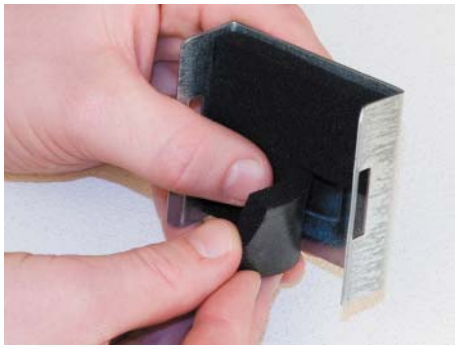

Приклеить внутри боковой пластины

Приклеивание резинопластикового уплотнителя на металлическую пластину для основания

Монтаж ленты толщиной 2 мм на кромку лотка

Защелкивание крышки происходит путем сдавливания внутрь боковины лотка

Монтаж резинопластиковых уплотнителей в случаях перехода по высоте лотка

Дырокол для лотков с набором матриц

Наименование	Максимальная толщена металла для перфорации	Код
Дырокол для лотков. 4 матрицы. Ручной цилиндр. Чемодан.	1,2	37039
Набор для пробивки отверстий стыков лотков (матрица для стыков, пуансон,ключ)	1,2	37040

Матрицы для дырокола (код 37039)

Диаметр матрицы, мм	В стандартном комплекте, шт.	Код матрицы
13	под заказ	37039013
15,5	под заказ	37039015
16,5	под заказ	3703911
17	под заказ	3703912
18,5	1	3703913
19,5	под заказ	3703914
21	1	3703915
22,5	1	3703916
24	под заказ	3703917
25,5	под заказ	3703918
26,5	под заказ	3703919
27,5	под заказ	3703920
28,5	1	3703921
30,5	под заказ	3703922
32,5	под заказ	3703923
33,5	под заказ	3703924
37,5	под заказ	3703937

Цинковая краска

Для защиты металлических неоцинкованных поверхностей.
Расход - 1 балон объемом 473 мл. на 1-2 м2

Наименование	Объем, мл	Код
Цинковая краска-спрей	473	37039HDZ

Примеры монтажа

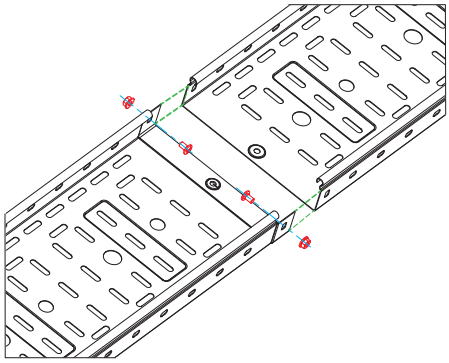

Соединение "папа-мама" листового лотка с высотой борта 50 мм

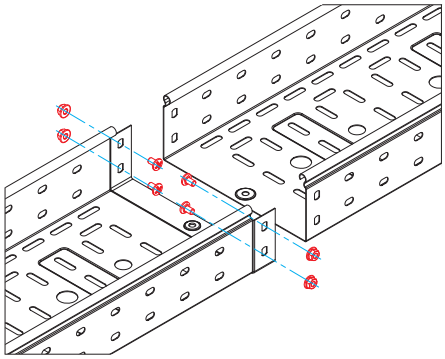

Соединение "папа-мама" листового лотка с высотой борта 80 мм.

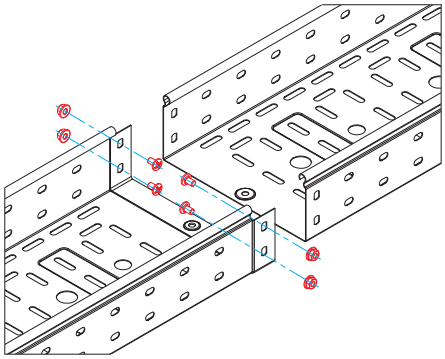

Соединение "папа-мама" листового лотка с высотой борта 100 мм

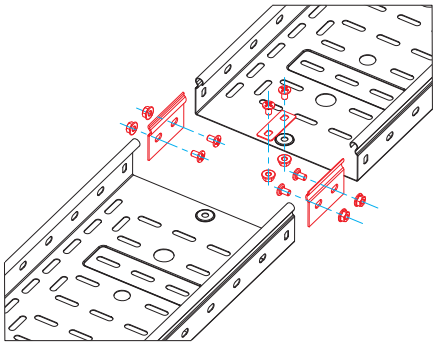

Соединение листового лотка с высотой борта 50 мм с использованием крепежных пластин GTO и пластины для заземления PTCE

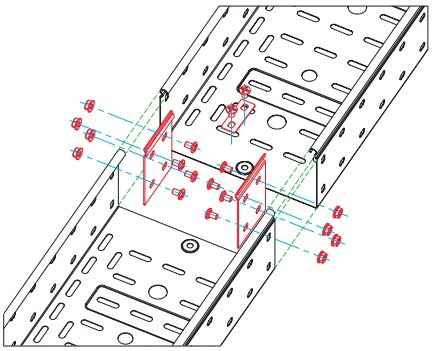

Соединение листового лотка с высотой борта 80 мм с использованием крепежных пластин GTO и пластины для заземления PTCE

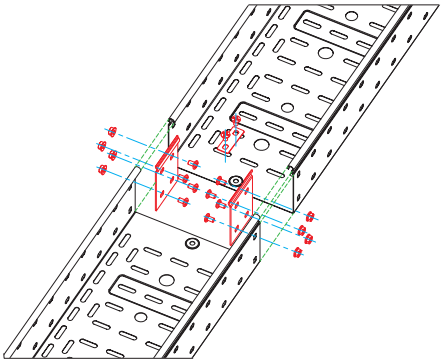

Соединение листового лотка с высотой борта 100 мм с использованием крепежных пластин GTO и пластины для заземления PTCE

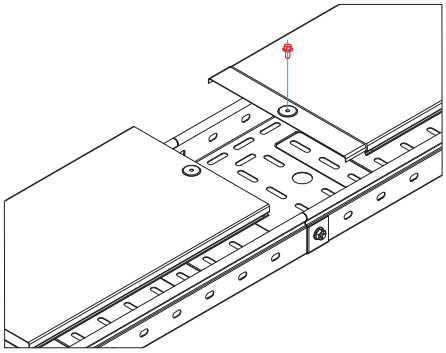

Соединение "папа-мама" крышек листового лотка

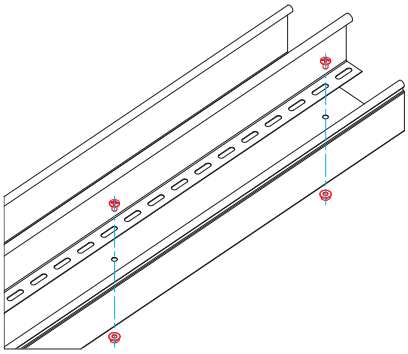

Фиксация перегородки SEP на основании листового лотка

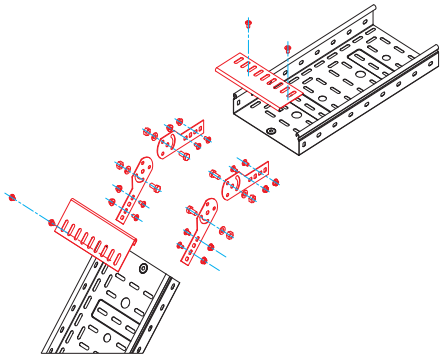

Изменение уровня прокладки кабельной трассы (соединение шарнирного типа) с использованием соединительных пластин GSV и защитных пластин RP

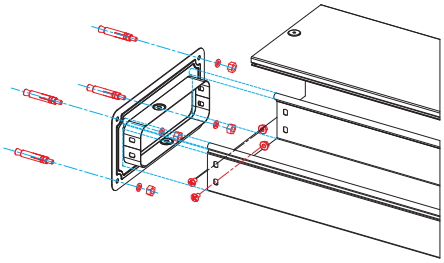

Ввод кабельной трассы в стену или оборудование (шит, шкаф и др.) с использованием соединительного фланца FR

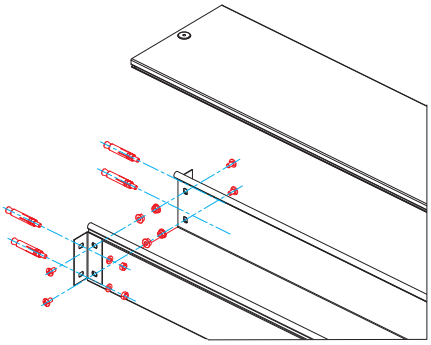

Ввод кабельной трассы в стену или оборудование (шит, шкаф и др.) с использованием опорных уголков FR

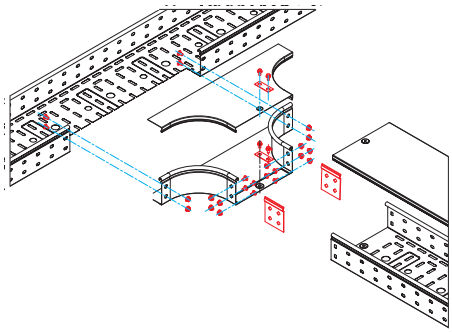

Отвод кабельной трассы с использованием ответвителя DL, а также крепежных пластин GTO и пластин для заземления PTCE

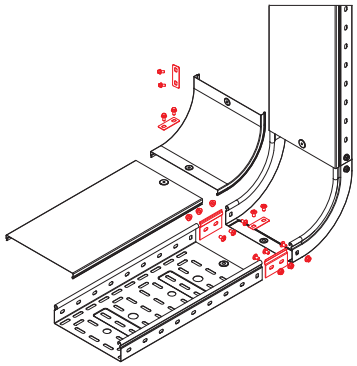

Поворот трассы вверх на 90°с использованием угла вертикального внутреннего CS90, а также крепежных пластин GTO и пластин для заземления PTCE

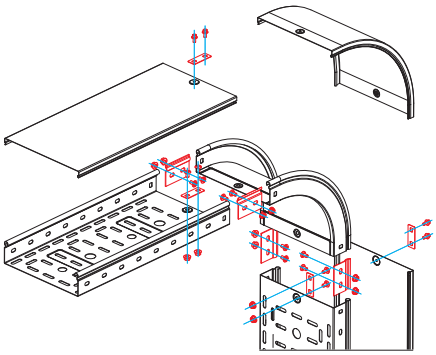

Поворот трассы вниз на 90°с использованием угла вертикального внешнего CD90, а также крепежных пластин GTO и пластин для заземления PTCE

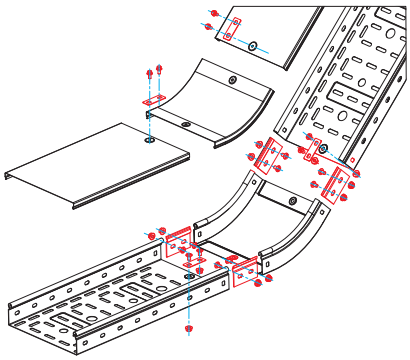

Поворот трассы вверх на 45°с использованием угла вертикального внутреннего CS45, а также крепежных пластин GTO и пластин для заземления PTCE

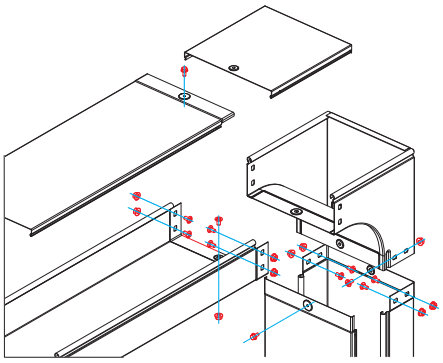

Поворот трассы лотков высотой 80 мм вниз на 90°с разворотом открытой части лотка вокруг своей оси на 180°, с использованием угла вертикального внешнего CDV90

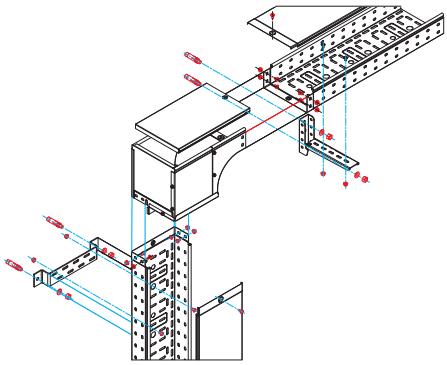

Поворот трассы лотков высотой 80 мм вниз на 90° разворотом открытой части лотка вокруг своей оси на 90°, с использованием угла вертикального внешнего CDSD90

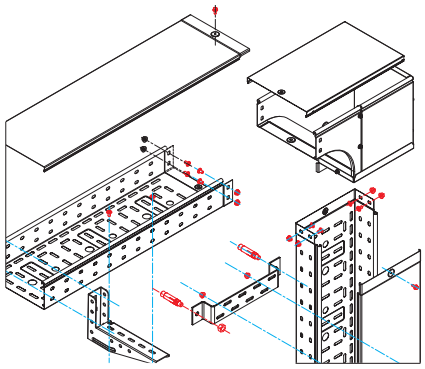

Поворот трассы лотков высотой 80 мм вниз на 90° разворотом открытой части лотка лотка вокруг своей оси на 90°, с использованием угла вертикального внешнего CDSS90

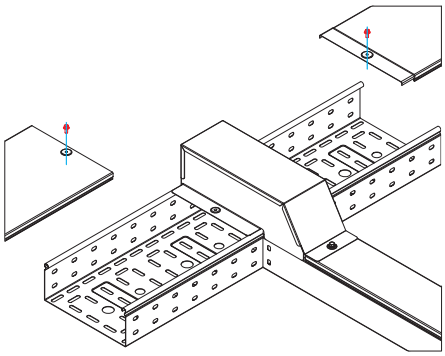

Горизонтальный отвод эксплуатируемой кабельной трассы (не требует распиливания лотков) с использованием ответвитель-крышки DDT

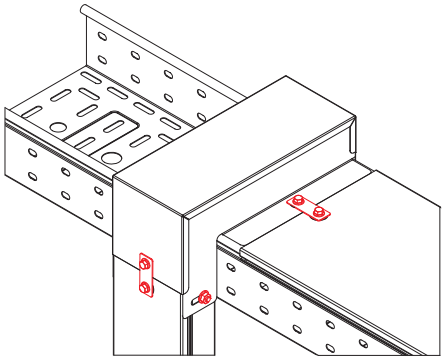

Вертикальный отвод эксплуатируемой кабельной трассы (не требует распиливания лотков) с использованием ответвитель-крышки DDS

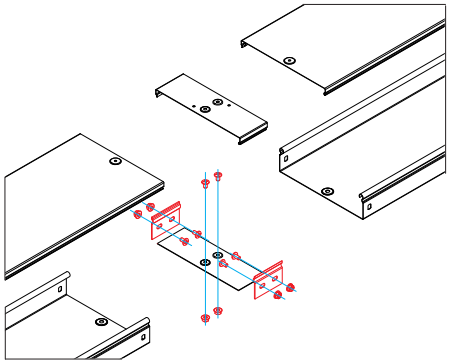

Соединение листового лотка с высотой борта 50 мм с использованием крепежных пластин GTO, пластин для заземления PTCE, а также накладок на основание и крышку лотка CGB и CGC

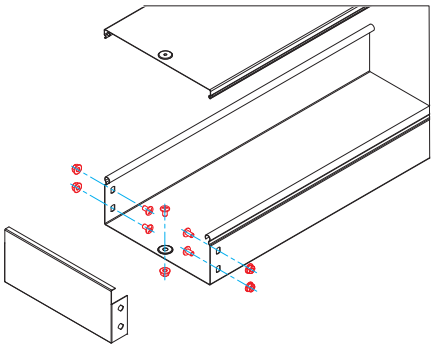

Монтаж цельной заглушки TC для лотка высотой 80 мм

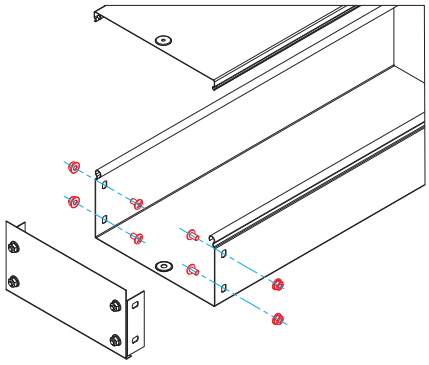

Монтаж сборной заглушки TC для лотка высотой 100 мм

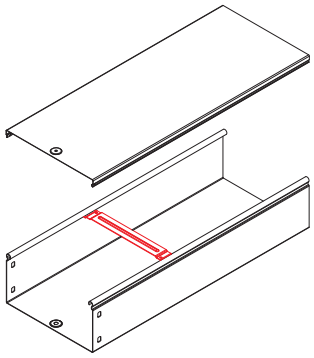

Монтаж держателя кабеля TRC в лоток защелкиванием (не требует дополнительных крепежных элементов)

Крепление металлических лотков к стене и потолку

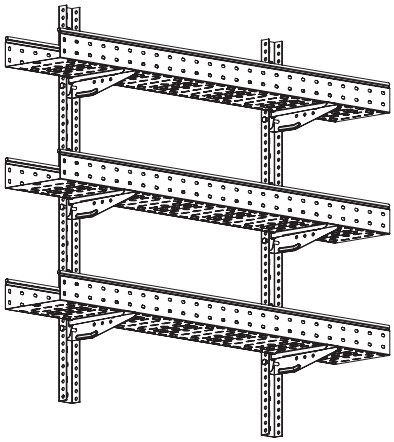

Для многорядного и многоярусного крепления в качестве стоек и полок используются консоли BM, ML 100-300 мм и профили PSL, PSM

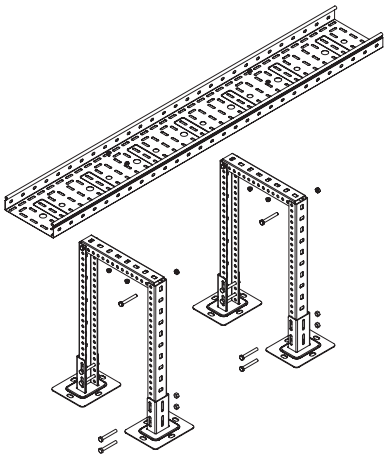

Усиленный вариант напольного крепления лотка на конструкцию из профилей, которая опирается на крепление SSM. Также используется, для поднятия кабельной трассы на высоту, больше 30 мм.

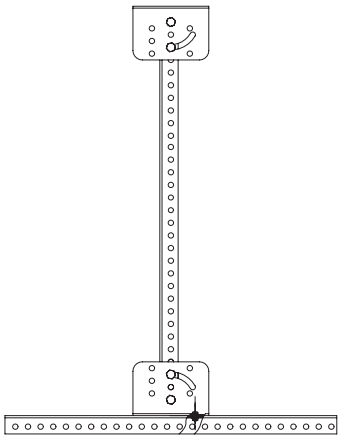

Крепление SML может использоваться для дополнительного подвеса профиля при создании монтажных конструкций

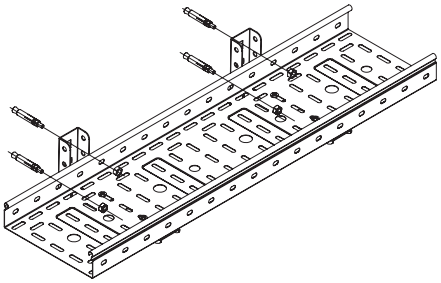

Крепление лотка на консоль ML

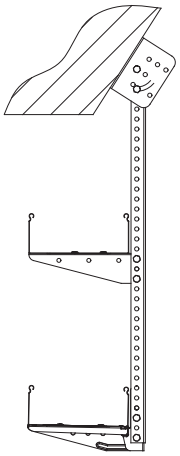

Крепление лотка к сложным потолочным конструкциям с помощью крепления SML и консолей

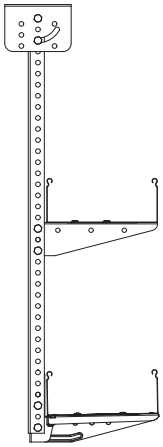

Подвес на крепление SML при потолочном креплении лотков

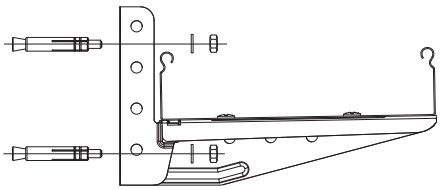

Настенное крепление консоли ML

Крепления металлических лотков

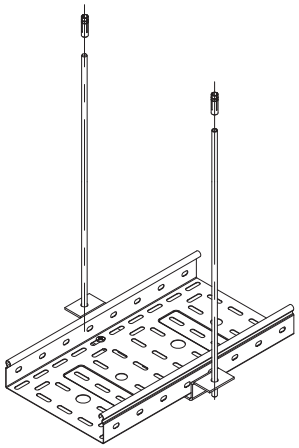

Крепление ТМ используется как универсальный и удобный опорный подвес под лоток

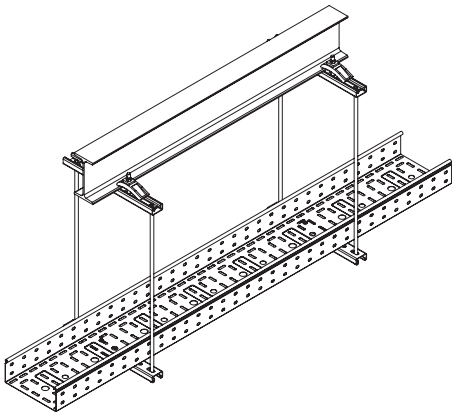

Профили PSL-PSM и DBL-DBM, которые распиливаются под размер лотка, позволяют монтировать кабельные трассы на шпильках

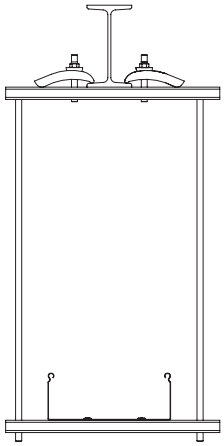

Закрывающая струбцина и профили семейства DB и LAS используются при подвесе на балке или швеллере

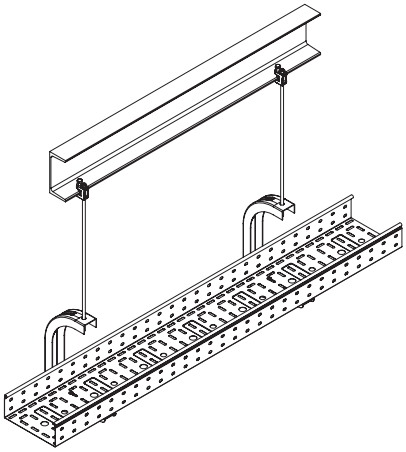

Одиночный подвес на шпильке с использованием скобы CS и струбцины

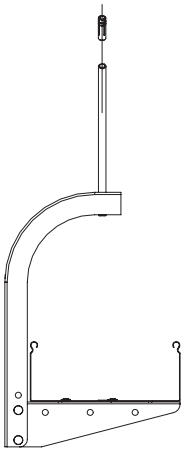

Подвес на шпильке с креплением к потолку

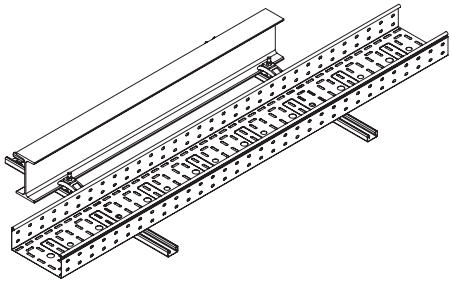

Закрывающая струбцина и профиль позволяют монтировать кабельную трассу рядом с опорным швеллером

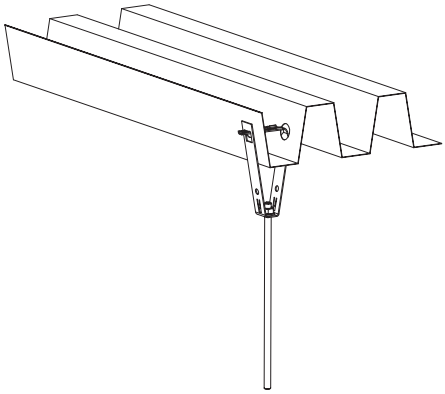

Крепление к потолку из профнастила при помощи шпильки

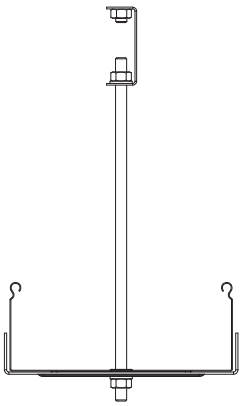

Облегченный вариант крепления лотков на шпильке с использованием скобы SPC для подвеса светильников

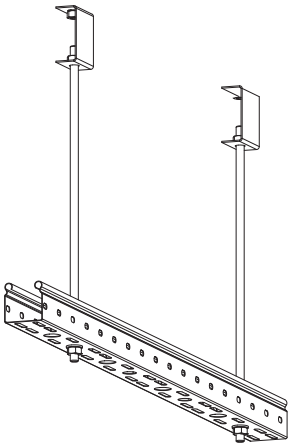

Крепление лотка шириной 50 мм при небольших нагрузках непосредственно к шпильке

Таблица комплектации монтажными элементами

Аксессуар	Высота H, мм	Ширина B, мм	Код аксессуара	Описание монтажного элемента	Код монтажного элемента	Количество, шт.
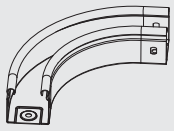 **Угол СРО 90 горизонт. 90°**	50	50	36000	Пластина крепежная GTO H50 Пластина PTCE для заземления Винт с крестообр. шлицем M6x10 Гайка с насечкой M6	37301 37501 CM010610 CM100600	4 2 12 12
		100	36002			
		150	36003			
		200	36004			
		300	36005			
		400	36006			
		500	36007			
	80	80	36021	Пластина крепежная GTO H80 Пластина PTCE для заземления Винт с крестообр. шлицем M6x10 Гайка с насечкой M6	37303 37501 CM010610 CM100600	4 2 20 20
		100	36022			
		150	36023			
		200	36024			
		300	36025			
		400	36026			
		500	36027			
	100	100	36041	Пластина крепежная GTO H100 Пластина PTCE для заземления Винт с крестообр. шлицем M6x10 Гайка с насечкой M6	37305 37501 CM010610 CM100600	4 2 20 20
		150	36042			
		200	36043			
		300	36044			
		400	36045			
		500	36046			
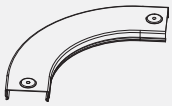 **Крышка СРО 90 горизонт. 90°**	15	50	38000	Пластина PTCE для заземления Винт для электр. соединения M5x8	37501 CM030508	2 4
		80	38001			
		100	38002			
		150	38003			
		200	38004			
		300	38005			
		400	38006			
		500	38007			
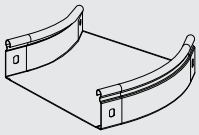 **Угол СРО 45 горизонтальный 45°**	50	50	36060	Пластина крепежная GTO H50 Пластина PTCE для заземления Винт с крестообр. шлицем M6x10 Гайка с насечкой M6	37301 37501 CM010610 CM100600	4 2 12 12
		100	36062			
		150	36063			
		200	36064			
		300	36065			
		400	36066			
		500	36067			
	80	80	36081	Пластина крепежная GTO H80 Пластина PTCE для заземления Винт с крестообр. шлицем M6x10 Гайка с насечкой M6	37303 37501 CM010610 CM100600	4 2 20 20
		100	36082			
		150	36083			
		200	36084			
		300	36085			
		400	36086			
		500	36087			
	100	100	36101	Пластина крепежная GTO H100 Пластина PTCE для заземления Винт с крестообр. шлицем M6x10 Гайка с насечкой M6	37305 37501 CM010610 CM100600	4 2 20 20
		150	36102			
		200	36103			
		300	36104			
		400	36105			
		500	36106			
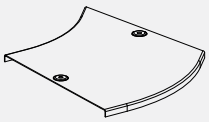 **Крышка на угол СРО 45 горизонтальный 45°**	15	50	38020	Пластина PTCE для заземления Винт для электр. соединения M5x8	37501 CM030508	2 4
		80	38021			
		100	38022			
		150	38023			
		200	38024			
		300	38025			
		400	38026			
		500	38027			

Таблица комплектации монтажными элементами

Аксессуар	Высота H, мм	Ширина B, мм	Код аксессуара	Описание монтажного элемента	Код монтажного элемента	Количество, шт.
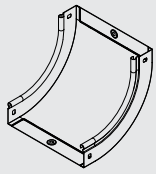 **Угол CS 90 вертикальный внутр. 90°**	50	50	36660	Пластина крепежная GTO H50 Пластина PTCE для заземления Винт с крестообр. шлицем M6x10 Гайка с насечкой M6	37301 37501 CM010610 CM100600	4 2 12 12
		100	36662			
		150	36663			
		200	36664			
		300	36665			
		400	36666			
		500	36667			
	80	80	36681	Пластина крепежная GTO H80 Пластина PTCE для заземления Винт с крестообр. шлицем M6x10 Гайка с насечкой M6	37303 37501 CM010610 CM100600	4 2 20 20
		100	36682			
		150	36683			
		200	36684			
		300	36685			
		400	36686			
		500	36687			
	100	100	36701	Пластина крепежная GTO H100 Пластина PTCE для заземления Винт с крестообр. шлицем M6x10 Гайка с насечкой M6	37305 37501 CM010610 CM100600	4 2 20 20
		150	36702			
		200	36703			
		300	36704			
		400	36705			
		500	36706			
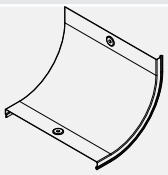 **Крышка на угол CS 90 вертикальный внутр. 90°**	15	50	38200	Пластина PTCE для заземления Винт для электр. соединения M5x8	37501 CM030508	2 4
		80	38201			
		100	38202			
		150	38203			
		200	38204			
		300	38205			
		400	38206			
		500	38207			
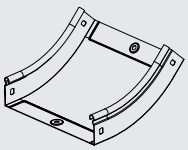 **Угол CS 45 вертикальный внутр. 45°**	50	50	36720	Пластина крепежная GTO H50 Пластина PTCE для заземления Винт с крестообр. шлицем M6x10 Гайка с насечкой M6	37301 37501 CM010610 CM100600	4 2 12 12
		100	36722			
		150	36723			
		200	36724			
		300	36725			
		400	36726			
		500	36727			
	80	80	36741	Пластина крепежная GTO H80 Пластина PTCE для заземления Винт с крестообр. шлицем M6x10 Гайка с насечкой M6	37303 37501 CM010610 CM100600	4 2 20 20
		100	36742			
		150	36743			
		200	36744			
		300	36745			
		400	36746			
		500	36747			
	100	100	36761	Пластина крепежная GTO H100 Пластина PTCE для заземления Винт с крестообр. шлицем M6x10 Гайка с насечкой M6	37305 37501 CM010610 CM100600	4 2 20 20
		150	36762			
		200	36763			
		300	36764			
		400	36765			
		500	36766			
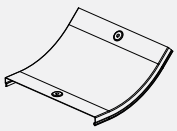 **Крышка на угол CS 45 вертикальный внутр. 45°**	15	50	38220	Пластина PTCE для заземления Винт для электрического соединения M5x8	37501 CM030508	2 4
		80	38221			
		100	38222			
		150	38223			
		200	38224			
		300	38225			
		400	38226			
		500	38227			

Таблица комплектации монтажными элементами

Аксессуар	Высота H, мм	Ширина B, мм	Код аксессуара	Описание монтажного элемента	Код монтажного элемента	Количество, шт.
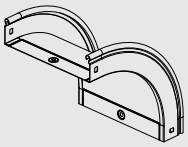 **Угол CD 90 вертикальный внеш. 90°**	50	50	36780	Пластина крепежная GTO H50 Пластина PTCE для заземления Винт с крестообр. шлицем M6x10 Гайка с насечкой M6	37301 37501 CM010610 CM100600	4 2 12 12
		100	36782			
		150	36783			
		200	36784			
		300	36785			
		400	36786			
		500	36787			
	80	80	36801	Пластина крепежная GTO H80 Пластина PTCE для заземления Винт с крестообр. шлицем M6x10 Гайка с насечкой M6	37303 37501 CM010610 CM100600	4 2 20 20
		100	36802			
		150	36803			
		200	36804			
		300	36805			
		400	36806			
		500	36807			
	100	100	36821	Пластина крепежная GTO H100 Пластина PTCE для заземления Винт с крестообр. шлицем M6x10 Гайка с насечкой M6	37305 37501 CM010610 CM100600	4 2 20 20
		150	36822			
		200	36823			
		300	36824			
		400	36825			
		500	36826			
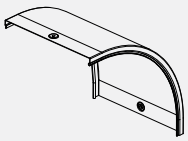 **Крышка на угол CD 90 вертикальный внеш. 90°**	15	50	38240	Пластина PTCE для заземления Винт для электрического соединения M5x8	37501 CM030508	2 4
		80	38241			
		100	38242			
		150	38243			
		200	38244			
		300	38245			
		400	38246			
		500	38247			
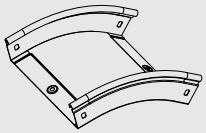 **Угол CD 45 вертикальный внеш. 45°**	50	50	36840	Пластина крепежная GTO H50 Пластина PTCE для заземления Винт с крестообр. шлицем M6x10 Гайка с насечкой M6	37301 37501 CM010610 CM100600	4 2 12 12
		100	36842			
		150	36843			
		200	36844			
		300	36845			
		400	36846			
		500	36847			
	80	80	36861	Пластина крепежная GTO H80 Пластина PTCE для заземления Винт с крестообр. шлицем M6x10 Гайка с насечкой M6	37303 37501 CM010610 CM100600	4 2 20 20
		100	36862			
		150	36863			
		200	36864			
		300	36865			
		400	36866			
		500	36867			
	100	100	36881	Пластина крепежная GTO H100 Пластина PTCE для заземления Винт с крестообр. шлицем M6x10 Гайка с насечкой M6	37305 37501 CM010610 CM100600	4 2 20 20
		150	36882			
		200	36883			
		300	36884			
		400	36885			
		500	36886			
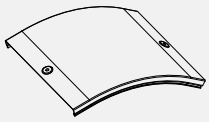 **Крышка на угол CD 45 вертикальный внеш. 45°**	15	50	38260	Пластина PTCE для заземления Винт для электрического соединения M5x8	37501 CM030508	2 4
		80	38261			
		100	38262			
		150	38263			
		200	38264			
		300	38265			
		400	38266			
		500	38267			

Таблица комплектации монтажными элементами

Аксессуар	Высота H, мм	Ширина B, мм	Код аксессуара	Описание монтажного элемента	Код монтажного элемента	Количество, шт.
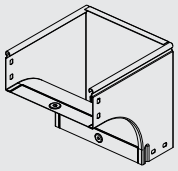 **Угол CDV 90 верт. внешний**	80	80	37371	Пластина крепежная GTO H80 Пластина PTCE для заземления Винт с крестообр. шлицем M6x10 Гайка с насечкой M6	37303 37501 CM010610 CM100600	4 2 20 20
		100	37372			
		150	37373			
		200	37374			
		300	37375			
		400	37376			
		500	37377			
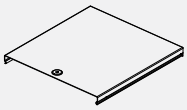 **Крышка на угол CDV 90 вертикальный внешний**	80	80	38281	Пластина PTCE для заземления Винт для электрического соединения M5x8	37501 CM030508	1 2
		100	38341			
		150	38342			
		200	38343			
		300	38344			
		400	38345			
		500	38346			
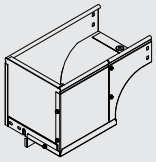 **Угол CDSD 90 вертикальный внеш. переходник прав.**	80	80	37001	Пластина крепежная GTO H80 Пластина PTCE для заземления Винт с крестообр. шлицем M6x10 Гайка с насечкой M6	37303 37501 CM010610 CM100600	4 2 20 20
		100	37002			
		150	37003			
		200	37004			
		300	37005			
		400	37006			
		500	37007			
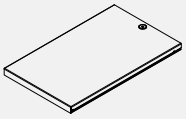 **Крышка на угол CDSD 90 вертикальный внеш. переходник прав.**	80	80	38281	Пластина PTCE для заземления Винт для электрического соединения M5x8	37501 CM030508	1 2
		100	38282			
		150	38283			
		200	38284			
		300	38285			
		400	38286			
		500	38287			
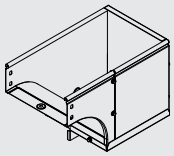 **Угол CDSS 90 вертикальный внеш. переходник лев.**	80	80	37021	Пластина крепежная GTO H80 Пластина PTCE для заземления Винт с крестообр. шлицем M6x10 Гайка с насечкой M6	37303 37501 CM010610 CM100600	4 2 20 20
		100	37022			
		150	37023			
		200	37024			
		300	37025			
		400	37026			
		500	37027			
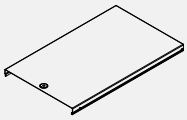 **Крышка на угол CDSS 90 вертикальный внеш. переходник лев.**	80	80	38281	Пластина PTCE для заземления Винт для электрического соединения M5x8	37501 CM030508	1 2
		100	38282			
		150	38283			
		200	38284			
		300	38285			
		400	38286			
		500	38287			
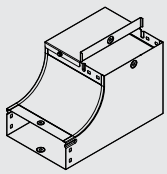 **Угол CSSD 90 верт. внутр. переходник прав.**	80	80	37041	Пластина крепежная GTO H80 Пластина PTCE для заземления Винт с крестообр. шлицем M6x10 Гайка с насечкой M6 Винт для электр. соединения M5x8	37303 37501 CM010610 CM100600 CM030508	4 4 20 20 4
		100	37042			
		150	37043			
		200	37044			
		300	37045			
		-	-			
		-	-			
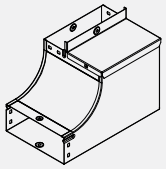 **Угол CSSS 90 верт. внутр. переходник лев.**	80	80	37061	Пластина крепежная GTO H80 Пластина PTCE для заземления Винт с крестообр. шлицем M6x10 Гайка с насечкой M6 Винт для электр. соединения M5x8	37303 37501 CM010610 CM100600 CM030508	4 4 20 20 4
		100	37062			
		150	37063			
		200	37064			
		300	37065			
		-	-			
		-	-			

Таблица комплектации монтажными элементами

Аксессуар	Высота H, мм	Ширина B, мм	Код аксессуара	Описание монтажного элемента	Код монтажного элемента	Количество, шт.
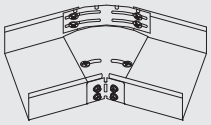 **Горизонтальный изменяемый угол СРО 0-45°**	50	100	36008	Винт с крестообр. шлицем М6х10 Гайка с насечкой М6	СМ010610 СМ100600	6 6
		150	36009			
		200	36010			
		300	36011			
	80	80	36012	Винт с крестообр. шлицем М6х10 Гайка с насечкой М6	СМ010610 СМ100600	10 10
		100	36013			
		150	36014			
		200	36015			
		300	36016			
	100	100	36017	Винт с крестообр. шлицем М6х10 Гайка с насечкой М6	СМ010610 СМ100600	10 10
		150	36018			
		200	36019			
		300	36020			
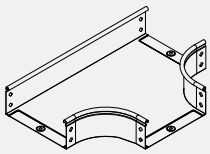 **Ответвитель DPT Т-образный горизонтальный**	50	50	36120	Пластина крепежная GTO H50 Пластина PTCE для заземления Винт с крестообр. шлицем М6х10 Гайка с насечкой М6	37301 37501 СМ010610 СМ100600	6 3 18 18
		100	36122			
		150	36123			
		200	36124			
		300	36125			
		400	36126			
		500	36127			
	80	80	36141	Пластина крепежная GTO H80 Пластина PTCE для заземления Винт с крестообр. шлицем М6х10 Гайка с насечкой М6	37303 37501 СМ010610 СМ100600	6 3 30 30
		100	36142			
		150	36143			
		200	36144			
		300	36145			
		400	36146			
		500	36147			
	100	100	36161	Пластина крепежная GTO H100 Пластина PTCE для заземления Винт с крестообр. шлицем М6х10 Гайка с насечкой М6	37305 37501 СМ010610 СМ100600	6 3 30 30
		150	36162			
		200	36163			
		300	36164			
		400	36165			
		500	36166			
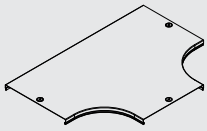 **Крышка на ответвитель DPT Т-образный горизонтальный**	50	50	38040	Пластина PTCE для заземления Винт для электрического соединения М5х8	37501 СМ030508	3 6
		80	38041			
		100	38042			
		150	38043			
		200	38044			
		300	38045			
		400	38046			
		500	38047			

Таблица комплектации монтажными элементами

Аксессуар	Высота H, мм	Ширина B, мм	Код аксессуара	Описание монтажного элемента	Код монтажного элемента	Количество, шт.
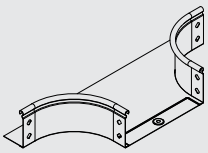 **Ответвитель DL**	50	50	36233	Пластина крепежная GTO H50 Пластина PTCE для заземления Винт с крестообр. шлицем M6x10 Гайка с насечкой M6	37301 37501 CM010610 CM100600	2 1 8 8
		100	36235			
		150	36236			
		200	36237			
		300	36238			
		400	36239			
		500	36240			
	80	80	36249	Пластина крепежная GTO H80 Пластина PTCE для заземления Винт с крестообр. шлицем M6x10 Гайка с насечкой M6	37303 37501 CM010610 CM100600	2 1 14 14
		100	36250			
		150	36251			
		200	36252			
		300	36253			
		400	36254			
		500	36255			
	100	100	36263	Пластина крепежная GTO H100 Пластина PTCE для заземления Винт с крестообр. шлицем M6x10 Гайка с насечкой M6	37305 37501 CM010610 CM100600	2 1 14 14
		150	36264			
		200	36265			
		300	36266			
		400	36267			
		500	36268			
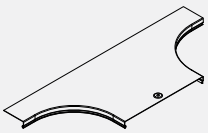 **Крышка на ответвитель DL**	50	50	38361	Пластина PTCE для заземления Винт для электрического соединения M5x8	37501 CM030508	2 4
		80	38362			
		100	38363			
		150	38364			
		200	38365			
		300	38366			
		400	38367			
		500	38368			
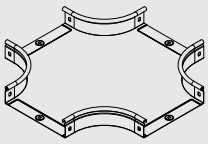 **Ответвитель DPX**	50	50	36180	Пластина крепежная GTO H50 Пластина PTCE для заземления Винт с крестообр. шлицем M6x10 Гайка с насечкой M6	37301 37501 CM010610 CM100600	8 4 24 24
		100	36182			
		150	36183			
		200	36184			
		300	36185			
		400	36186			
		500	36187			
	80	80	36201	Пластина крепежная GTO H80 Пластина PTCE для заземления Винт с крестообр. шлицем M6x10 Гайка с насечкой M6	37303 37501 CM010610 CM100600	8 4 40 40
		100	36202			
		150	36203			
		200	36204			
		300	36205			
		400	36206			
		500	36207			
	100	100	36221	Пластина крепежная GTO H100 Пластина PTCE для заземления Винт с крестообр. шлицем M6x10 Гайка с насечкой M6	37305 37501 CM010610 CM100600	8 4 40 40
		150	36222			
		200	36223			
		300	36224			
		400	36225			
		500	36226			
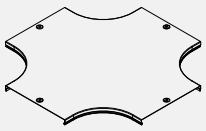 **Крышка на ответвитель DPX крестообразный**	50	50	38060	Пластина PTCE для заземления Винт для электрического соединения M5x8	37501 CM030508	4 8
		80	38061			
		100	38062			
		150	38063			
		200	38064			
		300	38065			
		400	38066			
		500	38067			

Таблица комплектации монтажными элементами

Аксессуар	Высота H, мм	Ширина B, мм	Код аксессуара	Описание монтажного элемента	Код монтажного элемента	Количество, шт.
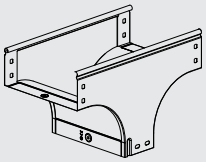 **Ответвитель TD Т-образный вертикальный**	80	80	37101	Пластина крепежная GTO H80 Пластина PTCE для заземления Винт с крестообр. шлицем M6x10 Гайка с насечкой M6	37303 37501 CM010610 CM100600	6 3 30 30
		100	37102			
		150	37103			
		200	37104			
		300	37105			
		400	37106			
		500	37107			
		-	-			
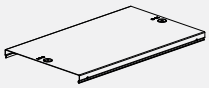 **Крышка на ответвитель TD Т-образный вертикальный**	80	80	38301	Пластина PTCE для заземления Винт для электрического соединения M5x8	37501 CM030508	3 6
		100	38302			
		150	38303			
		200	38304			
		300	38305			
		400	38306			
		500	38307			
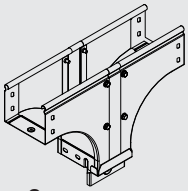 **Ответвитель TDS Т-образный вертикальный ун.**	80	80	37161	Пластина крепежная GTO H80 Пластина PTCE для заземления Винт с крестообр. шлицем M6x10 Гайка с насечкой M6	37303 37501 CM010610 CM100600	6 3 30 30
		100	37162			
		150	37163			
		200	37164			
		300	37165			
		400	37166			
		500	37167			
		-	-			
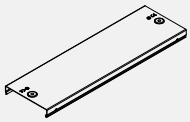 **Крышка на ответвитель TDS Т-образный вертикальный ун.**	80	80	38301	Пластина PTCE для заземления Винт для электрического соединения M5x8	37501 CM030508	3 6
		100	38322			
		150	38323			
		200	38324			
		300	38325			
		400	38326			
		500	38327			
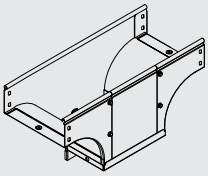 **Ответвитель-переходник TDSA Т-обр. вертикальный**	80	80/100	37601	Пластина крепежная GTO H80 Пластина PTCE для заземления Винт с крестообр. шлицем M6x10 Гайка с насечкой M6	37303 37501 CM010610 CM100600	6 3 30 30
		80/150	37602			
		80/200	37603			
		80/300	37604			
		100/150	37605			
		100/200	37606			
		100/300	37607			
		150/200	37610			
		150/300	37611			
		150/400	37612			
		200/300	37614			
		200/400	37615			
		200/500	37616			
		300/400	37617			
		300/500	37618			

Таблица комплектации монтажными элементами

Аксессуар	Высота H, мм	Ширина B, мм	Код аксессуара	Описание монтажного элемента	Код монтажного элемента	Количество, шт.
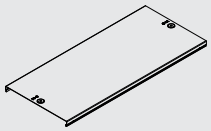 **Крышка на ответвитель-переходник TDSA Т-образный вертикальный**	80	80/100	38381	Пластина PTCE для заземления Винт для электрического соединения M5x8	37501 CM030508	3 6
		80/150	38382			
		80/200	38383			
		80/300	38384			
		100/150	38485			
		100/200	38486			
		100/300	38387			
		150/200	38390			
		150/300	38391			
		150/400	38392			
		200/300	38394			
		200/400	38395			
		200/500	38396			
		300/400	38397			
		300/500	38398			
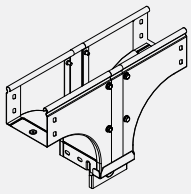 **Ответвитель-переходник TDSR Т-образный вертикальный**	80	100/80	37620	Пластина крепежная GTO H80 Пластина PTCE для заземления Винт с крестообр. шлицем M6x10 Гайка с насечкой M6	37303 37501 CM010610 CM100600	6 3 30 30
		150/80	37621			
		150/100	37622			
		200/80	37623			
		200/100	37624			
		200/150	37625			
		300/80	37626			
		300/100	37627			
		300/150	37628			
		300/200	37629			
		400/150	37632			
		400/200	37633			
		500/200	37638			
		500/300	37639			
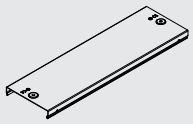 **Крышка на ответвитель-переходник TDSR Т-образный вертикальный**	80	100/80	38302	Пластина PTCE для заземления Винт для электрического соединения M5x8	37501 CM030508	3 6
		150/80	38303			
		150/100	38400			
		200/80	38304			
		200/100	38401			
		200/150	38402			
		300/80	38305			
		300/100	38403			
		300/150	38404			
		300/200	38405			
		400/150	38407			
		400/200	38408			
		500/200	38412			
		500/300	38413			
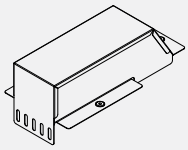 **Ответвитель-крышка DDT Т-образный-переходник**	50 80 100	100/100	36562	Пластина PTCE для заземления Винт с крестообр. шлицем M6x10 Гайка с насечкой M6 Винт для электр. соединения M5x8	37501 CM010610 CM100600 CM030508	3 2 2 6
		150/100	36563			
		200/100	36566			
		200/150	36567			
		300/100	36570			
		300/150	36571			
		300/200	36572			

Таблица комплектации монтажными элементами

Аксессуар	Высота H, мм	Ширина B, мм	Код аксессуара	Описание монтажного элемента	Код монтажного элемента	Количество, шт.
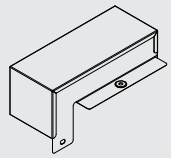 **Ответвитель-крышка DDS Т-обр. верт. вниз**	50 80 100	100/50	37378	Пластина крепежная GTO H50 Пластина PTCE для заземления Винт с крестообр. шлицем M6x10 Гайка с насечкой M6 Винт для электрического соединения M5x8	37301 37501 CM010610 CM100600 CM030508	2 3 4 4 6
		150/50	37379			
		200/50	37380			
		200/100	37381			
		300/50	37382			
		300/100	37383			
		300/150	37384			
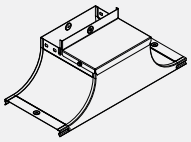 **Крышка-ответвитель TSS**	80	100	37232	Пластина крепежная GTO H80 Пластина PTCE для заземления Винт с крестообр. шлицем M6x10 Гайка с насечкой M6 Винт для электр. соединения M5x8	37303 37501 CM010610 CM100600 CM030508	2 4 10 10 6
		150	37233			
		200	37234			
		300	37235			
		400	37226			
		500	37227			
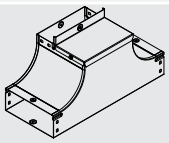 **Ответвитель вверх TSS**	80	80	37221	Пластина крепежная GTO H80 Пластина PTCE для заземления Винт с крестообр. шлицем M6x10 Гайка с насечкой M6 Винт для электр. соединения M5x8	37303 37501 CM010610 CM100600 CM030508	6 6 30 30 6
		100	37222			
		150	37223			
		200	37224			
		300	37225			
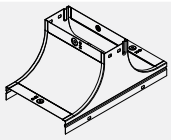 **Крышка-ответвитель TS**	80	100	37242	Пластина крепежная GTO H80 Пластина PTCE для заземления Винт с крестообр. шлицем M6x10 Гайка с насечкой M6 Винт для электр. соединения M5x8	37303 37501 CM010610 CM100600 CM030508	2 4 10 10 6
		200	37243			
		300	37244			
		400	37206			
		500	37207			
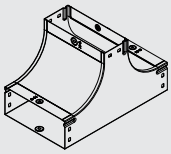 **Т-Ответвитель вверх TS**	80	80	37201	Пластина крепежная GTO H80 Пластина PTCE для заземления Винт с крестообр. шлицем M6x10 Гайка с насечкой M6 Винт для электрич. соединения M5x8	37303 37501 CM010610 CM100600 CM030508	6 6 30 30 6
		100	37202			
		150	37203			
		200	37204			
		300	37205			

Таблица комплектации монтажными элементами

Аксессуар	Высота H, мм	Ширина B, мм	Код аксессуара	Описание монтажного элемента	Код монтажного элемента	Количество, шт.
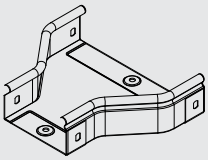 **Переходник RRC**	50	100/50	36308	Пластина крепежная GTO H50 Пластина PTCE для заземления Винт с крестообр. шлицем M6x10 Гайка с насечкой M6	37301 37501 CM010610 CM100600	4 2 12 12
		150/100	36309			
		200/100	36310			
		200/150	36311			
		300/100	36312			
		300/150	36313			
		300/200	36314			
		400/200	36315			
		400/300	36316			
		500/200	36317			
		500/300	36318			
		500/400	36319			
	80	150/80	36281	Пластина крепежная GTO H80 Пластина PTCE для заземления Винт с крестообр. шлицем M6x10 Гайка с насечкой M6	37303 37501 CM010610 CM100600	4 2 20 20
		150/100	36282			
		200/80	36283			
		200/100	36284			
		200/150	36285			
		300/80	36286			
		300/100	36287			
		300/150	36288			
		300/200	36289			
		400/200	36299			
		400/300	36290			
		500/300	36291			
		500/400	36292			
	100	150/100	36320	Пластина крепежная GTO H100 Пластина PTCE для заземления Винт с крестообр. шлицем M6x10 Гайка с насечкой M6	37305 37501 CM010610 CM100600	4 2 20 20
		200/100	36321			
		200/150	36322			
		300/100	36323			
		300/150	36324			
		300/200	36325			
		400/200	36326			
		400/300	36327			
		500/200	36328			
		500/300	36329			
		500/400	36330			
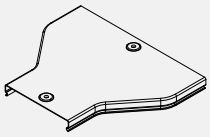 **Крышка на переходник RRC**	15	100/50	38079	Пластина PTCE для заземления Винт для электрического соединения M5x8	37501 CM030508	2 4
		150/80	38081			
		150/100	38082			
		200/80	38083			
		200/100	38084			
		200/150	38085			
		300/80	38086			
		300/100	38087			
		300/150	38088			
		300/200	38089			
		400/200	38308			
		400/300	38090			
		500/200	38393			
		500/300	38091			
		500/400	38092			

Таблица комплектации монтажными элементами

Аксессуар	Высота H, мм	Ширина B, мм	Код аксессуара	Описание монтажного элемента	Код монтажного элемента	Количество, шт.
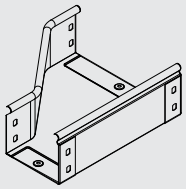 **Переходник RRS левосторонний**	50	100/50	36354	Пластина крепежная GTO H50 Пластина PTCE для заземления Винт с крестообр. шлицем M6x10 Гайка с насечкой M6	37301 37501 CM010610 CM100600	4 2 12 12
		150/100	36355			
		200/100	36356			
		200/150	36357			
		300/100	36358			
		300/150	36359			
		300/200	36360			
		400/200	36361			
		400/300	36362			
		500/200	36363			
		500/300	36364			
		500/400	36365			
	80	100/80	36521	Пластина крепежная GTO H80 Пластина PTCE для заземления Винт с крестообр. шлицем M6x10 Гайка с насечкой M6	37303 37501 CM010610 CM100600	4 2 20 20
		150/80	36522			
		150/100	36523			
		200/80	36524			
		200/100	36525			
		200/150	36526			
		300/80	36527			
		300/100	36528			
		300/150	36529			
		300/200	36530			
		400/200	36305			
		400/300	36531			
		500/300	36532			
		500/400	36307			
	100	150/100	36366	Пластина крепежная GTO H100 Пластина PTCE для заземления Винт с крестообр. шлицем M6x10 Гайка с насечкой M6	37305 37501 CM010610 CM100600	4 2 20 20
		200/100	36367			
		200/150	36368			
		300/100	36369			
		300/150	36370			
		300/200	36371			
		400/200	36372			
		400/300	36373			
		500/200	36374			
		500/300	36375			
		500/400	36376			
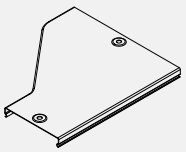 **Крышка на переходник RRS левосторонний**	15	100/50	38160	Пластина PTCE для заземления Винт для электрического соединения M5x8	37501 CM030508	2 4
		100/80	38161			
		150/80	38162			
		150/100	38163			
		200/80	38164			
		200/100	38165			
		200/150	38166			
		300/80	38167			
		300/100	38168			
		300/150	38169			
		300/200	38170			
		400/200	38313			
		400/300	38171			
		500/200	38315			
		500/300	38172			
		500/400	38173			

Таблица комплектации монтажными элементами

Аксессуар	Высота H, мм	Ширина B, мм	Код аксессуара	Описание монтажного элемента	Код монтажного элемента	Количество, шт.
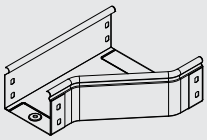 **Переходник RRD правосторонний**	50	100/50	36331	Пластина крепежная GTO H50 Пластина PTCE для заземления Винт с крестообр. шлицем M6x10 Гайка с насечкой M6	37301 37501 CM010610 CM100600	4 2 12 12
		150/100	36332			
		200/100	36333			
		200/150	36334			
		300/100	36335			
		300/150	36336			
		300/200	36337			
		400/200	36338			
		400/300	36339			
		500/200	36340			
		500/300	36341			
		500/400	36342			
	80	100/80	36401	Пластина крепежная GTO H80 Пластина PTCE для заземления Винт с крестообр. шлицем M6x10 Гайка с насечкой M6	37303 37501 CM010610 CM100600	4 2 20 20
		150/80	36402			
		150/100	36403			
		200/80	36404			
		200/100	36405			
		200/150	36406			
		300/80	36407			
		300/100	36408			
		300/150	36409			
		300/200	36410			
		400/200	36301			
		400/300	36411			
		500/300	36412			
		500/400	36413			
	100	150/100	36343	Пластина крепежная GTO H100 Пластина PTCE для заземления Винт с крестообр. шлицем M6x10 Гайка с насечкой M6	37305 37501 CM010610 CM100600	4 2 20 20
		200/100	36344			
		200/150	36345			
		300/100	36346			
		300/150	36347			
		300/200	36348			
		400/200	36349			
		400/300	36350			
		500/200	36351			
		500/300	36352			
		500/400	36353			
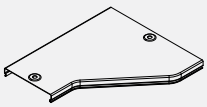 **Крышка на переходник RRD правосторонний**	15	100/50	38120	Пластина PTCE для заземления Винт для электр. соединения M5x8	37501 CM030508	2 4
		100/80	38121			
		150/80	38122			
		150/100	38123			
		200/80	38124			
		200/100	38125			
		200/150	38126			
		300/80	38127			
		300/100	38128			
		300/150	38129			
		300/200	38130			
		400/200	38310			
		400/300	38131			
		500/200	38316			
		500/300	38132			
		500/400	38133			

L5 COMBITECH

Лестничные металлические лотки "L5 Combitech"

Описание продукта 212
Климатическая стойкость 213
Обзор системы 214
Преимущества системы 215
Техническая информация 216
Прямые элементы 217
Таблица кодов аксессуаров 218
Монтажные аксессуары 224
Системные аксессуары 227
Инструкции по монтажу 233
Примеры монтажа 238

Металлические кабельные лотки лестничного типа

Описание продукта

Новая группа продукции дополняет существующий ассортимент металлических кабеленесущих систем. Система кабельных лотков лестничного типа является логичным продолжением, уже присутствующих в производственной гамме компании, листовых перфорированных и неперфорированных лотков, а также проволочных кабельных лотков.

Основным применением лотков лестничного типа также как и для других металлических кабельных лотков является построение трасс для прокладки проводов и кабелей при выполнении открытых электропроводок и открытой прокладки кабельных линий на объектах промышленного и гражданского строительства.

Для производства новой продукции компанией ДКС было закуплено современное импортное оборудование, построен и введён в эксплуатацию новый цех фабрики. Лотки лестничного типа изготавливаются из высококачественной листовой стали, а для соединения элементов используется инновационная технология "клинчинг", позволяющая осуществлять сборку, не нарушая цинкового покрытия.

Типоразмерный ряд лестничных лотков "L5 Combitech" состоит из комбинации трёх вариантов высоты бокового лонжерона 50, 80 и 100 мм и пяти вариантов ширины, от 200 до 600 мм. Прямые элементы лестничных лотков доступны в исполнениях "Стандарт" и "Плюс". Система "Плюс" отличается увеличенной толщиной лонжерона и бóльшей несущей способностью. Лестничные лотки с высотой лонжерона 100 мм, доступны в единственном варианте, обладающим повышенной несущей способностью с толщиной лонжерона 1,5 мм. Для всех типоразмеров лотков лестничного типа разработан широкий ассортимент аксессуаров. Также обеспечивается преемственность и совместимость всех металлических кабеленесущих систем производства ДКС.

Применяя кабельные лотки лестничного типа "L5 Combitech", вы сможете решить целый ряд задач при проектировании и монтаже кабельных трасс с высокой кабельной нагрузкой. Также вы сможете построить трассу сложной конфигурации или, например, проложить систему освещения, совмещённую с силовой и информационной проводкой. Монтажные и системные аксессуары из ассортимента "L5 Combitech" позволяют совместить несколько типов кабельных лотков без изменения общей конфигурации трассы.

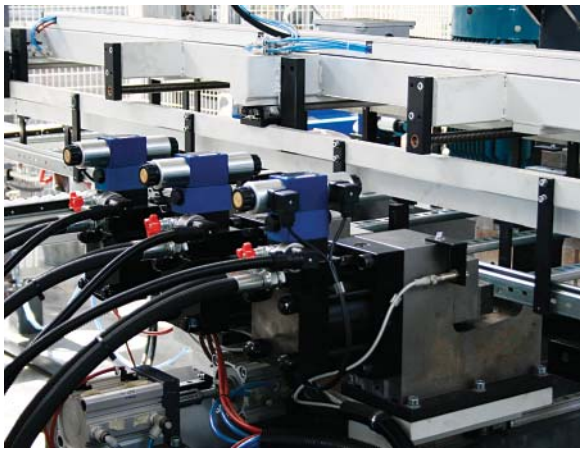

Ключевые особенности лестничных лотков

Высокая несущая способность
Лестничные лотки – самый мощный тип кабеленесущих систем. Нормативная нагрузка для лестничных лотков составляет до 270 кг/м. На одном из тестов образец лестничного лотка выдержал нагрузку 670 кг/м не достигнув предельных показателей.

Совместимость с листовыми лотками
Полная совместимость с листовыми лотками "S5 Combitech" позволяет использовать с лестничными лотками системные и монтажные аксессуары от листовых лотков и наоборот. Становится доступным к использованию огромный ассортимент уникальных аксессуаров для нестандартных решений.

Плавная геометрия аксессуаров
Для возможности использования лестничных лотков на промышленных объектах были разработаны аксессуары специальной геометрии – с плавными радиусными изгибами лонжеронов, исключающими повреждения кабеля при прокладке. Разработаны аксессуары с минимальным радиусом изгиба лонжеронов 300 и 600 мм.

Фирменное соединение "Папа-Мама"
Для соединения лестничных лотков не требуются соединители – нужны только метизы из ассортимента группы "M5 Combitech". Использование такой схемы соединения существенно упрощает монтаж и позволяет сэкономить до 60% времени.

Высокая огнестойкость
Лестничные лотки прошли испытания на огнестойкость с показателем R 62. Это означает, что трасса лестничных лотков сохраняет свои характеристики в условиях реального пожара в течение 62-х минут.

Соответствие европейским нормам
Лестничные лотки успешно прошли серию испытаний и тестов, предусмотренных европейским стандартом EN 61537:2007. С получением данного сертификата стало возможным использование лотков "L5 Combitech" не только на территории России, но и за рубежом. Успешная сертификация лестничных лотков в Европе ещё раз подтверждает высокое качество производимой продукции.

Климатическая стойкость лестничных лотков

Норматив по климатическому исполнению

В России для определения климатических зон эксплуатации оборудования используется ГОСТ 15150. В данном стандарте описываются условия воздействия внешней среды для каждого типа климатического исполнения. Для определения климатической стойкости принципиально важны следующие характеристики среды: температурный диапазон, влажность и коэффициент увеличения температуры (для изделий, эксплуатируемых под открытым небом), зависящий от цвета.
Таким образом для климатической зоны УХЛ2 указаны:
• температурный диапазон от +45ºС до -70ºС;
• влажность 75% при +15ºС;
• коэффициент увеличения температуры +15ºС (для цвета оцинкованной стали)
Для климатической зоны ХЛ1:
• температурный диапазон от +40ºС до -70ºС;
• влажность 85% при -6ºС;
• коэффициент увеличения температуры +15ºС (для цвета оцинкованной стали)
Как видим, основные различия между представленными климатическими зонами только в значениях влажности. Однако данный фактор существенно влияет на коррозию металла, из которого сделаны кабельные лотки.

Потеря слоя цинка

Коррозионная стойкость кабельных лотков определяется скоростью потери цинка. Данный параметр будет различным для разных климатических зон и условий размещения оборудования.
Экспериментальным путём установлено, что для зоны УХЛ2 скорость потери цинка будет на уровне 7-10 г/м^2, а для зоны ХЛ1 будет 20-30 г/м^2 в год.
Наиболее удобно информация о коррозионной стойкости представлена в европейском стандарте EN 12944-2 в виде таблиц условий размещения с показателями потери слоя цинка.

Таблица климатического использования металлических лотков

Класс степени воздействия	Типичные условия и класс степени воздействия		Потеря цинка, г/м^2 в год
	Наружная установка	Внутренняя установка	
C1	-	Отапливаемые здания (жилые и административные помещения)	Менее 0,7
C2	-	Неотапливаемые здания в которых может возникать конденсирование	От 0,7 до 5,0
C3	Воздушные зоны городов и промышленных предприятий Морские береговые зоны	Помещения с высокой влажностью и низкой загрязненностью	От 5,0 до 15,0
C4	Промышленные и прибрежные зоны	Предприятия химической и пищевой промышленности	От 15,0 до 30,0
C5	Промышленные зоны с агрессивной средой	Здания и территории с высокой влажностью и загрязненностью	От 30,0 до 60,0

Исполнения лестничных лотков производства ДКС

Компания ДКС производит лестничные лотки с различными типами покрытия: электрогальванизированная сталь (толщина цинкового слоя 9-12 мкм), применяется для консолей и подвесов в стандартном исполнении; сталь, оцинкованная по методу Сендзимира (180-200 г/м^2), прямые элементы и аксессуары стандартного исполнения; и изделия горячеоцинкованные погружением (1000-1200 г/м^2), в данном исполнении изготавливаются прямые элементы и аксессуары лестничных лотков.
Лестничные лотки изготовленные из стали, оцинкованной по методу Сендзимира примерно соответствуют климатической зоне УХЛ2, а изделия горячеоцинкованные погружением – ХЛ1. Однако, при выборе подходящего исполнения кабельных лотков, необходимо руководствоваться толщиной цинкового слоя и скоростью потери цинка в выбранной климатической зоне.

Примеры кодов при заказе различных исполнений

Сталь, оцинкованная по методу Сендзимира (масса цинкового покрытия 180-200 г/м^2)
При заказе стандартного исполнения лестничных лотков "Сталь, оцинкованная по методу Сендзимира" используется код изделия без добавления дополнительных букв и обозначений.
Пример кода лестничного лотка с высотой 80 мм и шириной 400 мм: LL8040.

Горячее цинкование погружением (масса цинкового покрытия 1000-1200 г/м^2)
При заказе специального исполнения "Горячее цинкование погружением" к стандартному коду изделия добавляются буквы "HDZ".
Пример кода лестничного лотка с высотой 80 мм и шириной 400 мм в исполнении "Горячее цинкование погружением": LL8040HDZ.

Нержавеющая сталь
При заказе специального исполнения "Нержавеющая сталь" к стандартному коду изделия добавляются буквы "INOX". При этом лестничные лотки изготавливаются из нержавеющей стали марки AISI 304.
Пример кода лестничного лотка с высотой 80 мм и шириной 400 мм в исполнении "Нержавеющая сталь": LL8040INOX.

Порошковая окраска лотков
Лестничные лотки могут быть окрашены в любой цвет из палитры RAL. Порошковая окраска производится на лотках стандартного исполнения - "Сталь, оцинкованная по методу Сендзимира". При заказе специального исполнения "Порошковая окраска" к стандартному коду изделия добавляются буквы "RAL" и цифровой код цвета.
Пример кода лестничного лотка с высотой 80 мм и шириной 400 мм в исполнении "Порошковая окраска": LL8040RAL3020.

Обзор системы лестничных лотков "L5 Combitech"

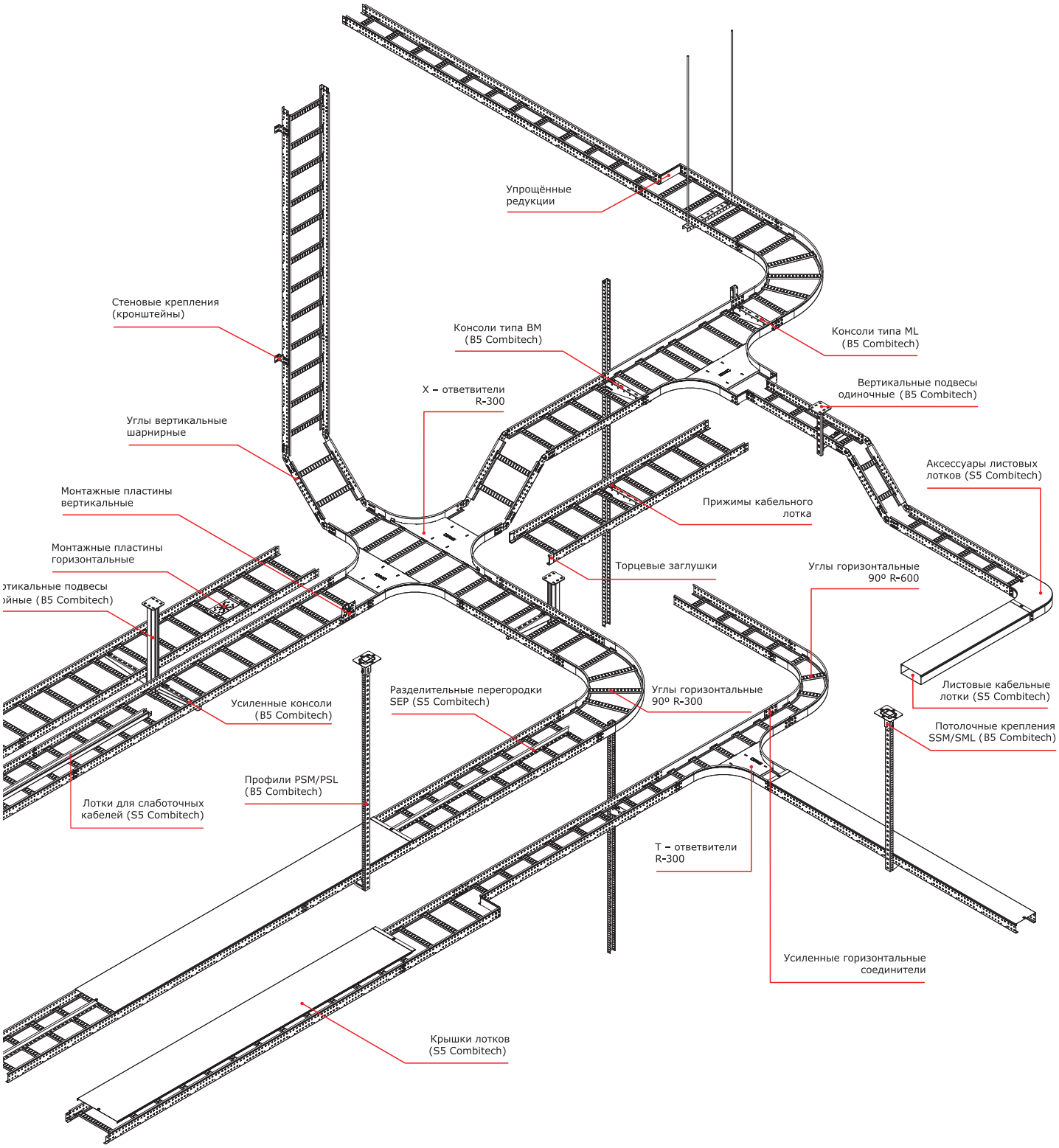

Преимущества системы "L5 Combitech"

Фирменное соединение "папа - мама"

В системе лестничных лотков была сохранена фирменная схема соединения металлических кабельных лотков – "папа - мама". При таком способе лотки соединяются внахлёст без использования дополнительных аксессуаров, нужны только винты, шайбы и гайки. Использование схемы "папа - мама" существенно упрощает монтаж трассы и позволяет сэкономить до 60% времени.

Высокая несущая способность

Отличительной чертой лестничных лотков является высокая несущая способность. Лестничные лотки предназначены для монтажа трасс с высокой кабельной загрузкой на объектах промышленного и гражданского строительства. Все лестничные лотки ДКС прошли испытания на несущую способность, результаты которых, с учётом коэффициента безопасности, отражены в графиках нагрузки. Как пример прочности конструкции можно привести тот факт, что на одном из тестов лестничных лоток типоразмером 100x600 выдержал нагрузку в 670 кг/метр, не достигнув предельных показателей.

Плавная геометрия аксессуаров

При прокладке мощных промышленных кабелей большого диаметра необходимо соблюдать минимальный радиус изгиба. Для соответствия этим требованиям системные аксессуары лестничных лотков имеют плавные радиусные изгибы боковых лонжеронов с минимальным радиусом поворота 300 или 600 мм.

Совместимость с листовыми лотками "S5 Combitech"

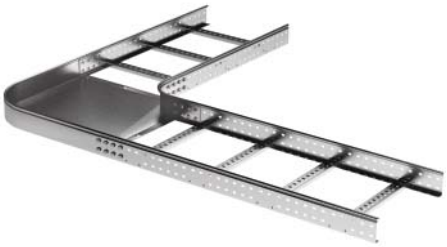

За счёт полной совместимости лестничных лотков с листовыми стало возможным использовать различные типы кабельных лотков в одном проекте без применения дополнительных аксессуаров или переходников. Кроме того, с лестничными лотками можно использовать весь огромный ассортимент аксессуаров "S5 Combitech" уникальной геометрии.

Огнестойкость

По итогам проведенных добровольных сертификационных испытаний на лотки лестничного типа "L5 Combitech" получен сертификат пожарной безопасности R-62. В условиях открытого огня (пожара) лоток, нагруженый утяжелителем массой 159 кг/м, сохранял свою несущую способность в течение 62 минут.

Техническая информация

Сталь, оцинкованная по методу Сендзимира

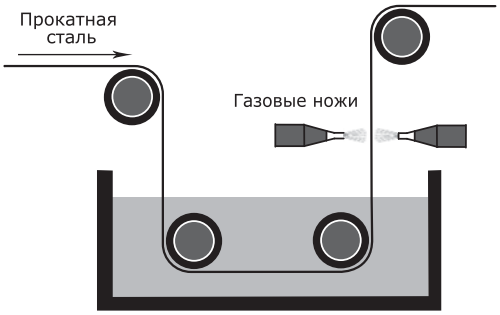

Ванна расплавленного цинка t ~ 650°C

Процесс обработки стали по методу Сендзимира – один из методов горячего цинкования. Лист прокатной стали промывается реагентами и просушивается в печи, в которой он разогревается до температуры около 650ºС. После этого сразу погружается в ванну расплавленного цинка с температурой 650ºС. У выхода из ванны стоят, так называемые, газовые ножи. В них под большим давлением подаётся воздух, который сдувает лишний цинк с листа. Таким образом, получается равномерный слой цинка по всей поверхности стали.

Метод соединения "клинчинг"

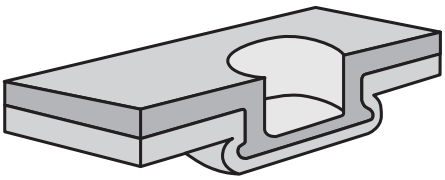

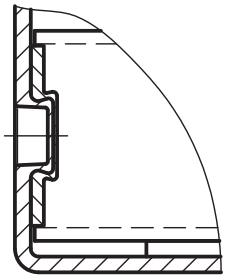

"Клинчинг" - это один из методов соединения листовых материалов, который применяется для соединения компонентов лестничных лотков. Данный метод представляет собой вштамповку двух листовых материалов друг в друга с помощью клинчера. Для соединения компоненты располагают вплотную, после чего пуансон клинчера вдавливает один лист стали в другой расположенный у матрицы клинчера. После вдавливания пуансон клинчера расширяется и запрессовывает листовой материал в форму. Данный вид соединения отличается высокой прочностью и виброустойчивостью. При этом не используются дополнительные соединительные элементы (заклёпки, болты, и т.п.).

Графики нагрузок

H 50

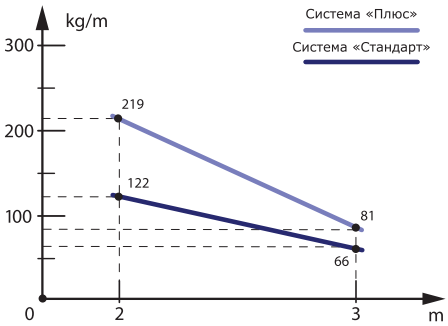

H 80

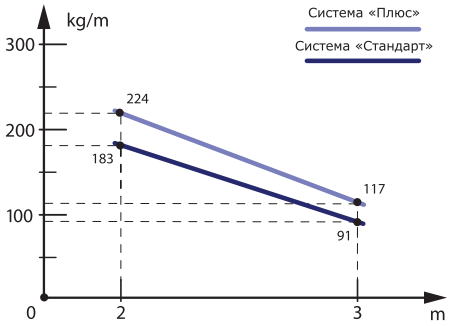

H 100

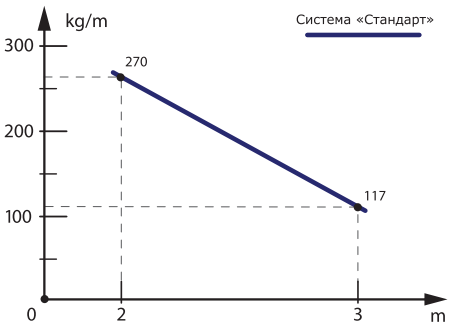

Графики построены по результатам испытаний свободно лежащих лестничных лотков без закрепления на консолях.
Графики построены для дистанции между опорами от 2 до 3 метров, дальнейшая экстраполяция невозможна.
Испытывались лестничные лотки максимальной ширины 600 мм.
Коэффициент запаса прочности учтён и равняется двум (k=2).

Несущая способность при пролёте 6 метров

Высота, H, мм	Тип лестничного лотка	Максимальная нагрузка; кг./м
50	"Стандарт"	16
	"Плюс"	18
80	"Стандарт"	20
	"Плюс"	22
100	"Стандарт"	30

При монтаже трассы использовалась усиленная схема соединения лотков: "папа – мама" плюс усиленный соединитель.

Прямые элементы

Ассортимент лотков лестничного типа состоит из трёх вариантов высоты бокового профиля: 50, 80 и 100 мм; по ширине предлагается пять вариантов от 200 до 600 мм. Лестничные лотки имеют отштампованные края для быстрого соединения внахлест ("папа-мама").
Прямые элементы лестничных лотков доступны двух видов - Система "Стандарт" и Система "Плюс".
В системе "Стандарт" лонжерон имеет толщину 1,2 мм, а система "Плюс" отличается увеличенной до 1,5 мм толщиной лонжерона. Исключая лотки высотой 100 мм, где толщина лонжерона 1,5 мм в единственном варианте "Стандарт". Толщина поперечин (ступенек) лестничных лотков 1,0 мм для всех типоразмеров. Дистанция между поперечинами (ступеньками) 250 мм.
Для соединения лонжеронов и поперечин используется инновационная технология "клинчинг", которая без применения сварки и заклёпок надёжно соединяет продольные и поперечные элементы лестничных лотков.
Для соединения прямых элементов используются винты с квадратным подголовником М6х10 (СМ010610), шайбы стопорные М6 (СМ220600) и гайки М6 (СМ110600).

Варианты исполнения
Лестничные лотки поставляются в трёх вариантах исполнения материала:
Исполнение 1 - Сталь, оцинкованная по методу Сендзимира (масса цинкового покрытия 180-200 г/м^2).
Исполнение 2 - Горячее цинкование погружением после изготовления (масса цинкового покрытия 1000-1200 г/м^2).
Исполнение 3 - Нержавеющая сталь (AISI 304).
Стандартным исполнением лестничных лотков является "Сталь, оцинкованная по методу Сендзимира", другие варианты поставляются под заказ.

Высота, H, мм	Длина, L, мм	Ширина, B, мм	Толщина лонжерона, мм	Код, исполнение 1	Код, исполнение 2	Код, исполнение 3	Т.И.З.*, мм^2	Вес**, кг/м
50 "Стандарт"	3000	200	1,2	**LL5020**	LL5020HDZ	LL5020INOX	6000	2,1
		300	1,2	**LL5030**	LL5030HDZ	LL5030INOX	9000	2,3
		400	1,2	**LL5040**	LL5040HDZ	LL5040INOX	12000	2,5
		500	1,2	**LL5050**	LL5050HDZ	LL5050INOX	15000	2,9
		600	1,2	**LL5060**	LL5060HDZ	LL5060INOX	18000	3,14
50 "Плюс"	3000	200	1,5	**LI5020**	LI5020HDZ	LI5020INOX	6000	2,57
		300	1,5	**LI5030**	LI5030HDZ	LI5030INOX	9000	2,77
		400	1,5	**LI5040**	LI5040HDZ	LI5040INOX	12000	2,97
		500	1,5	**LI5050**	LI5050HDZ	LI5050INOX	15000	3,37
		600	1,5	**LI5060**	LI5060HDZ	LI5060INOX	18000	3,61
	6000	200	1,5	**LA5020**	LA5020HDZ	-	6000	2,57
		300	1,5	**LA5030**	LA5030HDZ	-	9000	2,77
		400	1,5	**LA5040**	LA5040HDZ	-	12000	2,97
		500	1,5	**LA5050**	LA5050HDZ	-	15000	3,37
		600	1,5	**LA5060**	LA5060HDZ	-	18000	3,61
80 "Стандарт"	3000	200	1,2	**LL8020**	LL8020HDZ	LL8020INOX	12000	2,62
		300	1,2	**LL8030**	LL8030HDZ	LL8030INOX	18000	2,82
		400	1,2	**LL8040**	LL8040HDZ	LL8040INOX	24000	3,02
		500	1,2	**LL8050**	LL8050HDZ	LL8050INOX	30000	3,42
		600	1,2	**LL8060**	LL8060HDZ	LL8060INOX	36000	3,66
80 "Плюс"	3000	200	1,5	**LI8020**	LI8020HDZ	LI8020INOX	12000	3,05
		300	1,5	**LI8030**	LI8030HDZ	LI8030INOX	18000	3,25
		400	1,5	**LI8040**	LI8040HDZ	LI8040INOX	24000	3,45
		500	1,5	**LI8050**	LI8050HDZ	LI8050INOX	30000	3,85
		600	1,5	**LI8060**	LI8060HDZ	LI8060INOX	36000	4,09
	6000	200	1,5	**LA8020**	LA8020HDZ	-	12000	3,05
		300	1,5	**LA8030**	LA8030HDZ	-	18000	3,25
		400	1,5	**LA8040**	LA8040HDZ	-	24000	3,45
		500	1,5	**LA8050**	LA8050HDZ	-	30000	3,85
		600	1,5	**LA8060**	LA8060HDZ	-	36000	4,09
100 "Стандарт"	3000	200	1,5	**LL1020**	LL1020HDZ	LL1020INOX	16000	3,47
		300	1,5	**LL1030**	LL1030HDZ	LL1030INOX	24000	3,67
		400	1,5	**LL1040**	LL1040HDZ	LL1040INOX	32000	3,87
		500	1,5	**LL1050**	LL1050HDZ	LL1050INOX	40000	4,11
		600	1,5	**LL1060**	LL1060HDZ	LL1060INOX	48000	4,27
100 "Стандарт"	6000	200	1,5	**LA1020**	LA1020HDZ	-	16000	3,47
		300	1,5	**LA1030**	LA1030HDZ	-	24000	3,67
		400	1,5	**LA1040**	LA1040HDZ	-	32000	3,87
		500	1,5	**LA1050**	LA1050HDZ	-	40000	4,11
		600	1,5	**LA1060**	LA1060HDZ	-	48000	4,27

* Т.И.З. - теоретически используемая зона для прокладки кабеля
** Вес указан для исполнения "Сталь, оцинкованная по методу Сендзимира"

Таблица кодов аксессуаров лестничных лотков

Варианты исполнения

Аксессуары лестничных лотков поставляются в трёх вариантах исполнения материала:
Исполнение 1 - Сталь, оцинкованная по методу Сендзимира (масса цинкового покрытия 180-200 г/м^2).
Исполнение 2 - Горячее цинкование погружением после изготовления (масса цинкового покрытия 1000-1200 г/м^2).
Исполнение 3 - Нержавеющая сталь (AISI 304).
Стандартным исполнением лестничных лотков является "Сталь, оцинкованная по методу Сендзимира", другие варианты поставляются под заказ.

Высота, H, мм	Ширина, B, мм	Вариант исполнения	Угол горизонтальный 45°, R 300 мм	Угол горизонтальный 45°, R 600 мм	Угол горизонтальный 90°, R 300 мм	Угол горизонтальный 90°, R 600 мм
Лоток 50	200	**Исполнение 1**	**LC0532**	**LC0562**	**LC5320**	**LC5620**
		Исполнение 2	LC0532HDZ	LC0562HDZ	LC5320HDZ	LC5620HDZ
		Исполнение 3	LC0532INOX	LC0562INOX	LC5320INOX	LC5620INOX
	300	**Исполнение 1**	**LC0533**	**LC0563**	**LC5330**	**LC5630**
		Исполнение 2	LC0533HDZ	LC0563HDZ	LC5330HDZ	LC5630HDZ
		Исполнение 3	LC0533INOX	LC0563INOX	LC5330INOX	LC5630INOX
	400	**Исполнение 1**	**LC0534**	**LC0564**	**LC5340**	**LC5640**
		Исполнение 2	LC0534HDZ	LC0564HDZ	LC5340HDZ	LC5640HDZ
		Исполнение 3	LC0534INOX	LC0564INOX	LC5340INOX	LC5640INOX
	500	**Исполнение 1**	**LC0535**	**LC0565**	**LC5350**	**LC5650**
		Исполнение 2	LC0535HDZ	LC0565HDZ	LC5350HDZ	LC5650HDZ
		Исполнение 3	LC0535INOX	LC0565INOX	LC5350INOX	LC5650INOX
	600	**Исполнение 1**	**LC0536**	**LC0566**	**LC5360**	**LC5660**
		Исполнение 2	LC0536HDZ	LC0566HDZ	LC5360HDZ	LC5660HDZ
		Исполнение 3	LC0536INOX	LC0566INOX	LC5360INOX	LC5660INOX
Лоток 80	200	**Исполнение 1**	**LC0832**	**LC0862**	**LC8320**	**LC8620**
		Исполнение 2	LC0832HDZ	LC0862HDZ	LC8320HDZ	LC8620HDZ
		Исполнение 3	LC0832INOX	LC0862INOX	LC8320INOX	LC8620INOX
	300	**Исполнение 1**	**LC0833**	**LC0863**	**LC8330**	**LC8630**
		Исполнение 2	LC0833HDZ	LC0863HDZ	LC8330HDZ	LC8630HDZ
		Исполнение 3	LC0833INOX	LC0863INOX	LC8330INOX	LC8630INOX
	400	**Исполнение 1**	**LC0834**	**LC0864**	**LC8340**	**LC8640**
		Исполнение 2	LC0834HDZ	LC0864HDZ	LC8340HDZ	LC8640HDZ
		Исполнение 3	LC0834INOX	LC0864INOX	LC8340INOX	LC8640INOX
	500	**Исполнение 1**	**LC0835**	**LC0865**	**LC8350**	**LC8650**
		Исполнение 2	LC0835HDZ	LC0865HDZ	LC8350HDZ	LC8650HDZ
		Исполнение 3	LC0835INOX	LC0865INOX	LC8350INOX	LC8650INOX
	600	**Исполнение 1**	**LC0836**	**LC0866**	**LC8360**	**LC8660**
		Исполнение 2	LC0836HDZ	LC0866HDZ	LC8360HDZ	LC8660HDZ
		Исполнение 3	LC0836INOX	LC0866INOX	LC8360INOX	LC8660INOX
Крышка	200	**Исполнение 1**	**-**	**-**	**LK0023**	**LK0026**
		Исполнение 2	-	-	LK0023HDZ	LK0026HDZ
		Исполнение 3	-	-	LK0023INOX	LK0026INOX
	300	**Исполнение 1**	**-**	**-**	**LK0033**	**LK0036**
		Исполнение 2	-	-	LK0033HDZ	LK0036HDZ
		Исполнение 3	-	-	LK0033INOX	LK0036INOX
	400	**Исполнение 1**	**-**	**-**	**LK0043**	**LK0046**
		Исполнение 2	-	-	LK0043HDZ	LK0046HDZ
		Исполнение 3	-	-	LK0043INOX	LK0046INOX
	500	**Исполнение 1**	**-**	**-**	**LK0053**	**LK0056**
		Исполнение 2	-	-	LK0053HDZ	LK0056HDZ
		Исполнение 3	-	-	LK0053INOX	LK0056INOX
	600	**Исполнение 1**	**-**	**-**	**LK0063**	**LK0066**
		Исполнение 2	-	-	LK0063HDZ	LK0066HDZ
		Исполнение 3	-	-	LK0063INOX	LK0066INOX

Высота, H, мм	Ширина, B, мм	Вариант исполнения	Угол вертикальный шарнирный	Т-ответвитель	Х-ответвитель
Лоток 50	200	**Исполнение 1**	**LE5002**	**LT5302**	**LX5302**
		Исполнение 2	LE5002HDZ	LT5302HDZ	LX5302HDZ
		Исполнение 3	LE5002INOX	LT5302INOX	LX5302INOX
	300	**Исполнение 1**	**LE5003**	**LT5303**	**LX5303**
		Исполнение 2	LE5003HDZ	LT5303HDZ	LX5303HDZ
		Исполнение 3	LE5003NOX	LT5303INOX	LX5303INOX
	400	**Исполнение 1**	**LE5004**	**LT5304**	**LX5304**
		Исполнение 2	LE5004HDZ	LT5304HDZ	LX5304HDZ
		Исполнение 3	LE5004INOX	LT5304INOX	LX5304INOX
	500	**Исполнение 1**	**LE5005**	**LT5305**	**LX5305**
		Исполнение 2	LE5005HDZ	LT5305HDZ	LX5305HDZ
		Исполнение 3	LE5005INOX	LT5305INOX	LX5305INOX
	600	**Исполнение 1**	**LE5006**	**LT5306**	**LX5306**
		Исполнение 2	LE5006HDZ	LT5306HDZ	LX5306HDZ
		Исполнение 3	LE5006INOX	LT5306INOX	LX5306INOX
Лоток 80	200	**Исполнение 1**	**LE8002**	**LT8302**	**LX8302**
		Исполнение 2	LE8002HDZ	LT8302HDZ	LX8302HDZ
		Исполнение 3	LE8002INOX	LT8302INOX	LX8302INOX
	300	**Исполнение 1**	**LE8003**	**LT8303**	**LX8303**
		Исполнение 2	LE8003HDZ	LT8303HDZ	LX8303HDZ
		Исполнение 3	LE8003INOX	LT8303INOX	LX8303INOX
	400	**Исполнение 1**	**LE8004**	**LT8304**	**LX8304**
		Исполнение 2	LE8004HDZ	LT8304HDZ	LX8304HDZ
		Исполнение 3	LE8004INOX	LT8304INOX	LX8304INOX
	500	**Исполнение 1**	**LE8005**	**LT8305**	**LX8305**
		Исполнение 2	LE8005HDZ	LT8305HDZ	LX8305HDZ
		Исполнение 3	LE8005INOX	LT8305INOX	LX8305INOX
	600	**Исполнение 1**	**LE8006**	**LT8306**	**LX8306**
		Исполнение 2	LE8006HDZ	LT8306HDZ	LX8306HDZ
		Исполнение 3	LE8006INOX	LT8306INOX	LX8306INOX
Крышка	200	**Исполнение 1**	**-**	**LK0203**	**LK2003**
		Исполнение 2	-	LK0203HDZ	LK2003HDZ
		Исполнение 3	-	LK0203INOX	LK2003INOX
	300	**Исполнение 1**	**-**	**LK0303**	**LK3003**
		Исполнение 2	-	LK0303HDZ	LK3003HDZ
		Исполнение 3	-	LK0303INOX	LK3003INOX
	400	**Исполнение 1**	**-**	**LK0403**	**LK4003**
		Исполнение 2	-	LK0403HDZ	LK4003HDZ
		Исполнение 3	-	LK0403INOX	LK4003INOX
	500	**Исполнение 1**	**-**	**LK0503**	**LK5003**
		Исполнение 2	-	LK0503HDZ	LK5003HDZ
		Исполнение 3	-	LK0503INOX	LK5003INOX
	600	**Исполнение 1**	**-**	**LK0603**	**LK6003**
		Исполнение 2	-	LK0603HDZ	LK6003HDZ
		Исполнение 3	-	LK0603INOX	LK6003INOX

Таблица кодов аксессуаров лестничных лотков

Варианты исполнения

Аксессуары лестничных лотков поставляются в трёх вариантах исполнения материала:
Исполнение 1 - Сталь, оцинкованная по методу Сендзимира (масса цинкового покрытия 180-200 г/м^2).
Исполнение 2 - Горячее цинкование погружением после изготовления (масса цинкового покрытия 1000-1200 г/м^2).
Исполнение 3 - Нержавеющая сталь (AISI 304).
Стандартным исполнением лестничных лотков является "Сталь, оцинкованная по методу Сендзимира", другие варианты поставляются под заказ.

Высота, H, мм	Ширина, B, мм	Вариант исполнения	Угол горизонтальный 45°, R 300 мм	Угол горизонтальный 45°, R 600 мм	Угол горизонтальный 90°, R 300 мм	Угол горизонтальный 90°, R 600 мм
Лоток 100	200	**Исполнение 1**	**LC0132**	**LC0162**	**LC1320**	**LC1620**
		Исполнение 2	LC0132HDZ	LC0162HDZ	LC1320HDZ	LC1620HDZ
		Исполнение 3	LC0132INOX	LC0162INOX	LC1320INOX	LC1620INOX
	300	**Исполнение 1**	**LC0133**	**LC0163**	**LC1330**	**LC1630**
		Исполнение 2	LC0133HDZ	LC0163HDZ	LC1330HDZ	LC1630HDZ
		Исполнение 3	LC0133INOX	LC0163INOX	LC1330INOX	LC1630INOX
	400	**Исполнение 1**	**LC0134**	**LC0164**	**LC1340**	**LC1640**
		Исполнение 2	LC0134HDZ	LC0164HDZ	LC1340HDZ	LC1640HDZ
		Исполнение 3	LC0134INOX	LC0164INOX	LC1340INOX	LC1640INOX
	500	**Исполнение 1**	**LC0135**	**LC0165**	**LC1350**	**LC1650**
		Исполнение 2	LC0135HDZ	LC0165HDZ	LC1350HDZ	LC1650HDZ
		Исполнение 3	LC0135INOX	LC0165INOX	LC1350INOX	LC1650INOX
	600	**Исполнение 1**	**LC0136**	**LC0166**	**LC1360**	**LC1660**
		Исполнение 2	LC0136HDZ	LC0166HDZ	LC1360HDZ	LC1660HDZ
		Исполнение 3	LC0136INOX	LC0166INOX	LC1360INOX	LC1660INOX
Крышка	200	**Исполнение 1**	-	-	**LK0023**	**LK0026**
		Исполнение 2	-	-	LK0023HDZ	LK0026HDZ
		Исполнение 3	**-**	**-**	LK0023INOX	LK0026INOX
	300	**Исполнение 1**	-	-	**LK0033**	**LK0036**
		Исполнение 2	-	-	LK0033HDZ	LK0036HDZ
		Исполнение 3	**-**	**-**	LK0033INOX	LK0036INOX
	400	**Исполнение 1**	-	-	**LK0043**	**LK0046**
		Исполнение 2	-	-	LK0043HDZ	LK0046HDZ
		Исполнение 3	**-**	**-**	LK0043INOX	LK0046INOX
	500	**Исполнение 1**	-	-	**LK0053**	**LK0056**
		Исполнение 2	-	-	LK0053HDZ	LK0056HDZ
		Исполнение 3	**-**	**-**	LK0053INOX	LK0056INOX
	600	**Исполнение 1**	-	-	**LK0063**	**LK0066**
		Исполнение 2	-	-	LK0063HDZ	LK0066HDZ
		Исполнение 3	-	-	LK0063INOX	LK0066INOX

Высота, H, мм	Ширина, B, мм	Вариант исполнения	Угол вертикальный шарнирный	Т-ответвитель	Х-ответвитель
Лоток 100	200	**Исполнение 1**	**LE1002**	**LT1302**	**LX1302**
		Исполнение 2	LE1002HDZ	LT1302HDZ	LX1302HDZ
		Исполнение 3	LE1002INOX	LT1302INOX	LX1302INOX
	300	**Исполнение 1**	**LE1003**	**LT1303**	**LX1303**
		Исполнение 2	LE1003HDZ	LT1303HDZ	LX1303HDZ
		Исполнение 3	LE1003INOX	LT1303INOX	LX1303INOX
	400	**Исполнение 1**	**LE1004**	**LT1304**	**LX1304**
		Исполнение 2	LE1004HDZ	LT1304HDZ	LX1304HDZ
		Исполнение 3	LE1004INOX	LT1304INOX	LX1304INOX
	500	**Исполнение 1**	**LE1005**	**LT1305**	**LX1305**
		Исполнение 2	LE1005HDZ	LT1305HDZ	LX1305HDZ
		Исполнение 3	LE1005INOX	LT1305INOX	LX1305INOX
	600	**Исполнение 1**	**LE1006**	**LT1306**	**LX1306**
		Исполнение 2	LE1006HDZ	LT1306HDZ	LX1306HDZ
		Исполнение 3	LE1006INOX	LT1306INOX	LX1306INOX
Крышка	200	**Исполнение 1**	-	**LK0203**	**LK2003**
		Исполнение 2	-	LK0203HDZ	LK2003HDZ
		Исполнение 3	**-**	LK0203INOX	LK2003INOX
	300	**Исполнение 1**	-	**LK0303**	**LK3003**
		Исполнение 2	-	LK0303HDZ	LK3003HDZ
		Исполнение 3	**-**	LK0303INOX	LK3003INOX
	400	**Исполнение 1**	-	**LK0403**	**LK4003**
		Исполнение 2	-	LK0403HDZ	LK4003HDZ
		Исполнение 3	**-**	LK0403INOX	LK4003INOX
	500	**Исполнение 1**	-	**LK0503**	**LK5003**
		Исполнение 2	-	LK0503HDZ	LK5003HDZ
		Исполнение 3	**-**	LK0503INOX	LK5003INOX
	600	**Исполнение 1**	-	**LK0603**	**LK6003**
		Исполнение 2	-	LK0603HDZ	LK6003HDZ
		Исполнение 3	-	LK0603INOX	LK6003INOX

Таблица кодов аксессуаров лестничных лотков

Варианты исполнения

Аксессуары лестничных лотков поставляются в трёх вариантах исполнения материала:
Исполнение 1 - Сталь, оцинкованная по методу Сендзимира (масса цинкового покрытия 180-200 г/м^2).
Исполнение 2 - Горячее цинкование погружением после изготовления (масса цинкового покрытия 1000-1200 г/м^2).
Исполнение 3 - Нержавеющая сталь (AISI 304).
Стандартным исполнением лестничных лотков является "Сталь, оцинкованная по методу Сендзимира", другие варианты поставляются под заказ.

Высота, H, мм	Ширина, B, мм	Вариант исполнения	Упрощённая редукция на 100 мм	Упрощённая редукция на 200 мм	Упрощённая редукция на 300 мм	Упрощённая редукция на 400 мм	Стеновое крепление лотка (кронштейн)
50	200	**Исполнение 1**	**LR5100**	**LR5200**	**LR5300**	**LR5400**	**LP5000**
		Исполнение 2	LR5100HDZ	LR5200HDZ	LR5300HDZ	LR5400HDZ	LP5000HDZ
		Исполнение 3	LR5100INOX	LR5200INOX	LR5300INOX	LR5400INOX	LP5000INOX
	300	**Исполнение 1**	**LR5100**	**LR5200**	**LR5300**	**LR5400**	**LP5000**
		Исполнение 2	LR5100HDZ	LR5200HDZ	LR5300HDZ	LR5400HDZ	LP5000HDZ
		Исполнение 3	LR5100INOX	LR5200INOX	LR5300INOX	LR5400INOX	LP5000INOX
	400	**Исполнение 1**	**LR5100**	**LR5200**	**LR5300**	**LR5400**	**LP5000**
		Исполнение 2	LR5100HDZ	LR5200HDZ	LR5300HDZ	LR5400HDZ	LP5000HDZ
		Исполнение 3	LR5100INOX	LR5200INOX	LR5300INOX	LR5400INOX	LP5000INOX
	500	**Исполнение 1**	**LR5100**	**LR5200**	**LR5300**	**LR5400**	**LP5000**
		Исполнение 2	LR5100HDZ	LR5200HDZ	LR5300HDZ	LR5400HDZ	LP5000HDZ
		Исполнение 3	LR5100INOX	LR5200INOX	LR5300INOX	LR5400INOX	LP5000INOX
	600	**Исполнение 1**	**LR5100**	**LR5200**	**LR5300**	**LR5400**	**LP5000**
		Исполнение 2	LR5100HDZ	LR5200HDZ	LR5300HDZ	LR5400HDZ	LP5000HDZ
		Исполнение 3	LR5100INOX	LR5200INOX	LR5300INOX	LR5400INOX	LP5000INOX
80	200	**Исполнение 1**	**LR8100**	**LR8200**	**LR8300**	**LR8400**	**LP5000**
		Исполнение 2	LR8100HDZ	LR8200HDZ	LR8300HDZ	LR8400HDZ	LP5000HDZ
		Исполнение 3	LR8100INOX	LR8200INOX	LR8300INOX	LR8400INOX	LP5000INOX
	300	**Исполнение 1**	**LR8100**	**LR8200**	**LR8300**	**LR8400**	**LP5000**
		Исполнение 2	LR8100HDZ	LR8200HDZ	LR8300HDZ	LR8400HDZ	LP5000HDZ
		Исполнение 3	LR8100INOX	LR8200INOX	LR8300INOX	LR8400INOX	LP5000INOX
	400	**Исполнение 1**	**LR8100**	**LR8200**	**LR8300**	**LR8400**	**LP5000**
		Исполнение 2	LR8100HDZ	LR8200HDZ	LR8300HDZ	LR8400HDZ	LP5000HDZ
		Исполнение 3	LR8100INOX	LR8200INOX	LR8300INOX	LR8400INOX	LP5000INOX
	500	**Исполнение 1**	**LR8100**	**LR8200**	**LR8300**	**LR8400**	**LP5000**
		Исполнение 2	LR8100HDZ	LR8200HDZ	LR8300HDZ	LR8400HDZ	LP5000HDZ
		Исполнение 3	LR8100INOX	LR8200INOX	LR8300INOX	LR8400INOX	LP5000INOX
	600	**Исполнение 1**	**LR8100**	**LR8200**	**LR8300**	**LR8400**	**LP5000**
		Исполнение 2	LR8100HDZ	LR8200HDZ	LR8300HDZ	LR8400HDZ	LP5000HDZ
		Исполнение 3	LR8100INOX	LR8200INOX	LR8300INOX	LR8400INOX	LP5000INOX
100	200	**Исполнение 1**	**LR1100**	**LR1200**	**LR1300**	**LR1400**	**LP5000**
		Исполнение 2	LR1100HDZ	LR1200HDZ	LR1300HDZ	LR1400HDZ	LP5000HDZ
		Исполнение 3	LR1100INOX	LR1200INOX	LR1300INOX	LR1400INOX	LP5000INOX
	300	**Исполнение 1**	**LR1100**	**LR1200**	**LR1300**	**LR1400**	**LP5000**
		Исполнение 2	LR1100HDZ	LR1200HDZ	LR1300HDZ	LR1400HDZ	LP5000HDZ
		Исполнение 3	LR1100INOX	LR1200INOX	LR1300INOX	LR1400INOX	LP5000INOX
	400	**Исполнение 1**	**LR1100**	**LR1200**	**LR1300**	**LR1400**	**LP5000**
		Исполнение 2	LR1100HDZ	LR1200HDZ	LR1300HDZ	LR1400HDZ	LP5000HDZ
		Исполнение 3	LR1100INOX	LR1200INOX	LR1300INOX	LR1400INOX	LP5000INOX
	500	**Исполнение 1**	**LR1100**	**LR1200**	**LR1300**	**LR1400**	**LP5000**
		Исполнение 2	LR1100HDZ	LR1200HDZ	LR1300HDZ	LR1400HDZ	LP5000HDZ
		Исполнение 3	LR1100INOX	LR1200INOX	LR1300INOX	LR1400INOX	LP5000INOX
	600	**Исполнение 1**	**LR1100**	**LR1200**	**LR1300**	**LR1400**	**LP5000**
		Исполнение 2	LR1100HDZ	LR1200HDZ	LR1300HDZ	LR1400HDZ	LP5000HDZ
		Исполнение 3	LR1100INOX	LR1200INOX	LR1300INOX	LR1400INOX	LP5000INOX

Таблица кодов аксессуаров

Регулируемый горизонтальный соединитель внутренний	**Регулируемый горизонтальный соединитель внешний**	**Соединитель горизонтальный усиленный, GTO L**	**Прижим кабельного лотка**	**Монтажная пластина вертикальная**	**Монтажная пластина горизонтальная**	**Заглушки торцевые, пластик RAL3020**
LP0050	**LP0051**	**LG5000**	**LP1000**	**LP3000**	**LP4000**	**LS5000**
LP0050HDZ	LP0051HDZ	LG5000HDZ	-	LP3000HDZ	LP4000HDZ	-
LP0050INOX	LP0051INOX	LG5000INOX	LP1000INOX	LP3000INOX	LP4000INOX	-
LP0050	**LP0051**	**LG5000**	**LP1000**	**LP3000**	**LP4000**	**LS5000**
LP0050HDZ	LP0051HDZ	LG5000HDZ	-	LP3000HDZ	LP4000HDZ	-
LP0050INOX	LP0051INOX	LG5000INOX	LP1000INOX	LP3000INOX	LP4000INOX	-
LP0050	**LP0051**	**LG5000**	**LP1000**	**LP3000**	**LP4000**	**LS5000**
LP0050HDZ	LP0051HDZ	LG5000HDZ	-	LP3000HDZ	LP4000HDZ	-
LP0050INOX	LP0051INOX	LG5000INOX	LP1000INOX	LP3000INOX	LP4000INOX	-
LP0050	**LP0051**	**LG5000**	**LP1000**	**LP3000**	**LP4000**	**LS5000**
LP0050HDZ	LP0051HDZ	LG5000HDZ	-	LP3000HDZ	LP4000HDZ	-
LP0050INOX	LP0051INOX	LG5000INOX	LP1000INOX	LP3000INOX	LP4000INOX	-
LP0050	**LP0051**	**LG5000**	**LP1000**	**LP3000**	**LP4000**	**LS5000**
LP0050HDZ	LP0051HDZ	LG5000HDZ	-	LP3000HDZ	LP4000HDZ	-
LP0050INOX	LP0051INOX	LG5000INOX	LP1000INOX	LP3000INOX	LP4000INOX	-
LP0080	**LP0081**	**LG8000**	**LP1000**	**LP3000**	**LP4000**	**LS8000**
LP0080HDZ	LP0081HDZ	LG8000HDZ	-	LP3000HDZ	LP4000HDZ	-
LP0080INOX	LP0081INOX	LG8000INOX	LP1000INOX	LP3000INOX	LP4000INOX	-
LP0080	**LP0081**	**LG8000**	**LP1000**	**LP3000**	**LP4000**	**LS8000**
LP0080HDZ	LP0081HDZ	LG8000HDZ	-	LP3000HDZ	LP4000HDZ	-
LP0080INOX	LP0081INOX	LG8000INOX	LP1000INOX	LP3000INOX	LP4000INOX	-
LP0080	**LP0081**	**LG8000**	**LP1000**	**LP3000**	**LP4000**	**LS8000**
LP0080HDZ	LP0081HDZ	LG8000HDZ	-	LP3000HDZ	LP4000HDZ	-
LP0080INOX	LP0081INOX	LG8000INOX	LP1000INOX	LP3000INOX	LP4000INOX	-
LP0080	**LP0081**	**LG8000**	**LP1000**	**LP3000**	**LP4000**	**LS8000**
LP0080HDZ	LP0081HDZ	LG8000HDZ	-	LP3000HDZ	LP4000HDZ	-
LP0080INOX	LP0081INOX	LG8000INOX	LP1000INOX	LP3000INOX	LP4000INOX	-
LP0100	**LP0101**	**LG1000**	**LP1000**	**LP3000**	**LP4000**	**LS1000**
LP0100HDZ	LP0101HDZ	LG1000HDZ	-	LP3000HDZ	LP4000HDZ	-
LP0100INOX	LP0101INOX	LG1000INOX	LP1000INOX	LP3000INOX	LP4000INOX	-
LP0100	**LP0101**	**LG1000**	**LP1000**	**LP3000**	**LP4000**	**LS1000**
LP0100HDZ	LP0101HDZ	LG1000HDZ	-	LP3000HDZ	LP4000HDZ	-
LP0100INOX	LP0101INOX	LG1000INOX	LP1000INOX	LP3000INOX	LP4000INOX	-
LP0100	**LP0101**	**LG1000**	**LP1000**	**LP3000**	**LP4000**	**LS1000**
LP0100HDZ	LP0101HDZ	LG1000HDZ	-	LP3000HDZ	LP4000HDZ	-
LP0100INOX	LP0101INOX	LG1000INOX	LP1000INOX	LP3000INOX	LP4000INOX	-
LP0100	**LP0101**	**LG1000**	**LP1000**	**LP3000**	**LP4000**	**LS1000**
LP0100HDZ	LP0101HDZ	LG1000HDZ	-	LP3000HDZ	LP4000HDZ	-
LP0100INOX	LP0101INOX	LG1000INOX	LP1000INOX	LP3000INOX	LP4000INOX	-

Монтажные аксессуары

Варианты исполнения
Аксессуары лестничных лотков поставляются в трёх вариантах исполнения материала:
Исполнение 1 - Сталь, оцинкованная по методу Сендзимира (масса цинкового покрытия 180-200 г/м^2).
Исполнение 2 - Горячее цинкование погружением после изготовления (масса цинкового покрытия 1000-1200 г/м^2).
Исполнение 3 - Нержавеющая сталь (AISI 304).
Стандартным исполнением аксессуаров является "Сталь, оцинкованная по методу Сендзимира", другие варианты поставляются под заказ.

Усиленные соединители GTO L

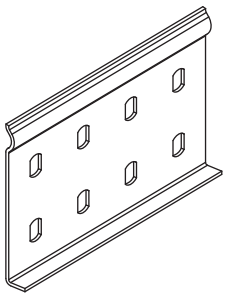

Предназначены для соединения прямых элементов лестничных лотков с аксессуарами и/или для соединения прямых элементов в местах отрезания и соединения однотипных окончаний "папа" или "мама". Также используются для соединения прямых элементов на высоконагруженных участках трассы.
Сталь толщиной 1,5 мм.

Высота, H, мм	Код, исполнение 1	Код, исполнение 2	Код, исполнение 3	Вес*, кг/шт.
50	**LG5000**	LG5000HDZ	LG5000INOX	0,080
80	**LG8000**	LG8000HDZ	LG8000INOX	0,114
100	**LG1000**	LG1000HDZ	LG1000INOX	0,142

Регулируемые горизонтальные соединители внутренние

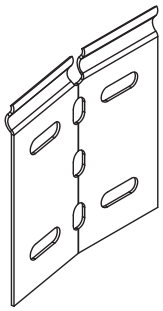

Предназначены для соединения прямых элементов лестничных лотков с небольшой корректировкой прямолинейности трассы в горизонтальной плоскости. Используются для более точного подвода лестничных лотков к другой трассе лотков или оборудованию.
Сталь толщиной 1 мм.

Высота, H, мм	Код, исполнение 1	Код, исполнение 2	Код, исполнение 3	Вес*, кг/шт.
50	**LP0050**	LP0050HDZ	LP0050INOX	0,022
80	**LP0080**	LP0080HDZ	LP0080INOX	0,035
100	**LP0100**	LP0100HDZ	LP0100INOX	0,052

Регулируемые горизонтальные соединители внешние

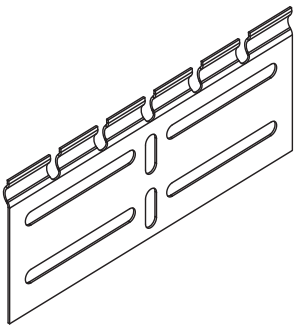

Предназначены для соединения прямых элементов лестничных лотков с небольшой корректировкой прямолинейности трассы в горизонтальной плоскости. Используются для более точного подвода лестничных лотков к другой трассе лотков или оборудованию.
Сталь толщиной 1 мм.

Высота, H, мм	Код, исполнение 1	Код, исполнение 2	Код, исполнение 3	Вес*, кг/шт.
50	**LP0051**	LP0051HDZ	LP0051INOX	0,052
80	**LP0081**	LP0081HDZ	LP0081INOX	0,087
100	**LP0101**	LP0101HDZ	LP0101INOX	0,115

Торцевые заглушки

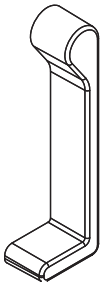

Предназначены для маркировки окончания трассы лестничных лотков. Также используются для заглушения отрезанных окончаний лестничных лотков в эстетических целях. Могут одеваться как со стороны соединения "папа", так и со стороны соединения "мама".
Материал изготовления – полиэтилен.
Цвет – красный RAL3020.
Поставляются комплектом – левая и правая заглушки.

Высота, H, мм	Код	Вес, кг/комп
50	LS5000	0,007
80	LS8000	0,010
100	LS1000	0,012

Монтажные пластины вертикальные

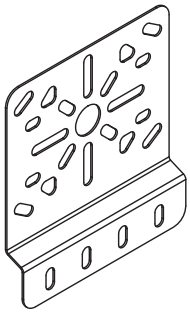

Предназначены для вертикального монтажа ответвительных коробок производства ДКС из ассортимента системы "Экспресс". Перфорация пластины разработана с учётом крепёжных отверстий ответвительных коробок "Экспресс".
Пластина устанавливается на боковом лонжероне лестничного лотка и фиксируется винтами М6х10 (СМ010610) и гайками М6 с насечкой (СМ100600).
Размеры пластины: 134 (Ш) х 150 (В) мм.
Сталь толщиной 1,2 мм.

Высота, H, мм	Код, исполнение 1	Код, исполнение 2	Код, исполнение 3	Вес*, кг/шт.
50	**LP3000**	LP3000HDZ	LP3000INOX	0,195
80				
100				

Монтажные пластины горизонтальные

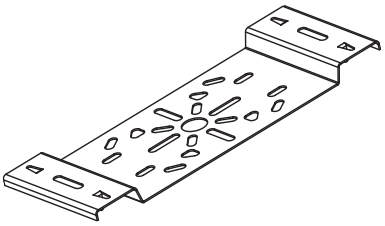

Предназначены для горизонтального монтажа ответвительных коробок производства ДКС из ассортимента системы "Экспресс". Перфорация пластины разработана с учётом крепёжных отверстий ответвительных коробок "Экспресс".
Пластина устанавливается на поперечинах лестничного лотка и может фиксироваться винтами или быстрозажимными крепёжными лепестками.
Размеры пластины: 292 (Д) х 110 (Ш) мм.
Сталь толщиной 1,2 мм.

Высота, H, мм	Код, исполнение 1	Код, исполнение 2	Код, исполнение 3	Вес*, кг/шт.
50	**LP4000**	LP4000HDZ	LP4000INOX	0,300
80				
100				

Прижимы кабельного лотка

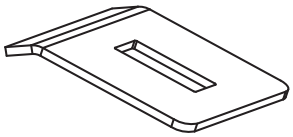

Предназначены для крепления лестничных лотков к консолям и подвесам. Используются в комплекте с винтом М6х20 (СМ010620) и гайкой М6 с насечкой (СМ100600).
Сталь толщиной 2 мм.

Высота, Н, мм	Код, исполнение 1	Код, исполнение 2	Код, исполнение 3	Вес*, кг/шт.
50	**LP1000**	LP1000HDZ	LP1000INOX	0,003
80				
100				

Стеновые крепления лотка (кронштейны)

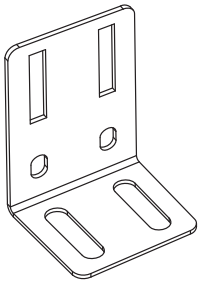

Предназначены для вертикального монтажа лестничных лотков. Также могут использоваться для напольной установки лестничных лотков.
Устанавливаются на боковом лонжероне лестничного лотка. Для их крепления требуются винты с квадратным подголовником М6х10 (СМ010610) и гайки с насечкой М6 (СМ100600).
Для крепления кронштейна к стене или к полу используются анкеры, соответствующие материалу поверхности крепления.
Размеры кронштейна:
55 (Ш) х 50 (Г) х 90 (В) мм.
Сталь толщиной 2 мм.

Высота, Н, мм	Код, исполнение 1	Код, исполнение 2	Код, исполнение 3	Вес*, кг/шт.
50	**LP5000**	LP5000HDZ	LP5000INOX	0,1
80				
100				

Упрощённые редукции

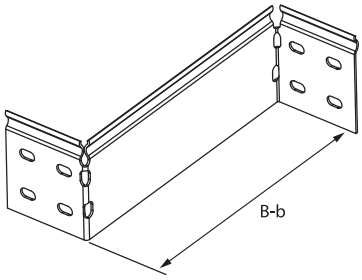

Предназначены для простого и лёгкого монтажа перехода по ширине трассы лестничных лотков. В случае правосторонней или левосторонней редукции используются совместно с усиленными соединителями GTO L соответствующей высоты. В случае симметричной редукции используются две упрощённые редукции.
Универсальные аксессуары. Поставляются в несогнутом виде и могут быть смонтированы как левосторонние или как правосторонние редукции.

Высота, Н, мм	Изменение B-b, мм	Код, исполнение 1	Код, исполнение 2	Код, исполнение 3	Вес*, кг/шт.
50	100	**LR5100**	LR5100HDZ	LR5100INOX	0,12
	200	**LR5200**	LR5200HDZ	LR5200INOX	0,18
	300	**LR5300**	LR5300HDZ	LR5300INOX	0,23
	400	**LR5400**	LR5400HDZ	LR5400INOX	0,29
80	100	**LR8100**	LR8100HDZ	LR8100INOX	0,19
	200	**LR8200**	LR8200HDZ	LR8200INOX	0,27
	300	**LR8300**	LR8300HDZ	LR8300INOX	0,35
	400	**LR8400**	LR8400HDZ	LR8400INOX	0,43
100	100	**LR1100**	LR1100HDZ	LR1100INOX	0,23
	200	**LR1200**	LR1200HDZ	LR1200INOX	0,32
	300	**LR1300**	LR1300HDZ	LR1300INOX	0,42
	400	**LR1400**	LR1400HDZ	LR1400INOX	0,52

* Вес указан для стандартного исполнения "Сталь, оцинкованная по методу Сендзимира"

Системные аксессуары

Углы горизонтальные 45º R-300

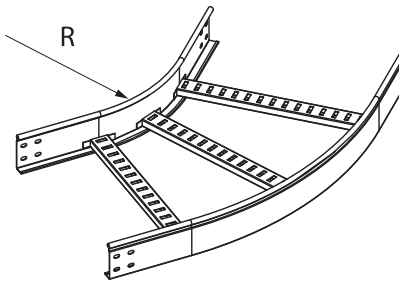

Углы горизонтальные 45º предназначены для поворота трассы лестничных лотков в горизонтальной плоскости. Углы имеют плавный радиусный изгиб лонжеронов, что минимизирует опасность повреждения кабеля.
Данный вариант углов горизонтальных имеет радиус изгиба внутреннего лонжерона 300 мм.
Толщина лонжерона 1,2 мм.
Толщина поперечины 1,0 мм.

Высота, H, мм	Ширина основания, B, мм	Код, исполнение 1	Код, исполнение 2	Код, исполнение 3	Общая длина изделия, мм	Общая ширина изделия, мм	Вес*, кг/шт.
50	200	**LC0532**	LC0532HDZ	LC0532INOX	649	410	1,40
	300	**LC0533**	LC0533HDZ	LC0533INOX	720	510	1,70
	400	**LC0534**	LC0534HDZ	LC0534INOX	790	610	1,90
	500	**LC0535**	LC0535HDZ	LC0535INOX	861	710	2,40
	600	**LC0536**	LC0536HDZ	LC0536INOX	932	810	2,70
80	200	**LC0832**	LC0832HDZ	LC0832INOX	649	410	2,00
	300	**LC0833**	LC0833HDZ	LC0833INOX	720	510	2,20
	400	**LC0834**	LC0834HDZ	LC0834INOX	790	610	2,40
	500	**LC0835**	LC0835HDZ	LC0835INOX	861	710	2,70
	600	**LC0836**	LC0836HDZ	LC0836INOX	932	810	3,30
100	200	**LC0132**	LC0132HDZ	LC0132INOX	649	410	2,10
	300	**LC0133**	LC0133HDZ	LC0133INOX	720	510	2,30
	400	**LC0134**	LC0134HDZ	LC0134INOX	790	610	2,60
	500	**LC0135**	LC0135HDZ	LC0135INOX	861	710	3,10
	600	**LC0136**	LC0136HDZ	LC0136INOX	932	810	3,50

Углы горизонтальные 45º R-600

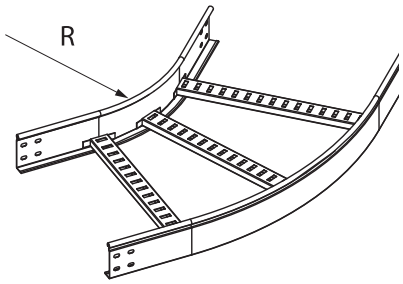

Углы горизонтальные 45º предназначены для поворота трассы лестничных лотков в горизонтальной плоскости. Углы имеют плавный радиусный изгиб лонжеронов, что минимизирует опасность повреждения кабеля.
Данный вариант углов горизонтальных имеет радиус изгиба внутреннего лонжерона 600 мм и предназначен для прокладки кабеля большого сечения с особыми требованиями к минимальному радиусу изгиба. Также может использоваться при параллельном монтаже кабельных трасс.
Толщина лонжерона 1,2 мм.
Толщина поперечины 1,0 мм.

Высота, H, мм	Ширина основания, B, мм	Код, исполнение 1	Код, исполнение 2	Код, исполнение 3	Общая длина изделия, мм	Общая ширина изделия, мм	Вес*, кг/шт.
50	200	**LC0562**	LC0562HDZ	LC0562INOX	940	600	2,00
	300	**LC0563**	LC0563HDZ	LC0563INOX	1000	710	2,60
	400	**LC0564**	LC0564HDZ	LC0564INOX	1060	820	2,70
	500	**LC0565**	LC0565HDZ	LC0565INOX	1130	930	2,90
	600	**LC0566**	LC0566HDZ	LC0566INOX	1200	1040	3,70
80	200	**LC0862**	LC0862HDZ	LC0862INOX	940	600	3,00
	300	**LC0863**	LC0863HDZ	LC0863INOX	1000	710	3,20
	400	**LC0864**	LC0864HDZ	LC0864INOX	1060	820	3,30
	500	**LC0865**	LC0865HDZ	LC0865INOX	1130	930	3,80
	600	**LC0866**	LC0866HDZ	LC0866INOX	1200	1040	4,50
100	200	**LC0162**	LC0162HDZ	LC0162INOX	940	600	3,10
	300	**LC0163**	LC0163HDZ	LC0163INOX	1000	710	3,40
	400	**LC0164**	LC0164HDZ	LC0164INOX	1060	820	3,70
	500	**LC0165**	LC0165HDZ	LC0165INOX	1130	930	4,30
	600	**LC0166**	LC0166HDZ	LC0166INOX	1200	1040	4,70

* Вес указан для стандартного исполнения "Сталь, оцинкованная по методу Сендзимира"

Углы горизонтальные 90º R-300

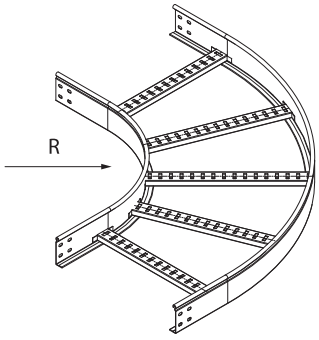

Углы горизонтальные 90º предназначены для поворота трассы лестничных лотков в горизонтальной плоскости. Углы имеют плавный радиусный изгиб лонжеронов, что минимизирует опасность повреждения кабеля.
Данный вариант углов горизонтальных имеет радиус изгиба внутреннего лонжерона 300 мм.
Толщина лонжерона 1,2 мм.
Толщина поперечины 1,0 мм.

Высота, H, мм	Ширина основания, B, мм	Код, исполнение 1	Код, исполнение 2	Код, исполнение 3	Общая длина изделия, мм	Общая ширина изделия, мм	Вес*, кг/шт.
50	200	**LC5320**	LC5320HDZ	LC5320INOX	673	673	2,14
	300	**LC5330**	LC5330HDZ	LC5330INOX	773	773	2,34
	400	**LC5340**	LC5340HDZ	LC5340INOX	873	873	2,99
	500	**LC5350**	LC5350HDZ	LC5350INOX	973	973	3,99
	600	**LC5360**	LC5360HDZ	LC5360INOX	1073	1073	4,16
80	200	**LC8320**	LC8320HDZ	LC8320INOX	673	673	2,74
	300	**LC8330**	LC8330HDZ	LC8330INOX	773	773	3,14
	400	**LC8340**	LC8340HDZ	LC8340INOX	873	873	3,79
	500	**LC8350**	LC8350HDZ	LC8350INOX	973	973	4,23
	600	**LC8360**	LC8360HDZ	LC8360INOX	1073	1073	5,07
100	200	**LC1320**	LC1320HDZ	LC1320INOX	673	673	3,11
	300	**LC1330**	LC1330HDZ	LC1330INOX	773	773	3,55
	400	**LC1340**	LC1340HDZ	LC1340INOX	873	873	4,22
	500	**LC1350**	LC1350HDZ	LC1350INOX	973	973	4,69
	600	**LC1360**	LC1360HDZ	LC1360INOX	1073	1073	5,55

Крышка на угол горизонтальный 90º, R-300

Крышки используются для создания дополнительной защиты кабеля от воздействия окружающей среды. Крепление к аксессуарам осуществляется при помощи винтов M6x20 (CM010620) и гаек M6 с насечкой (CM100600). Необходимо по 4 винта и 4 гайки на каждую крышку. Толщина крышек 1 мм.

Высота, H, мм	Ширина основания, B, мм	Код, исполнение 1	Код, исполнение 2	Код, исполнение 3	Общая длина изделия, мм	Общая ширина изделия, мм	Вес*, кг/шт.
Крышка	200	**LK0023**	LK0023HDZ	LK0023INOX	673	673	1,6
	300	**LK0033**	LK0033HDZ	LK0033INOX	773	773	2,6
	400	**LK0043**	LK0043HDZ	LK0043INOX	873	873	3,7
	500	**LK0053**	LK0053HDZ	LK0053INOX	973	973	4,9
	600	**LK0063**	LK0063HDZ	LK0063INOX	1073	1073	6,2

* Вес указан для стандартного исполнения "Сталь, оцинкованная по методу Сендзимира"

Углы горизонтальные 90º R-600

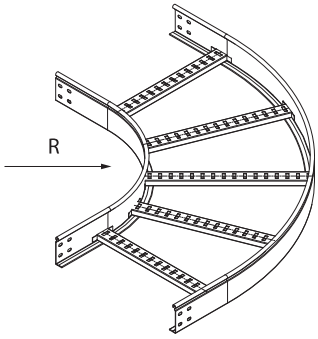

Углы горизонтальные 90º предназначены для поворота трассы лестничных лотков в горизонтальной плоскости. Углы имеют плавный радиусный изгиб лонжеронов, что минимизирует опасность повреждения кабеля.
Данный вариант углов горизонтальных имеет радиус изгиба внутреннего лонжерона 600 мм и предназначен для прокладки кабеля большого сечения с особыми требованиями к минимальному радиусу изгиба. Также может использоваться при параллельном монтаже кабельных трасс.
Толщина лонжерона 1,2 мм.
Толщина поперечины 1,0 мм.

Высота, H, мм	Ширина основания, B, мм	Код, исполнение 1	Код, исполнение 2	Код, исполнение 3	Общая длина изделия, мм	Общая ширина изделия, мм	Вес*, кг/шт.
50	200	**LC5620**	LC5620HDZ	LC5620INOX	973	973	3,08
	300	**LC5630**	LC5630HDZ	LC5630INOX	1073	1073	3,55
	400	**LC5640**	LC5640HDZ	LC5640INOX	1173	1173	4,26
	500	**LC5650**	LC5650HDZ	LC5650INOX	1273	1273	4,76
	600	**LC5660**	LC5660HDZ	LC5660INOX	1373	1373	5,66
80	200	**LC8620**	LC8620HDZ	LC8620INOX	973	973	4,13
	300	**LC8630**	LC8630HDZ	LC8630INOX	1073	1073	4,62
	400	**LC8640**	LC8640HDZ	LC8640INOX	1173	1173	5,12
	500	**LC8650**	LC8650HDZ	LC8650INOX	1273	1273	5,9
	600	**LC8660**	LC8660HDZ	LC8660INOX	1373	1373	6,86
100	200	**LC1620**	LC1620HDZ	LC1620INOX	973	973	4,63
	300	**LC1630**	LC1630HDZ	LC1630INOX	1073	1073	5,18
	400	**LC1640**	LC1640HDZ	LC1640INOX	1173	1173	5,96
	500	**LC1650**	LC1650HDZ	LC1650INOX	1273	1273	6,54
	600	**LC1660**	LC1660HDZ	LC1660INOX	1373	1373	7,52

Крышка на угол горизонтальный 90º, R-600

Крышки используются для создания дополнительной защиты кабеля от воздействия окружающей среды. Крепление к аксессуарам осуществляется при помощи винтов М6х20 (CM010620) и гаек М6 с насечкой (CM100600). Необходимо по 4 винта и 4 гайки на каждую крышку. Толщина крышек 1 мм.

Высота, H, мм	Ширина основания, B, мм	Код, исполнение 1	Код, исполнение 2	Код, исполнение 3	Общая длина изделия, мм	Общая ширина изделия, мм	Вес*, кг/шт.
Крышка	200	**LK0026**	LK0026HDZ	LK0026INOX	973	973	2,4
	300	**LK0036**	LK0036HDZ	LK0036INOX	1073	1073	3,7
	400	**LK0046**	LK0046HDZ	LK0046INOX	1173	1173	5,2
	500	**LK0056**	LK0056HDZ	LK0056INOX	1273	1273	6,7
	600	**LK0066**	LK0066HDZ	LK0066INOX	1373	1373	8,5

* Вес указан для стандартного исполнения "Сталь, оцинкованная по методу Сендзимира"

Т-ответвители R-300

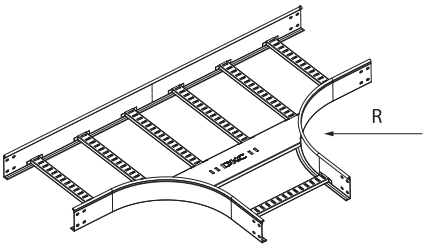

Т-соединители предназначены для монтажа отвода трассы лестничных лотков в горизонтальной плоскости. Т-соединители имеют плавный радиусный изгиб лонжеронов, что минимизирует опасность повреждения кабеля.
Т-соединители имеют радиус изгиба внутреннего лонжерона 300 мм.
Толщина лонжерона 1,2 мм.
Толщина поперечины 1,0 мм.

Высота, H, мм	Ширина основания, B, мм	Код, исполнение 1	Код, исполнение 2	Код, исполнение 3	Общая длина изделия, мм	Общая ширина изделия, мм	Вес*, кг/шт.
50	200	**LT5302**	LT5302HDZ	LT5302INOX	1144	672	4,29
	300	**LT5303**	LT5303HDZ	LT5303INOX	1244	772	5,00
	400	**LT5304**	LT5304HDZ	LT5304INOX	1344	872	6,10
	500	**LT5305**	LT5305HDZ	LT5305INOX	1444	972	6,87
	600	**LT5306**	LT5306HDZ	LT5306INOX	1544	1072	7,64
80	200	**LT8302**	LT8302HDZ	LT8302INOX	1144	672	5,08
	300	**LT8303**	LT8303HDZ	LT8303INOX	1244	772	5,82
	400	**LT8304**	LT8304HDZ	LT8304INOX	1344	872	6,95
	500	**LT8305**	LT8305HDZ	LT8305INOX	1444	972	7,75
	600	**LT8306**	LT8306HDZ	LT8306INOX	1544	1072	8,54
100	200	**LT1302**	LT1302HDZ	LT1302INOX	1144	672	5,68
	300	**LT1303**	LT1303HDZ	LT1303INOX	1244	772	6,37
	400	**LT1304**	LT1304HDZ	LT1304INOX	1344	872	7,52
	500	**LT1305**	LT1305HDZ	LT1305INOX	1444	972	8,34
	600	**LT1306**	LT1306HDZ	LT1306INOX	1544	1072	9,15

Крышка на Т-ответвитель, R-300

Крышки используются для создания дополнительной защиты кабеля от воздействия окружающей среды. Крепление к аксессуарам осуществляется при помощи винтов М6х20 (CM010620) и гаек М6 с насечкой (CM100600). Необходимо по 6 винтов и 6 гаек на каждую крышку. Толщина крышек 1 мм.

Высота, H, мм	Ширина основания, B, мм	Код, исполнение 1	Код, исполнение 2	Код, исполнение 3	Общая длина изделия, мм	Общая ширина изделия, мм	Вес*, кг/шт.
Крышка	200	**LK0203**	LK0203HDZ	LK0203INOX	1144	672	3,00
	300	**LK0303**	LK0303HDZ	LK0303INOX	1244	772	4,50
	400	**LK0403**	LK0403HDZ	LK0403INOX	1344	872	6,30
	500	**LK0503**	LK0503HDZ	LK0503INOX	1444	972	7,60
	600	**LK0603**	LK0603HDZ	LK0603INOX	1544	1072	8,90

* Вес указан для стандартного исполнения "Сталь, оцинкованная по методу Сендзимира"

Х-ответвители R-300

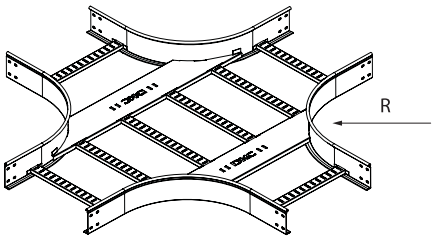

Х-соединители предназначены для монтажа пересечения трасс лестничных лотков в горизонтальной плоскости. Х-соединители имеют плавный радиусный изгиб лонжеронов, что минимизирует опасность повреждения кабеля.
Х-соединители имеют радиус изгиба внутреннего лонжерона 300 мм.
Толщина лонжерона 1,2 мм.
Толщина поперечины 1,0 мм.

Высота, Н, мм	Ширина основания, В, мм	Код, исполнение 1	Код, исполнение 2	Код, исполнение 3	Общая длина изделия, мм	Общая ширина изделия, мм	Вес*, кг/шт.
50	200	**LX5302**	LX5302HDZ	LX5302INOX	1144	1144	5,97
	300	**LX5303**	LX5303HDZ	LX5303INOX	1244	1244	6,93
	400	**LX5304**	LX5304HDZ	LX5304INOX	1344	1344	8,45
	500	**LX5305**	LX5305HDZ	LX5305INOX	1444	1444	9,46
	600	**LX5306**	LX5306HDZ	LX5306INOX	1544	1544	10,47
80	200	**LX8302**	LX8302HDZ	LX8302INOX	1144	1144	6,90
	300	**LX8303**	LX8303HDZ	LX8303INOX	1244	1244	7,86
	400	**LX8304**	LX8304HDZ	LX8304INOX	1344	1344	9,37
	500	**LX8305**	LX8305HDZ	LX8305INOX	1444	1444	10,39
	600	**LX8306**	LX8306HDZ	LX8306INOX	1544	1544	11,40
100	200	**LX1302**	LX1302HDZ	LX1302INOX	1144	1144	7,53
	300	**LX1303**	LX1303HDZ	LX1303INOX	1244	1244	8,48
	400	**LX1304**	LX1304HDZ	LX1304INOX	1344	1344	10,00
	500	**LX1305**	LX1305HDZ	LX1305INOX	1444	1444	11,02
	600	**LX1306**	LX1306HDZ	LX1306INOX	1544	1544	12,03

Крышка на Х-ответвитель, R-300

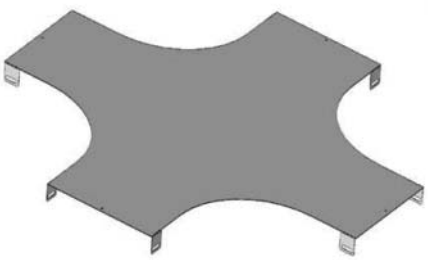

Крышки используются для создания дополнительной защиты кабеля от воздействия окружающей среды. Крепление к аксессуарам осуществляется при помощи винтов М6х20 (СМ010620) и гаек М6 с насечкой (СМ100600). Необходимо по 8 винтов и 8 гаек на каждую крышку. Толщина крышек 1 мм.

Высота, Н, мм	Ширина основания, В, мм	Код, исполнение 1	Код, исполнение 2	Код, исполнение 3	Общая длина изделия, мм	Общая ширина изделия, мм	Вес*, кг/шт.
Крышка	200	**LK2003**	LK2003HDZ	LK2003INOX	1144	1144	4,10
	300	**LK3003**	LK3003HDZ	LK3003INOX	1244	1244	6,00
	400	**LK4003**	LK4003HDZ	LK4003INOX	1344	1344	8,10
	500	**LK5003**	LK5003HDZ	LK5003INOX	1444	1444	10,30
	600	**LK6003**	LK6003HDZ	LK6003INOX	1544	1544	16,10

* Вес указан для стандартного исполнения "Сталь, оцинкованная по методу Сендзимира"

Углы вертикальные шарнирные

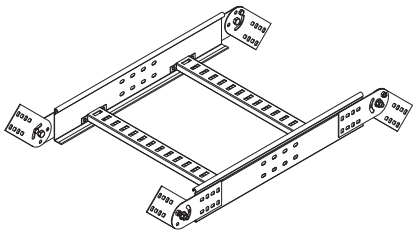

Углы вертикальные шарнирные предназначены для монтажа подъёмов и/или опусков трассы лестничных лотков. Шарнирные вертикальные углы – универсальный аксессуар и в зависимости от монтажа могут использоваться как внешние или как внутренние вертикальные углы.
Для получения большего радиуса изгиба могут монтироваться друг с другом в несколько сегментов. Длина сегмента 800 мм.
Толщина лонжерона 1,2 мм.
Толщина поперечины 1,0 мм.

Высота, H, мм	Ширина основания, B, мм	Код, исполнение 1	Код, исполнение 2	Код, исполнение 3	Вес*, кг/шт.
50	200	**LE5002**	LE5002HDZ	LE5002INOX	1,36
	300	**LE5003**	LE5003HDZ	LE5003INOX	1,46
	400	**LE5004**	LE5004HDZ	LE5004INOX	1,58
	500	**LE5005**	LE5005HDZ	LE5005INOX	1,7
	600	**LE5006**	LE5006HDZ	LE5006INOX	1,82
80	200	**LE8002**	LE8002HDZ	LE8002INOX	1,47
	300	**LE8003**	LE8003HDZ	LE8003INOX	1,67
	400	**LE8004**	LE8004HDZ	LE8004INOX	1,79
	500	**LE8005**	LE8005HDZ	LE8005INOX	1,91
	600	**LE8006**	LE8006HDZ	LE8006INOX	2,03
100	200	**LE1002**	LE1002HDZ	LE1002INOX	1,94
	300	**LE1003**	LE1003HDZ	LE1003INOX	2,04
	400	**LE1004**	LE1004HDZ	LE1004INOX	2,16
	500	**LE1005**	LE1005HDZ	LE1005INOX	2,28
	600	**LE1006**	LE1006HDZ	LE1006INOX	2,4

* Вес указан для стандартного исполнения "Сталь,оцинкованная по методу Сендзимира"

Инструкции по монтажу

Соединение "папа-мама"

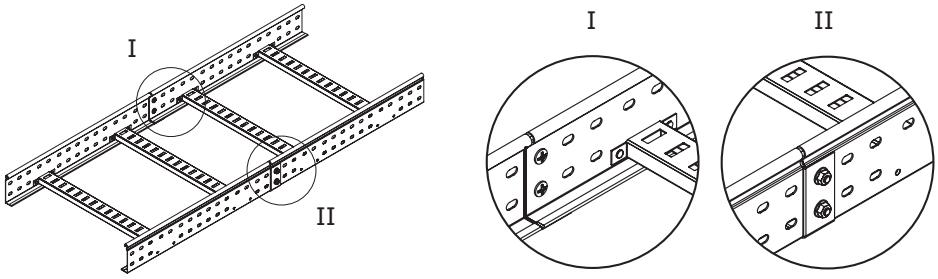

При монтаже головки винтов располагаются с внутренней стороны лотка, а гайки с внешней. При соединении лестничных лотков с помощью выштамповки "папа-мама" требуются только метизы.

№	Код	Описание	Количество, шт.		
			H 50	H 80	H 100
1	CM010610	Винт с крестообразным шлицем M6x10	2	4	4
2	CM110600	Гайка белого цвета M6	2	4	4
3	CM220600	Шайба стопорная M6	2	4	4

Соединение разрезанных лестничных лотков

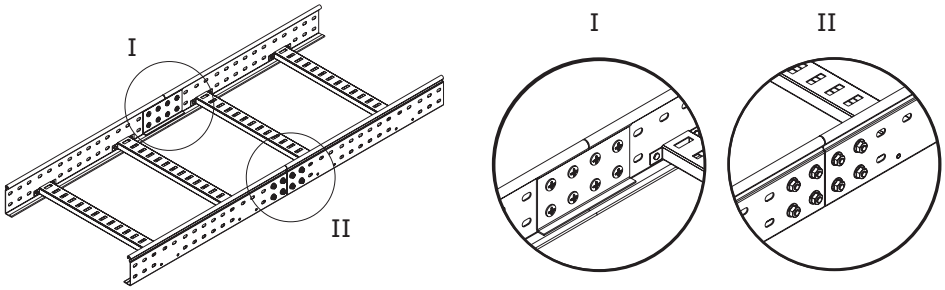

Усиленные соединители GTO L устанавливаются с внутренней стороны лестничного лотка. При монтаже, головки винтов располагаются с внутренней стороны лонжерона лестничного лотка, а гайки с внешней стороны. Также соединяются однотипные окончания лестничных лотков "папа – папа" или "мама – мама".

№	Код	Описание	Количество, шт.		
			H 50	H 80	H 100
1	CM010610	Винт с крестообразным шлицем M6x10	8	16	16
2	CM110600	Гайка белого цвета M6	8	16	16
3	CM220600	Шайба стопорная M6	8	16	16
4	LG5000	Соединитель горизонтальный усиленный	2	-	-
5	LG8000	Соединитель горизонтальный усиленный	-	2	-
6	LG1000	Соединитель горизонтальный усиленный	-	-	2

Усиленное соединение лестничных лотков

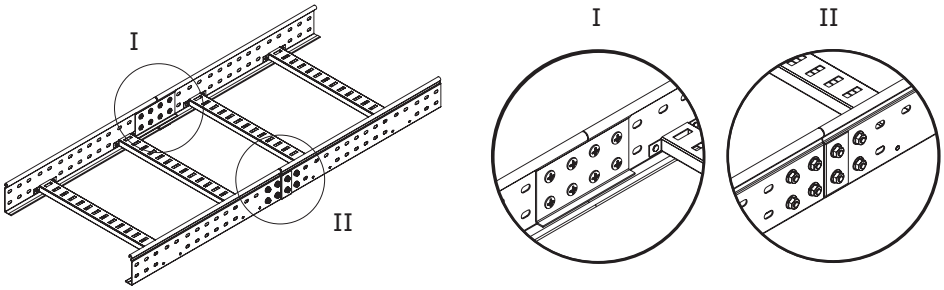

Для повышения прочности соединения лестничных лотков при монтаже высоконагруженных трасс дополнительно к соединению "папа – мама" используются усиленные соединители GTO L. Усиленные соединители GTO L устанавливаются с внутренней стороны лестничного лотка. При монтаже, головки винтов располагаются с внутренней стороны лонжерона лестничного лотка, а гайки с внешней стороны.

№	Код	Описание	Количество, шт.		
			H 50	H 80	H 100
1	CM010610	Винт с крестообразным шлицем M6x10	8	16	16
2	CM110600	Гайка белого цвета M6	8	16	16
3	CM220600	Шайба стопорная M6	8	16	16
4	LG5000	Соединитель горизонтальный усиленный	2	-	-
5	LG8000	Соединитель горизонтальный усиленный	-	2	-
6	LG1000	Соединитель горизонтальный усиленный	-	-	2

Крепление лестничных лотков на консолях

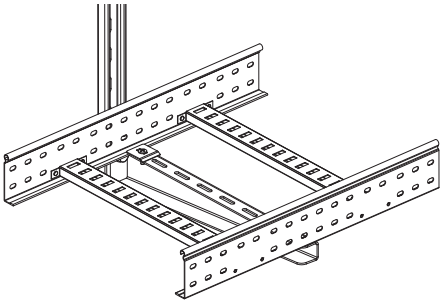

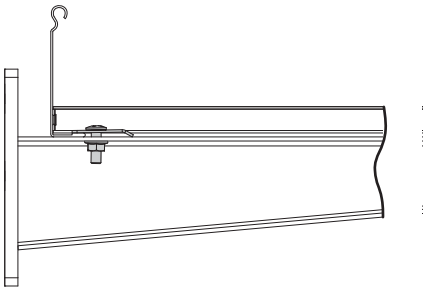

Прижимы кабельного лотка фиксируют боковые лонжероны лестничного лотка на консоли с внутренней стороны. Данный вид крепления используется при монтаже лестничных лотков на усиленных консолях, на усиленных тяжёлых консолях, а также на консолях типа ML и BM.

№	Код	Описание	Количество, шт.
1	CM010620	Винт для механического соединения элементов с гладкой головкой M6x20	2
2	CM100600	Гайка с насечкой, препятствующая откручиванию M6	2
3	LP1000	Прижим кабельного лотка	2

Крепление лестничных лотков на одиночной траверсе 41x41

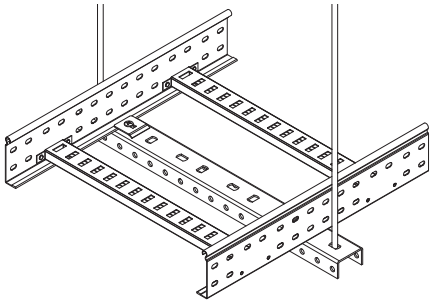

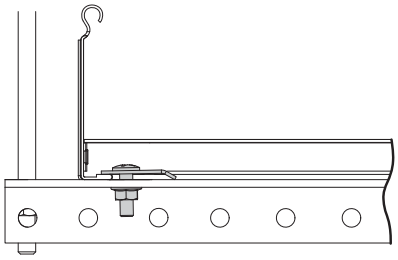

Прижимы кабельного лотка фиксируют боковые лонжероны лестничного лотка на профиле с внутренней стороны. Данный вид крепления используется при подвесе лестничных лотков на шпильках и профилях типа PSM/PSL и DB/LAS.

№	Код	Описание	Количество, шт.
1	CM010620	Винт для механического соединения элементов с гладкой головкой M6x20	2
2	CM100600	Гайка с насечкой, препятствующая откручиванию M6	2
3	LP1000	Прижим кабельного лотка	2

Напольный монтаж лестничных лотков

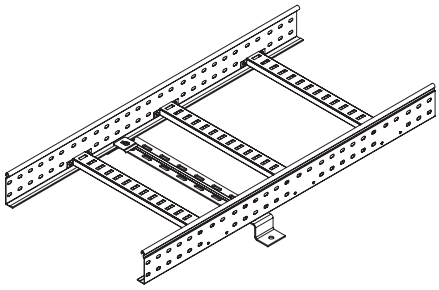

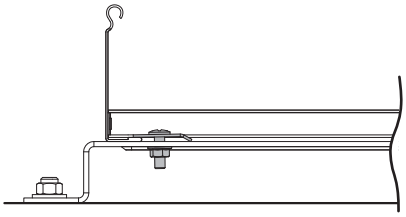

Возможен напольный монтаж лестничных лотков с помощью крепления ТМ из ассортимента системы "S5 Combitech".

№	Код	Описание	Количество, шт.
1	CM010620	Винт для механического соединения элементов с гладкой головкой M6x20	2
2	CM100600	Гайка с насечкой, препятствующая откручиванию M6	2
3	LP1000	Прижим кабельного лотка	2

Вертикальный монтаж лестничных лотков

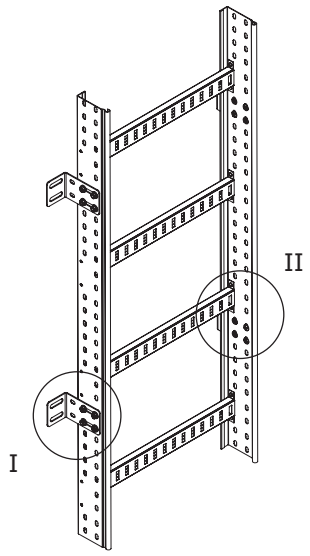

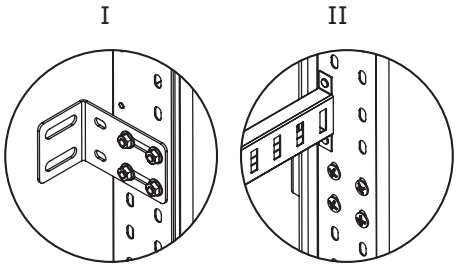

Для вертикального монтажа лестничных лотков используются стеновые крепления (кронштейны). Для крепления кронштейнов к стене или иной поверхности необходимо использовать анкеры, соответствующие материалу стены или иной поверхности. При монтаже, головки винтов располагаются с внутренней стороны лонжерона лестничного лотка и аксессуара, а гайки с внешней стороны.
При вертикальном монтаже лестничных лотков рекомендуется предусмотреть точки крепления не реже, чем через 1 метр.

№	Код	Описание	Количество, шт.
1	CM010610	Винт с крестообразным шлицем M6x10	8
2	CM100600	Гайка с насечкой, препятствующая откручиванию M6	8
3	LP5000	Стеновое крепление лотка (кронштейн)	2

Крепление вертикальных монтажных пластин

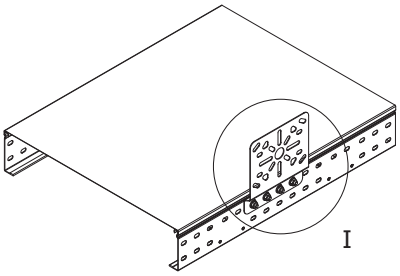

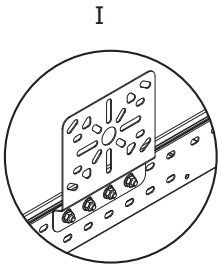

Вертикальная монтажная пластина устанавливается на боковой лонжерон лестничного лотка. Смонтированная на лестничном лотке вертикальная монтажная пластина не мешает установке крышки лотка, в т.ч. с установленной ответвительной коробкой "Экспресс". При монтаже, головки винтов располагаются с внутренней стороны лонжерона лестничного лотка, а гайки с внешней стороны.

№	Код	Описание	Количество, шт.
1	CM010610	Винт с крестообразным шлицем M6x10	4
2	CM100600	Гайка с насечкой, препятствующая откручиванию M6	4

Крепление горизонтальных монтажных пластин

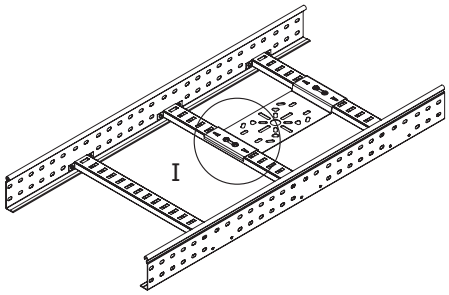

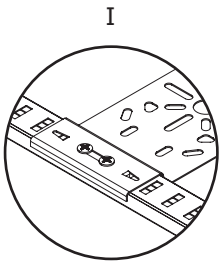

Горизонтальная монтажная пластина устанавливается на поперечины (ступеньки) лестничного лотка. Крепление горизонтальной монтажной пластины может осуществляться как винтами, так и с помощью быстрозажимных крепёжных лепестков.

№	Код	Описание	Количество, шт.
1	CM010610	Винт с крестообразным шлицем M6x10	4
2	CM100600	Гайка с насечкой, препятствующая откручиванию M6	4

Монтаж углов горизонтальных 45º и 90º

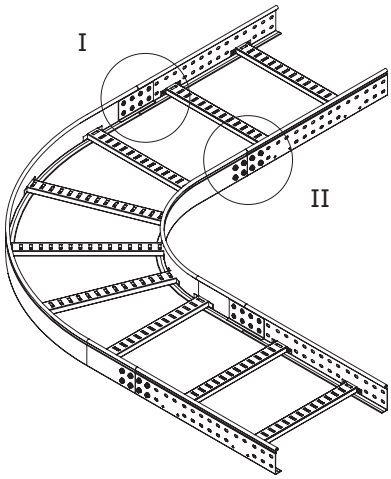

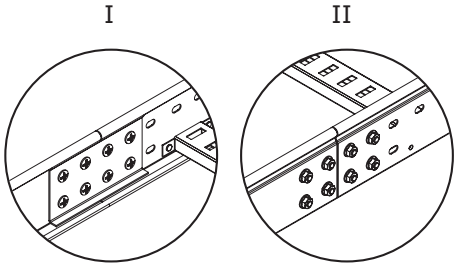

Данная схема монтажа используется для всех типоразмеров горизонтальных углов с внутренним радиусом изгиба 300 мм, а также для углов с внутренним радиусом изгиба 600 мм. Усиленные соединители GTO L устанавливаются с внутренней стороны лестничного лотка и аксессуара. При монтаже, головки винтов располагаются с внутренней стороны лонжерона лестничного лотка и аксессуара, а гайки с внешней стороны.

№	Код	Описание	Количество, шт.		
			H 50	H 80	H 100
1	CM010610	Винт с крестообразным шлицем M6x10	16	32	32
2	CM110600	Гайка белого цвета M6	16	32	32
3	CM220600	Шайба стопорная M6	16	32	32
4	LG5000	Соединитель горизонтальный усиленный	4	-	-
5	LG8000	Соединитель горизонтальный усиленный	-	4	-
6	LG1000	Соединитель горизонтальный усиленный	-	-	4

Монтаж Т - ответвителей

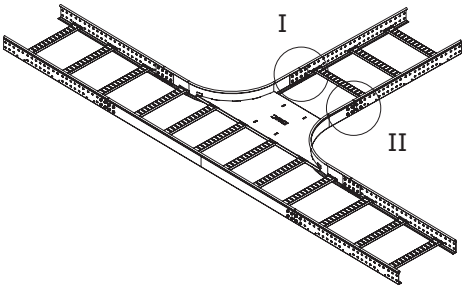

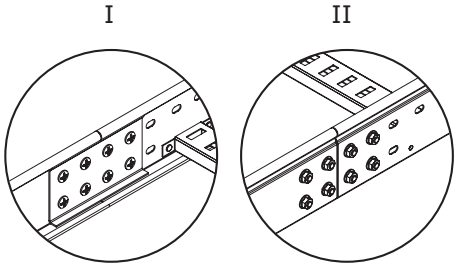

Данная схема монтажа используется для всех типоразмеров Т - ответвителей. Усиленные соединители GTO L устанавливаются с внутренней стороны лестничного лотка и аксессуара. При монтаже, головки винтов располагаются с внутренней стороны лонжерона лестничного лотка и аксессуара, а гайки с внешней стороны.

№	Код	Описание	Количество, шт.		
			H 50	H 80	H 100
1	CM010610	Винт с крестообразным шлицем M6x10	24	48	48
2	CM110600	Гайка белого цвета M6	24	48	48
3	CM220600	Шайба стопорная M6	24	48	48
4	LG5000	Соединитель горизонтальный усиленный	6	-	-
5	LG8000	Соединитель горизонтальный усиленный	-	6	-
6	LG1000	Соединитель горизонтальный усиленный	-	-	6

Монтаж X - ответвителей

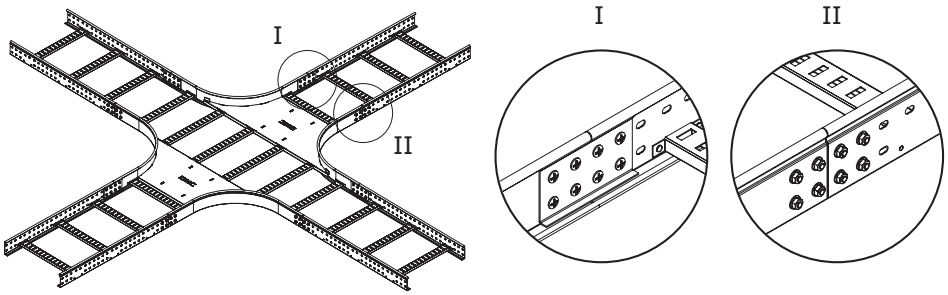

Данная схема монтажа используется для всех типоразмеров X - ответвителей. Усиленные соединители GTO L устанавливаются с внутренней стороны лестничного лотка и аксессуара. При монтаже, головки винтов располагаются с внутренней стороны лонжерона лестничного лотка и аксессуара, а гайки с внешней стороны.

№	Код	Описание	Количество, шт.		
			H 50	H 80	H 100
1	CM010610	Винт с крестообразным шлицем M6x10	32	64	64
2	CM110600	Гайка белого цвета M6	32	64	64
3	CM220600	Шайба стопорная M6	32	64	64
4	LG5000	Соединитель горизонтальный усиленный	8	-	-
5	LG8000	Соединитель горизонтальный усиленный	-	8	-
6	LG1000	Соединитель горизонтальный усиленный	-	-	8

Монтаж углов вертикальных шарнирных

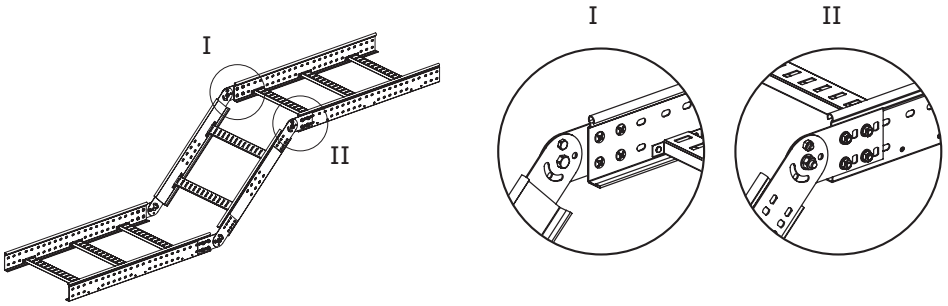

Данная схема монтажа используется для всех типоразмеров вертикальных углов. Шарнирные вертикальные углы – универсальный аксессуар и в зависимости от монтажа могут использоваться как внешние или как внутренние вертикальные углы. При монтаже, головки винтов располагаются с внутренней стороны лонжерона лестничного лотка и аксессуара, а гайки с внешней стороны.

№	Код	Описание	Количество, шт.		
			H 50	H 80	H 100
1	CM010610	Винт с крестообразным шлицем M6x10	8	16	16
2	CM110600	Гайка белого цвета M6	8	16	16
3	CM220600	Шайба стопорная M6	8	16	16

Монтаж упрощённых Т-отводов

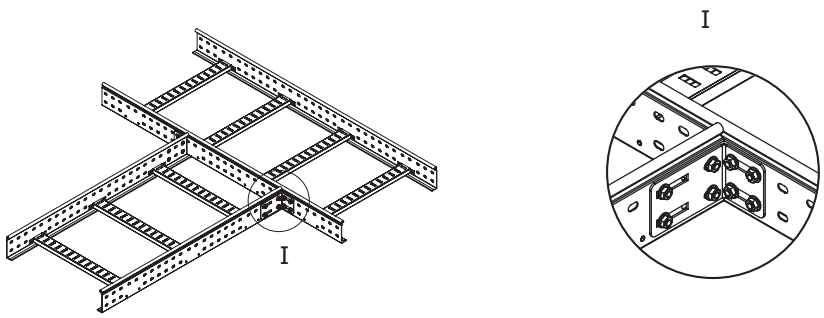

Данная схема монтажа используется для монтажа Т-отводов лестничных лотков упрощённой геометрии.

№	Код	Описание	Количество, шт.		
			H 50	H 80	H 100
1	CM010610	Винт с крестообразным шлицем M6x10	8	16	8
2	CM100600	Гайка с насечкой, препятствующая откручиванию M6	8	16	8
3	LP5000	Стеновое крепление лотка (кронштейн)	2	2	2

Примеры монтажа аксессуаров

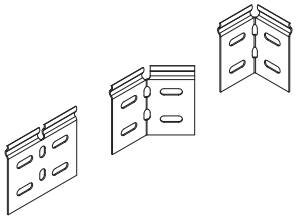

Регулируемый горизонтальный соединитель

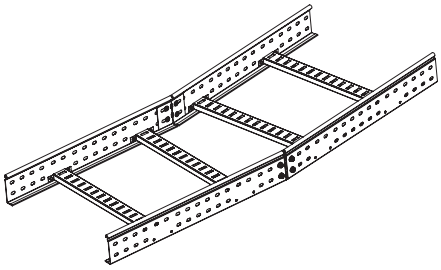

Пример использования регулируемых горизонтальных соединителей внутреннего и внешнего

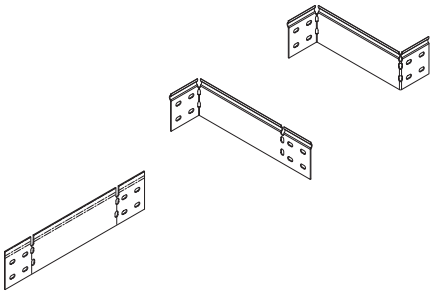

Упрощённая редукция

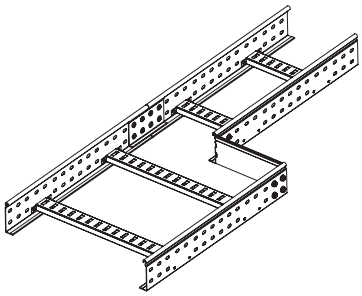

Пример использования упрощённой редукции

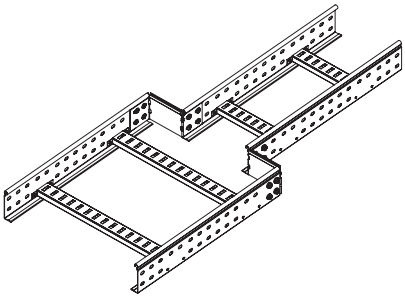

Пример использования упрощённой редукции

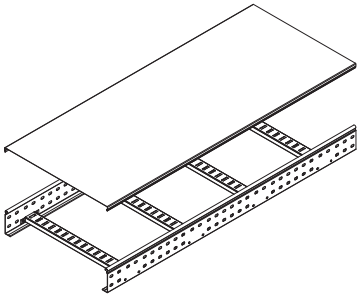

Крышка лотка "S5 Combitech" дополнительных креплений не требует

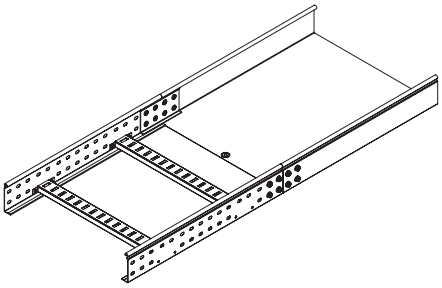

Полная совметимость с листовыми лотками "S5 Combitech"

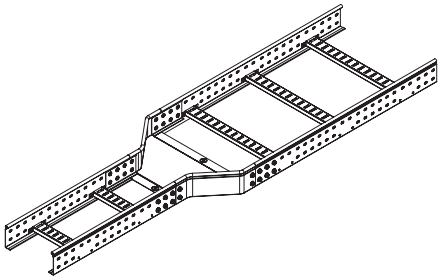

Пример использования аксессуаров системы "S5 Combitech"

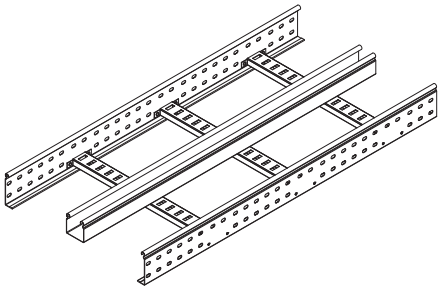

Монтаж лотка для информационных кабелей "S5 Combitech"

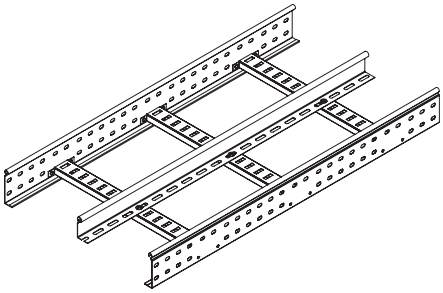

Монтаж разделителя SEP "S5 Combitech"

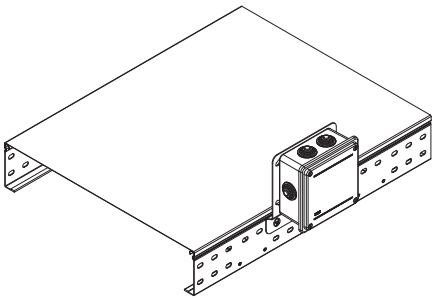

Пример монтажа ответвительной коробки "Экспресс"

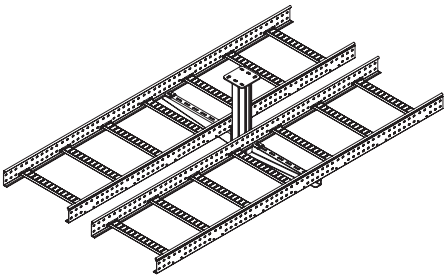

Параллельный монтаж на двойных вертикальных подвесах и усиленных консолях

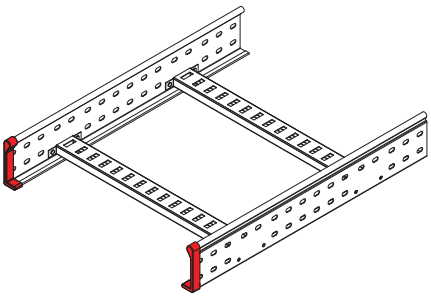

Монтаж торцевых заглушек

F5 COMBITECH

Проволочные металлические лотки "F5 Combitech"

Преимущества системы....240
Ассортимент....241
Обзор системы....243
Правила монтажа и графики нагрузок....244
Монтажные аксессуары....245
Примеры монтажа....249
Таблицы спецификаций....254
Чертежи....256

Система металлических проволочных лотков

Преимущества системы "F5 Combitech"

"F5 Combitech" - это система на базе металлических гальванизированных проволочных лотков для организации кабельной инфраструктуры внутри зданий.
Система "F5 Combitech" производства компании ДКС соответствует самым высоким стандартам качества и международным техническим нормам.
Благодаря целевой ориентации на использование в помещениях, экономичной конструкции и упрощенному процессу монтажа, проволочные лотки ДКС позволяют существенно снизить материальные и трудовые затраты. Привлекательная цена также обусловлена отечественной производственной базой компании ДКС.
Лотки "F5 Combitech" отвечают самым строгим критериям безопасности благодаря высокотехнологичной и прочной конструкции.

• Проволочный лоток ДКС производится по уникальной запатентованной технологии. В конструкции используется торцевая сварка верхней продольной проволоки (так называемое Т-образное соединение). Данный тип конструкции нетравмоопасен для монтажника и исключает повреждение кабеля об острые края проволоки.

• Конструктивная особенность выполнения стенок лотка обеспечивает его высокие прочностные характеристики. Использование для производства лотка проволоки толщиной 4 и 5 мм позволяет добиться высокой нагрузочной способности.

• Использование в помещениях проволочного лотка обеспечивает быстрое и удобное разветвление системы, а также подсоединение электроприборов (электроламп и светильников) к кабелю.

• При использовании проволочного лотка "F5 Combitech" обеспечивается естественная вентиляция кабельной трассы, что препятствует ее перегреву. Обеспечивается легкий доступ к кабелям и возможность препятствовать накоплению пыли и грязи.

• Система проволочных лотков "F5 Combitech" не требует большого количества аксессуаров. Монтаж системы проводится непосредственно на объекте. Любые разветвления и повороты производятся вручную при помощи лишь двух видов инструментов: кусачек и гаечного ключа. Это позволяет экономить до 60% времени монтажа и снижает экономические затраты.

• Система "F5 Combitech" включает в себя широкий ряд типоразмеров проволочных лотков с высотой стенок 30, 50, 80, 100 мм и шириной основания от 50 до 600 мм.

• Компания ДКС поставляет широкий ассортимент универсальных крепежей, позволяющих организовать кабельную систему любой сложности. Возможно формирование многоуровневых систем при сохранении легкой доступности к кабельным трассам.

• Сохранены основные принципы кабеленесущей продукции компании ДКС: преемственность и совместимость. Конструктивное исполнение позволяет совместить систему "F5 Combitech" с системой “S5 Combitech” (на базе перфорированных/неперфорированных стальных лотков) или с системами “Октопус” (на основе пластиковых гофрированных труб) и “Экспресс 4/6” (на основе жестких гладких пластиковых труб).

• Возможно использование крышки от системы листовых лотков (необходимо использовать держатели для крышки).

• Возможно использование перегородки от системы листовых лотков. Крепление перегородки к проволочному лотку осуществляется специализированными крепежными комплектами.

• Высочайшее качество оцинковки обусловлено четырехступенчатой технологией очистки поверхности: химическое обезжиривание, электрохимическое травление, обезжиривание электрохимическое, травление химическое, а также передовыми конструктивными и технологическими методами обеспечения чистоты электролита.

• При использовании проволочного лотка согласно техническим условиям срок службы до замены не менее 20 лет.

В условиях открытого огня (пожара) проволочный лоток, смонтированный согласно техническому регламенту ДКС для монтажа огнестойких кабеленесущих конструкций, сохраняет несущую способность (R) в течение 55 минут, что подтверждается добровольными сертификационными испытаниями.

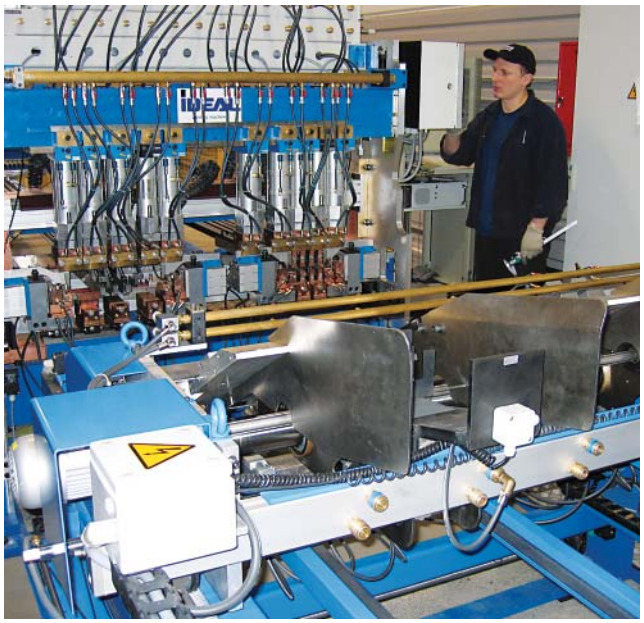

Ассортимент

Проволочный лоток

Варианты исполнения
Стандартные:
Исполнение 1 – Гальванически оцинкованная сталь (толщина цинкового покрытия 9-12 микрон).
Исполнение 2 - Нержавеющая сталь (AISI 304).

Под заказ:
Исполнение 3 – Порошковая окраска лотков в цвета палитры RAL.
Исполнение 4 – Горячее цинкование погружением после изготовления (толщина цинкового покрытия 55-65 мкм).
Исполнение 5 – Глубокая гальваническая оцинковка (слой цинка 40-45мкм).
Исполнение 6 – Органическое коррозионностойкое покрытие поверх гальванически оцинкованного лотка.

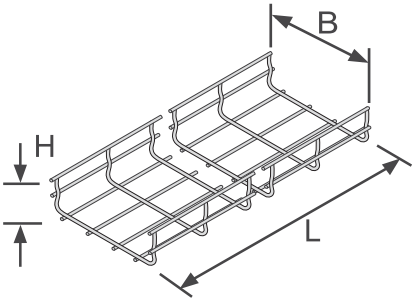

Вес указан для исполнения 1

Высота H, мм	Длина L, мм	Основание B, мм	Код, исполнение 1	Код, исполнение 2	Вес исполнение 1, кг/м	Диаметр проволоки, мм
30	3000	50	FC3005	-	0.38	4
		100	FC3010	-	0,53	4
		150	FC3015	-	0,68	4
		200	FC3020	-	0,82	4
		300	FC3030	-	0,92	4
		400	FC3040	-	2,20	5
		500	FC3050	-	2,66	5
		600	FC3060	-	3,12	5
50	3000	50	FC5005	FC5005INOX	0,62	4
		100	FC5010	FC5010INOX	0,77	4
		150	FC5015	FC5015INOX	0,91	4
		200	FC5020	FC5020INOX	1,06	4
		300	FC5030	FC5030INOX	2,11	5
		400	FC5040	FC5040INOX	2,57	5
		500	FC5050	FC5050INOX	3,03	5
		600	FC5060	FC5060INOX	3,49	5
80	3000	80	FC8008	-	0,81	4
		100	FC8010	-	0,83	4
		150	FC8015	-	0,97	4
		200	FC8020	-	1,12	4
		300	FC8030	-	2,20	5
		400	FC8040	-	2,66	5
		500	FC8050	-	3,12	5
		600	FC8060	-	3,58	5
100	3000	100	FC1010	-	1,06	4
		150	FC1015	-	1,21	4
		200	FC1020	-	1,35	4
		300	FC1030	-	2,57	5
		400	FC1040	-	3,03	5
		500	FC1050	-	3,49	5
		600	FC1060	-	3,95	5

Крышка лотка

Варианты исполнения

Крышки для лотков поставляются в трёх вариантах исполнения материала:
Исполнение 1 - Сталь, оцинкованная по методу Сендзимира (масса цинкового покрытия 180-200 г/м^2).
Исполнение 2 - Горячее цинкование погружением после изготовления (масса цинкового покрытия 1000-1200 г/м^2).
Исполнение 3 - Нержавеющая сталь (AISI 304).
Стандартным исполнением для крышек является "Сталь, оцинкованная по методу Сендзимира", другие варианты поставляются под заказ.

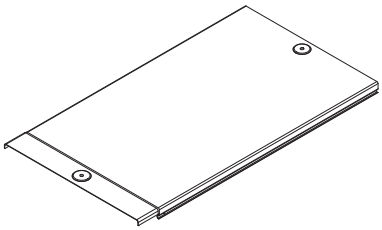

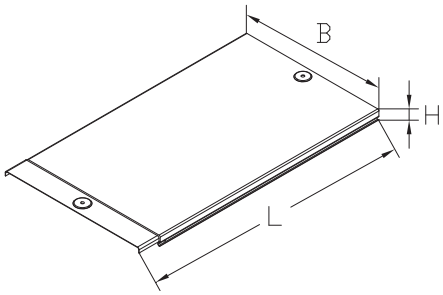

Толщина крышки 0,6 мм.
Вес указан для исполнения 1.
Крышка лотка имеет специально отштампованные концы для соединения внахлест. При соединении крышек между собой используется винт M5x8 (код CM030508) для создания контура заземления по крышке. Для исполнения 3 толщина крышек составляет 0,8 мм.

Высота H, мм	Длина L, мм	Ширина B, мм	Код, исполнение 1	Код, исполнение 2	Код, исполнение 3	Вес исполнение 1, кг/м
15	3000	50	35520	35520HDZ	-	0,4
		80	35521	35521HDZ	-	0,54
		100	35522	35522HDZ	35522INOX	0,63
		150	35523	35523HDZ	-	0,87
		200	35524	35524HDZ	35524INOX	1,11
		300	35525	35525HDZ	35525INOX	1,58
		400	35526	35526HDZ	35526INOX	2,05
		500	35527	35527HDZ	35527INOX	2,52
		600	35528	35528HDZ	-	2,98
15	2000	50	35510	35510HDZ	-	0,4
		80	35511	35511HDZ	-	0,54
		100	35512	35512HDZ	-	0,63
		150	35513	35513HDZ	-	0,87
		200	35514	35514HDZ	-	1,11
		300	35515	35515HDZ	-	1,58
		400	35516	35516HDZ	-	2,05
		500	35517	35517HDZ	-	2,52

Монтаж крышки на проволочном лотке

Крышка защелкивается на лоток простым нажатием за счет специальных держателей (разных для лотка изготовленного из проволоки толщиной 4 мм и 5 мм).
Описание держателя представлено в разделе монтажные аксессуары.

Кусачки для проволочных лотков

Применяются для изготовления системных аксессуаров (поворотов, ответвителей и т.д.) при монтаже кабельной линии на основании проволочных лотков.

Код	Наименование
FC37040	Кусачки для проволочных лотков

Обзор системы проволочных лотков "F5 Combitech"

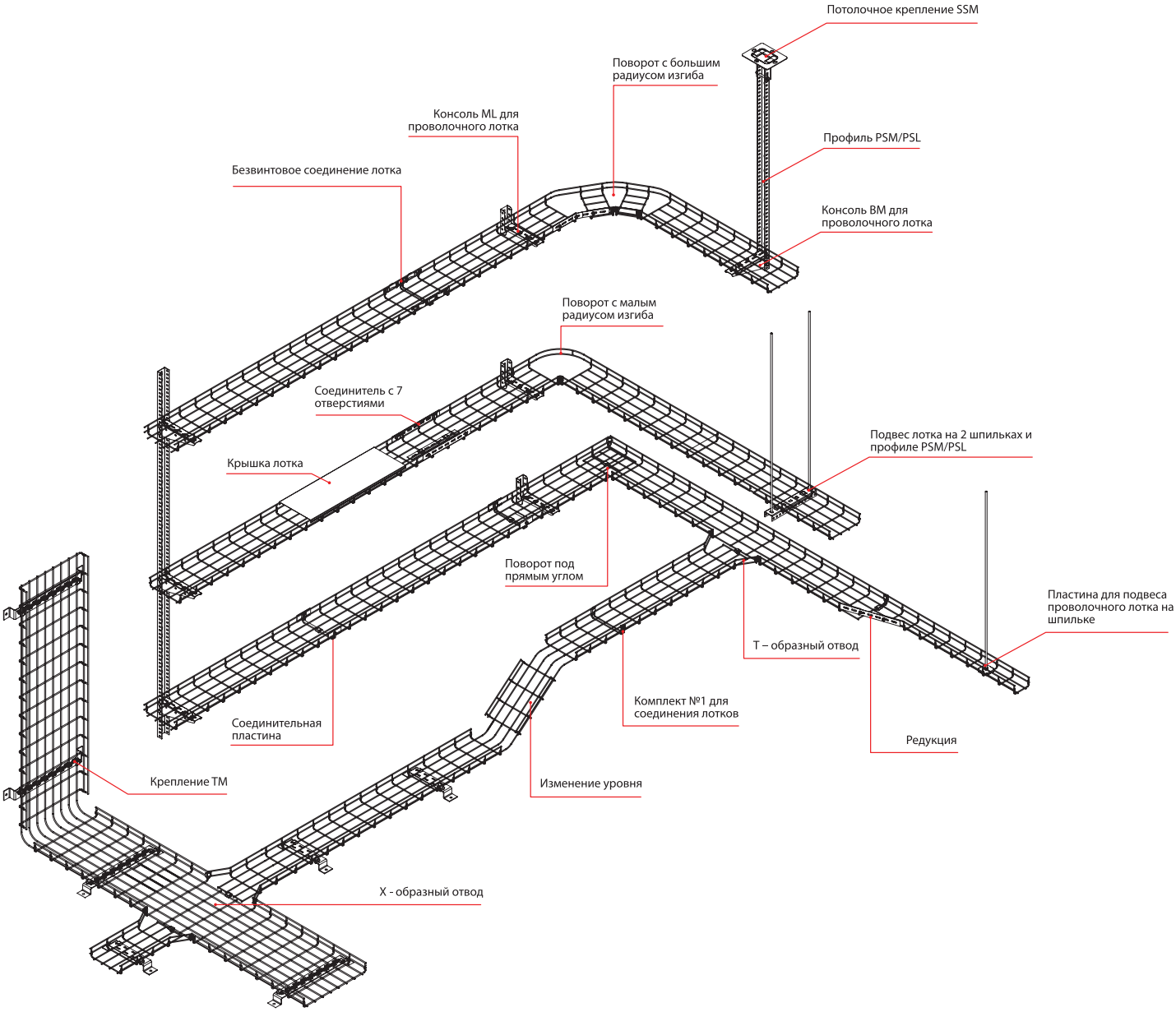

Таблица климатического использования металлических проволочных лотков

Материал	Типичные условия и класс степени воздействия		Гарантированный срок службы
	Наружная установка	Внутренняя установка	
Сталь, оцинкованная по методу Сендзимира Гальванически оцинкованная сталь Порошковая окраска поверх гальванического цинкования	C1 -	C1 Отапливаемые помещения с чистой атмосферой	20 лет
	C2 Атмосфера с низким уровнем загрязнения, в основном сельские районы	C2 Неотапливаемые помещения, возможна конденсация	15 лет
Горячее цинкование после изготовления Глубокая гальваническая оцинковка Органическое покрытие поверх гальванического цинкования	C3 Городские или умеренно загрязненные промышленные атмосферы. Прибрежные территории с низким уровнем солености	C3 Производственные помещения с высокой влажностью и умеренным загрязнением воздуха	20 лет
	C4 Промышленные атмосферы и прибрежные территории с умеренной соленостью	C4 Промышленные производства с высоким уровнем загрязнения, помещения с высокими влажностью и соленостью	15 лет
Нержавеющая сталь AISI 304	C5 Промышленные зоны с высокой влажностью и агрессивной атмосферой, прибрежные или морские территории с высокой соленостью	C5 Здания или площади с почти постоянной конденсацией и с очень высоким загрязнением	10-20 лет

Правила монтажа и графики нагрузок

Изгибы и повороты

- Крепление (точка опоры) кабельной трассы должно располагаться в 20-30 см от места соединения лотков.
- В начале и в конце каждого системного аксессуара (поворота, изгиба, редукции и т.д.) рекомендуется использовать дополнительные опоры.
- При использовании аксессуара «Поворот с большим радиусом изгиба» рекомендуется применять дополнительное крепление в середине аксессуара.

Графики нагрузки

Нагрузка проволочного лотка высота борта 30 мм

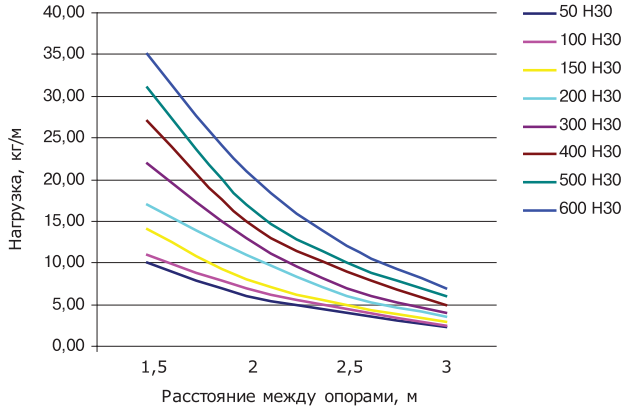

Нагрузка проволочного лотка высота борта 50 мм

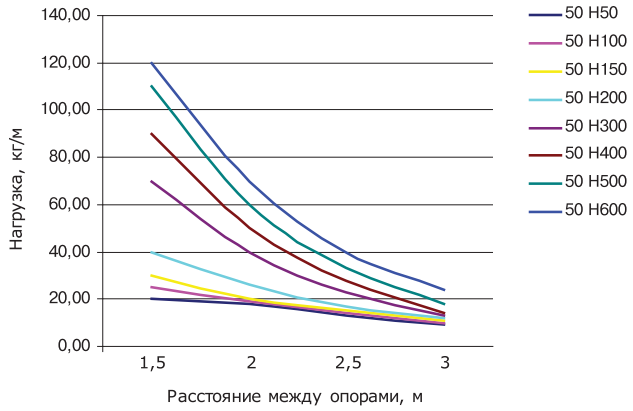

Нагрузка проволочного лотка высота борта 80мм

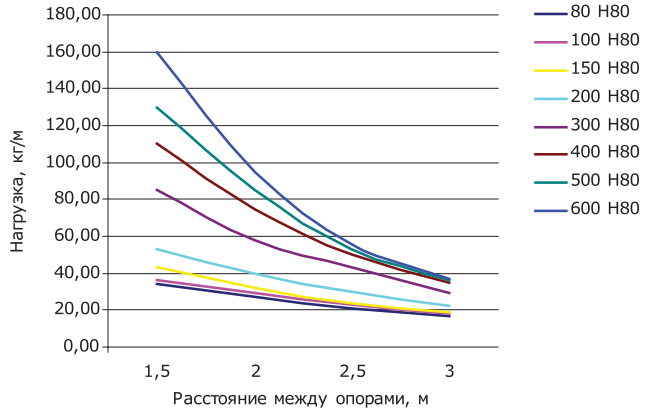

Нагрузка проволочного лотка высота борта 100 мм

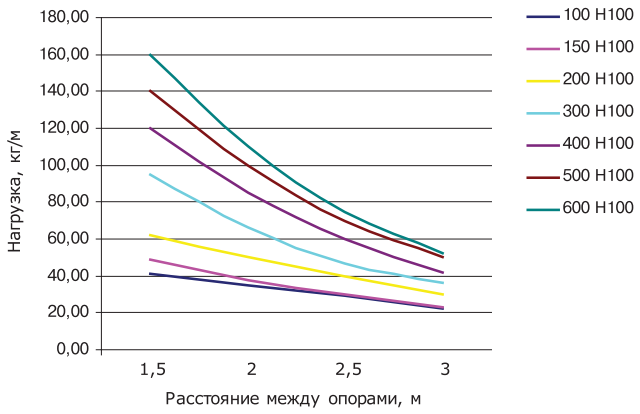

Таблица нагрузки

Высота лотка (H), мм	Расстояние между опорами, мм	Ширина лотка (B), мм								
		50	80	100	150	200	300	400	500	600
30	1 500	10,00		11,00	14,00	17,00	22,00	27,00	31,00	35,00
	2 000	6,00		7,00	8,00	11,00	13,00	15,00	17,00	21,00
	2 500	4,00		4,50	5,00	6,00	7,00	9,00	10,00	12,00
	3 000	2,25		2,50	3,00	3,50	4,00	5,00	6,00	7,00
50	1 500	20,00		25,00	30,00	40,00	70,00	90,00	110,00	120,00
	2 000	18,00		19,00	20,00	26,00	40,00	50,00	60,00	70,00
	2 500	13,00		14,00	15,00	17,00	23,00	28,00	33,00	40,00
	3 000	9,00		10,00	11,00	12,00	13,00	14,00	18,00	24,00
80	1 500		34,00	36,00	43,00	53,00	85,00	110,00	130,00	160,00
	2 000		27,00	29,00	32,00	40,00	58,00	75,00	85,00	95,00
	2 500		21,00	23,00	24,00	30,00	43,00	50,00	53,00	56,00
	3 000		17,00	18,00	19,00	22,00	29,00	35,00	36,00	37,00
100	1 500			41,00	49,00	62,00	95,00	120,00	140,00	160,00
	2 000			35,00	38,00	50,00	66,00	85,00	100,00	110,00
	2 500			29,00	30,00	40,00	47,00	60,00	70,00	75,00
	3 000			22,00	23,00	30,00	36,00	42,00	50,00	52,00

Тесты нагрузки были проведены при следующих условиях:
- Графики допустимой нагрузки относятся к прямым элементам гальванизированного проволочного лотка.
- Максимальное продольное отклонение не должно превышать 1/100 от расстояния между центрами опор.
- Температура 20°C ± 5°C

Монтажные аксессуары

Монтажные аксессуары для безвинтового крепления проволочного лотка

Консоль BM

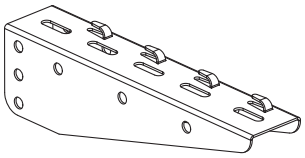

Сталь толщиной 1,5 мм, оцинкованная по методу Сендзимира (масса цинкового покрытия 180-200 г/м^2).
Слоты 10,5x17 мм с шагом 33,5 мм.
Монтируется в профиль PSM, PSL болтами M8x60 и гайками M8.

Ширина, мм	Макс. нагрузка, кг	Код	Вес, кг
100	300	FC34179	0,190
150	290	FC34180	0,280
200	250	FC34182	0,300
300	190	FC34183	0,490
400	190	FC34184	0,740
500	170	FC34185	0,950
600	150	FC34186	1,200

Консоль ML облегченная, монолитная с основанием для проволочного лотка 100-150-200-300 мм

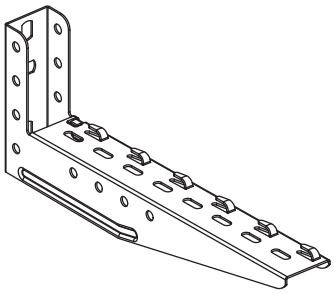

Сталь толщиной 1,5 мм, оцинкованная по методу Сендзимира (масса цинкового покрытия 180-200 г/м^2).
Крепится к стене, а также возможно крепление в профиль PSM и PSL с помощью болтов M8x60.

Ширина, мм	Макс. нагр., кг	Высота, мм	Код	Вес, кг
100	145	125	FC34105	0,455
150	136	130	FC34106	0,475
200	120	130	FC34107	0,500
300	96	140	FC34108	0,770

Консоль ML, монолитная с основанием для проволочного лотка 100-150-200-300 мм

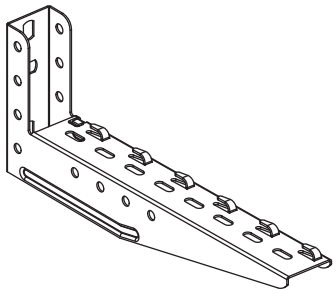

Крепится к стене, а также возможно крепление в профиль PSM и PSL с помощью болтов M8x60. Толщина стали 2 мм.
Поставляется в двух вариантах исполнения материала:
Исполнение 1 - Сталь, оцинкованная по методу Сендзимира (масса цинкового покрытия 180-200 г/м^2).
Исполнение 2 - Нержавеющая сталь (AISI 304).
Стандартным исполнением является "Сталь, оцинкованная по методу Сендзимира".

Ширина, мм	Макс. нагр., кг	Высота, мм	Код, исполнение 1	Код, исполнение 2	Вес исполнение 1, кг
100	179	125	FC34101	FC34101INOX	0,495
150	170	130	FC34102	FC34102INOX	0,533
200	150	130	FC34103	FC34103INOX	0,590
300	120	140	FC34104	FC34104INOX	0,870

Консоль ML с основанием для проволочного лотка 400-500-600 мм

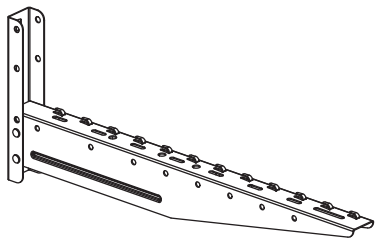

Сталь толщиной 1,5 мм, оцинкованная по методу Сендзимира (масса цинкового покрытия 180-200 г/м^2).
Устанавливаться в профиль PSL/PSM не может, крепится к стене.

Ширина, мм	Макс. нагр., кг	Высота, мм	Код	Вес, кг
400	190	250	FC33833	1,158
500	170	250	FC33834	1,375
600	150	250	FC33835	1,45

Так же при монтаже системы проволочных лотков системы F5 Combitech возможно использование всех традиционных монтажных аксессуаров системы B5 Combitech (консоли BM,ML,скоба CS и др.) в комплекте с набором винтов и гаек.

Переходник с проволочного лотка на листовой

Сталь толщиной 1 мм, оцинкованная по методу Сендзимира (масса цинкового покрытия 180-200 г/м^2).
Позволяет осуществить переход с кабельной трассы на основе листовых лотков на проволочный лоток

Высота, мм	Основание, мм	Код
50	50	FC15005
	100	FC15010
	150	FC15015
	200	FC15020
	300	FC15030
	400	FC15040
	500	FC15050
	600	FC15060

Клемма заземления для проволочного лотка

Клемма заземления используется для всех типоразмеров лотков при монтаже силовых кабельных трасс.
Возможная площадь сечения применяемого заземляющего провода от 7 мм^2 до 78,5 мм^2 (диаметр провода от 3 мм до 10 мм).

Вес, кг	Код
0,030	FC37302

Усиленная клемма заземления для проволочного лотка

Усиленная клемма заземления необходима для прокладки силовых кабелей в лотках с высотой борта 50, 80 и 100 мм. С лотками высотой 30 мм усиленная клемма заземления не используется.
Возможная площадь сечения применяемого заземляющего провода от 0,8 мм^2 до 78,5 мм^2 (диаметр провода от 1 до 10 мм).

Вес, кг	Код
0,040	FC37303

Соединительная пластина с отверстием по центру

Сталь толщиной 1,5 мм, оцинкованная по методу Сендзимира (масса цинкового покрытия 180-200 г/м^2).
Используется для соединения проволочных лотков между собой.

Вес, кг	Код
0,031	FC37306

Соединитель с семью отверстиями

Сталь толщиной 1,5 мм, оцинкованная по методу Сендзимира (масса цинкового покрытия 180-200 г/м^2).
Используется для изготовления ряда системных аксессуаров (поворот с большим радиусом, редукция) и для соединения проволочных лотков между собой.

Вес, кг	Код
0.100	FC34247

Монтажная плата

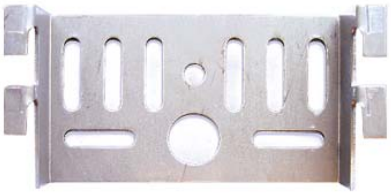

Сталь толщиной 2 мм, оцинкованная по методу Сендзимира (масса цинкового покрытия 180-200 г/м^2).
Используется для монтажа ответвительных коробок. Также может использоваться для крепления лотков шириной до 150 мм к стене.

Вес, кг	Код
0,150	FC37310

Пластина для подвеса проволочного лотка на шпильке

Импользуется для подвеса проволочного лотка шириной до 300 мм включительно на шпильке М8. При использовании шайб возможен подвес на шпильке М6. На один подвес необходимы две пластины и две гайки с насечкой, препятствующей откручиванию.
Исполнение 1 – сталь, оцинкованная по методу Сендзимира (масса цинкового покрытия 180-200 г/м^2).
Исполнение 2 – нержавеющая сталь AISI 304

Вес исполнение 1, кг	Код, исполнение 1	Код, исполнение 2
0,030	FC37311	FC37311INOX

Безвинтовое крепление для проволочного лотка

Используется для соединения проволочных лотков. Позволяет существенно уменьшить время, как сборки, так и разборки кабельных линий на основе проволочного лотка. Для монтажа не требует никаких дополнительных инструментов.
Исполнение 1 – сталь, оцинкованная по методу Сендзимира (масса цинкового покрытия 180-200 г/м^2).
Исполнение 2 – нержавеющая сталь AISI 304

Вес исполнение 1, кг	Код, исполнение 1	Код, исполнение 2
0,070	FC37304	FC37304INOX

Держатель для проволочного лотка с основанием 50 мм

Используется для крепления проволочных лотков FC3005 и FC5005 (с одной продольной проволокой на дне) к консоли или профилю – основное применение.
Возможные применения: В качестве базы для подвеса на шпильке (обычно для подвеса светильников). Максимальная масса подвешиваемой конструкции 18 кг.
Для подвеса на шпильке к потолку проволочных лотков: FC3005, FC3010, FC3015, FC3020, FC5005, FC5010 при условиях: нагрузка кабельной трассы не более 14 кг/метр трассы при креплении через 1,5 метра, не более 11 кг/метр при креплении через 2 метра.
Исполнение 1 – сталь, оцинкованная по методу Сендзимира (масса цинкового покрытия 180-200 г/м^2).
Исполнение 2 – нержавеющая сталь AISI 304

Вес исполнение 1, кг	Код, исполнение 1	Код, исполнение 2
0,060	FC37305	FC37305INOX

Ограничитель радиуса изгиба кабеля

Материал: АБС-пластик. При использовании критичных к малому радиусу изгиба кабелей, необходимо использовать специальный аксессуар - ограничитель радиуса изгиба.

Вес, кг	Код
0,004	FC37009

Комплект креплений для напольной установки

Материал: АБС-пластик.
Высота крепления без использования телескопического удлинителя 40 мм; при использовании удлинителя возможны 3 варианта высоты: 47 мм, 55 мм или 63 мм.
Возможно использование удлинителя в качестве отдельной опоры, высота крепления в таком случае 40 мм.
В комплект входят 2 элемента: крепление 1 шт, телескопический удлинитель 1 шт.
В упаковке (коробке) 5 комплектов.

Вес, кг	Код
0,055	FC37230

Держатель для крышки

Материал: полипропилен.
Используется для крепления крышки на проволочный лоток. Длина изделия 20 мм.
Два типоразмера в зависимости от диаметра проволоки лотка. Необходимо два держателя на погонный метр крышки.

Диаметр проволоки лотка, мм	Цвет	Вес, кг	Код
4	Красный	0,001	FC37004
5	Серый	0,001	FC37005

Маркировочная таблица

Материал: полистирол.
Используется для маркировки кабельных систем на основе проволочных лотков.
Этикетка с необходимой информацией помещается внутрь таблички.

Вес, кг	Код
0,006	FC37008

Примеры монтажа

Крепление проволочных лотков к стене и потолку

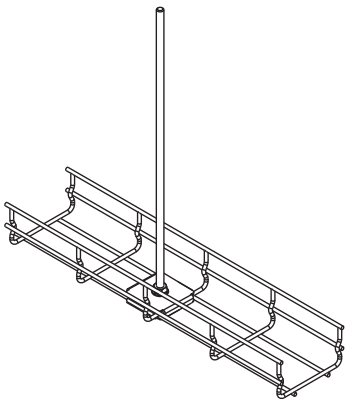

Монтаж лотка при помощи пластины для подвеса проволочного лотка на одной шпильке

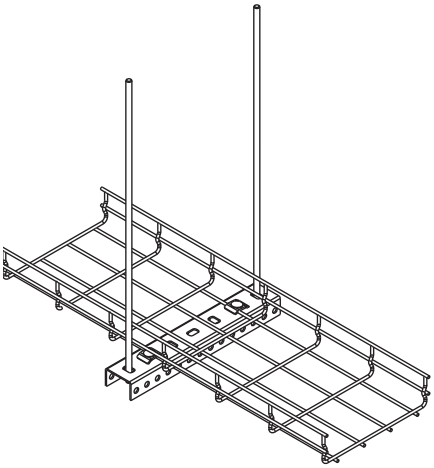

Подвес проволочного лотка на двух шпильках и профиле PSM / PSL

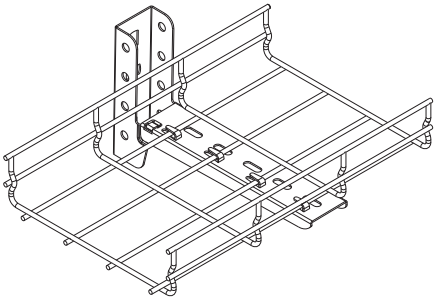

Крепление к стене при помощи консоли ML

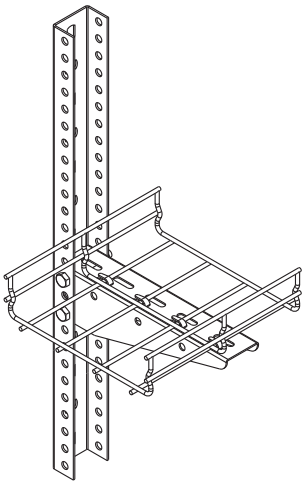

Крепление к стене при помощи консоли BM и профиля PSM / PSL

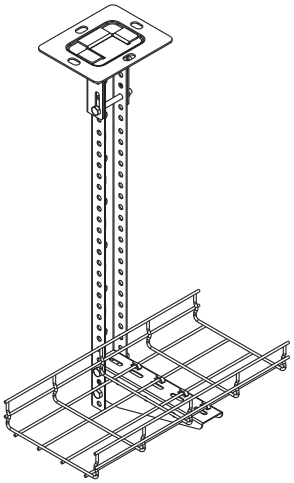

Подвес проволочного лотка к потолку при помощи потолочного крепления SSM, консоли BM и профиля PSM / PSL

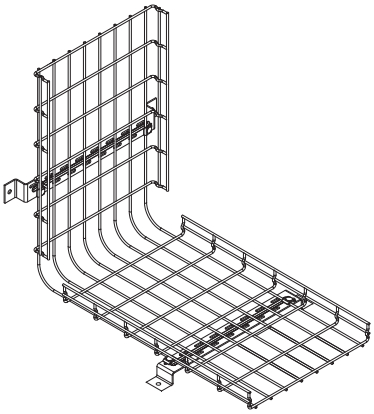

Монтаж лотка при помощи крепления TM к стене или полу

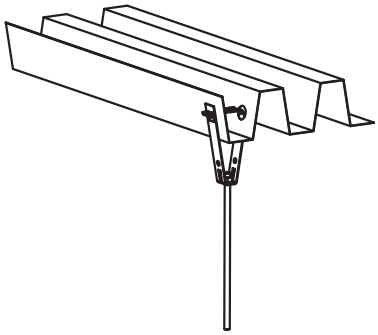

Подвес на шпильке к потолку из профнастила при помощи специализированного крепления

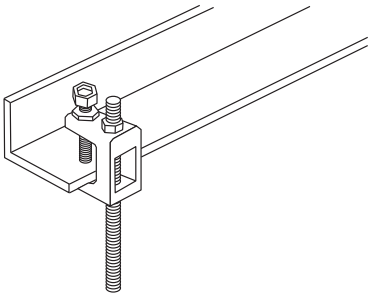

Крепление шпильки при помощи струбцины к швеллеру или балке

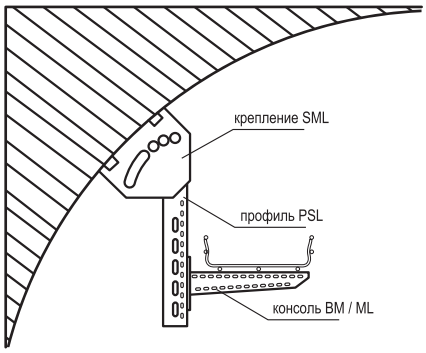

Универсальный способ крепления к потолкам нестандартного профиля

Виды соединения лотков

Винтовые и безвинтовые

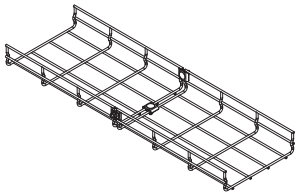

Соединение лотков при помощи крепежного комплекта №1

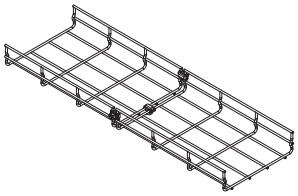

Соединение лотков при помощи крепежного комплекта №3

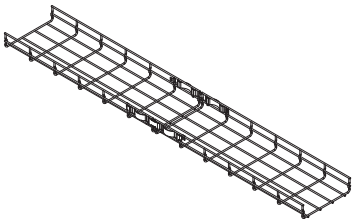

Безвинтовое соединение проволочных лотков

Соединительные пластины

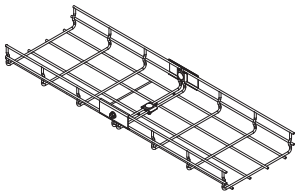

Соединение лотков с помощью пластин с отверстием

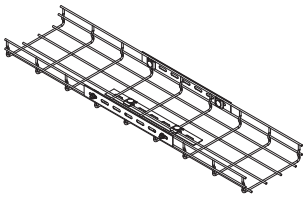

Соединение лотков при помощи соединителя с 7 отверстиями

Примеры изготовления системных аксессуаров

Т-образный отвод

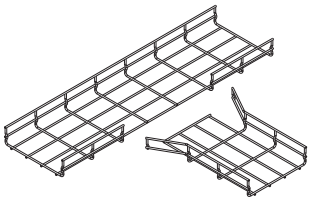

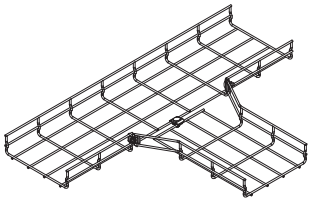

Редукция

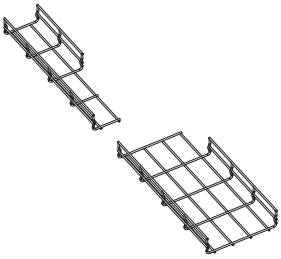

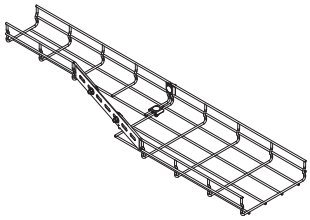

Изменение уровня

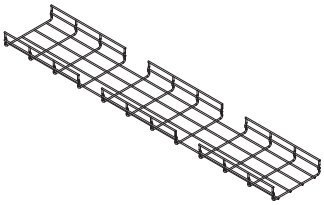

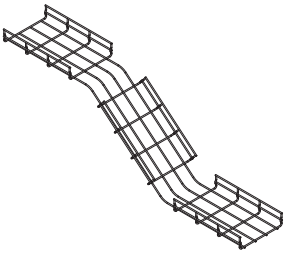

Поворот с малым радиусом изгиба

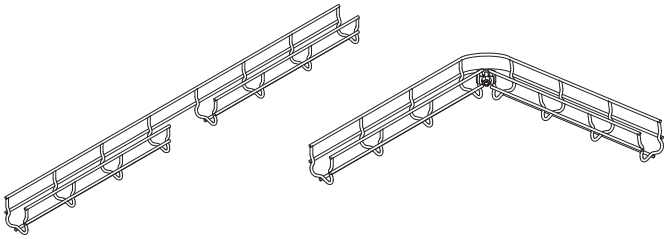

Основание 50 мм

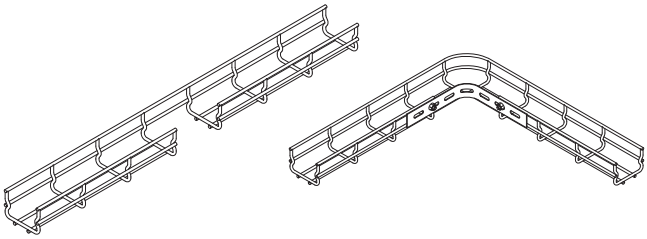

Основание 80 мм

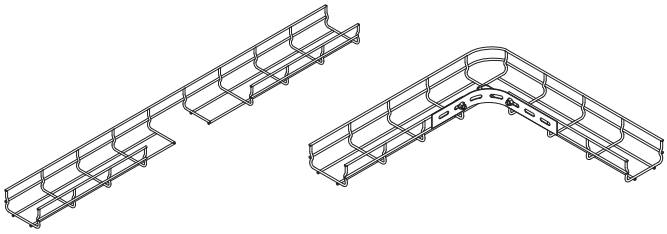

Основание 100 мм

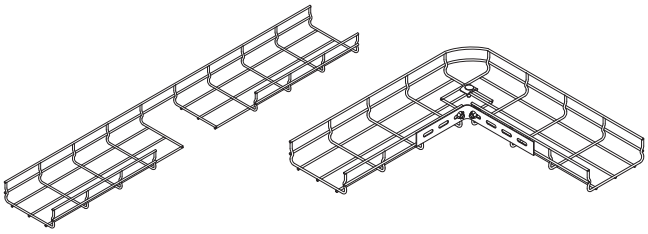

Основание 150 мм

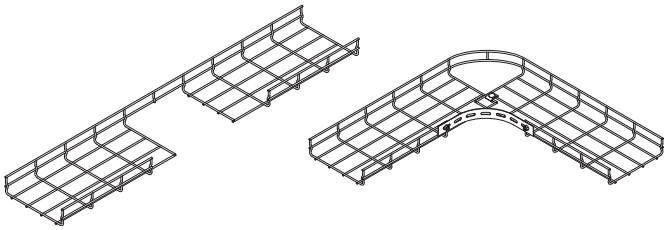

Основание 200 мм

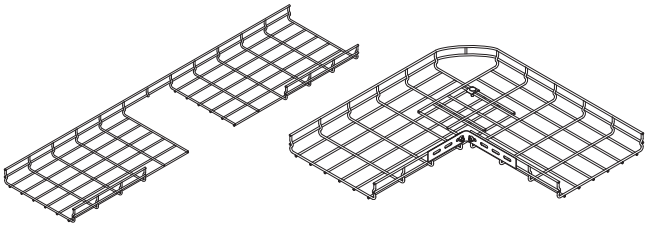

Основание 300 мм

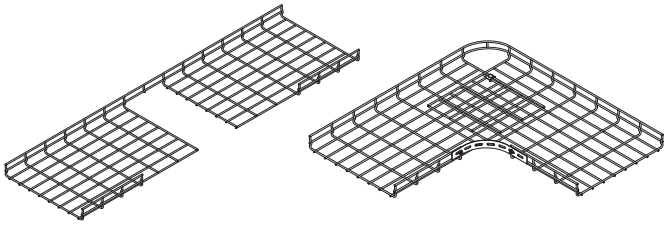

Основание 400 мм

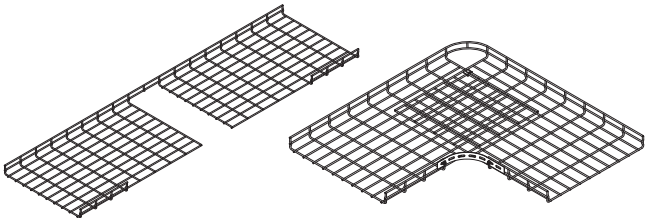

Основание 500 мм

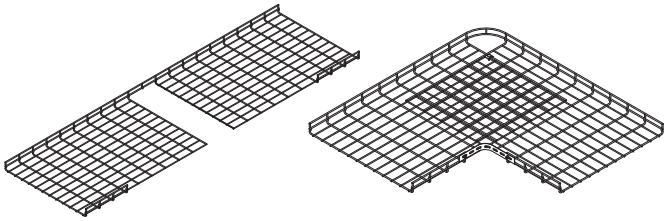

Основание 600 мм

Изгиб под прямым углом

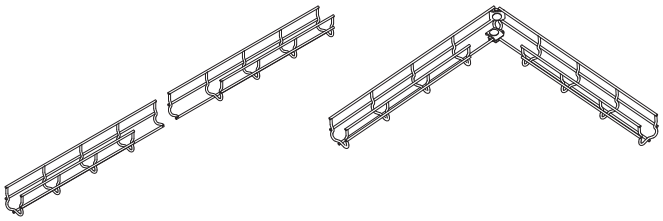

Основание 50 мм

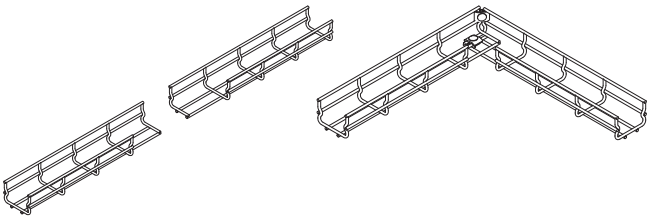

Основание 80 мм

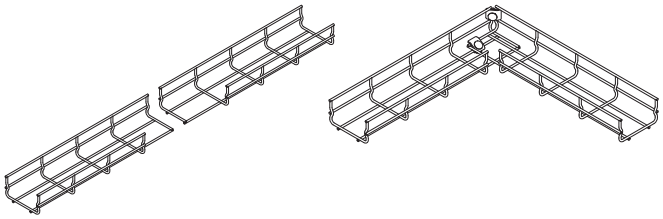

Основание 100 мм

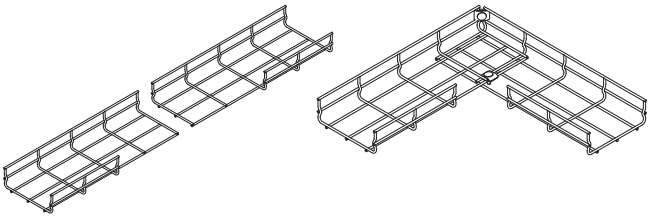

Основание 150 мм

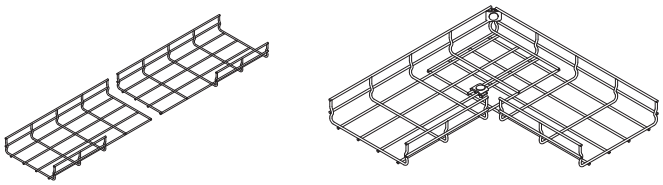

Основание 200 мм

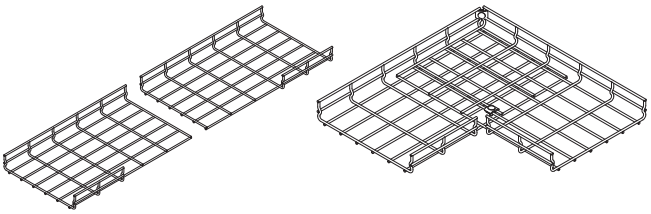

Основание 300 мм

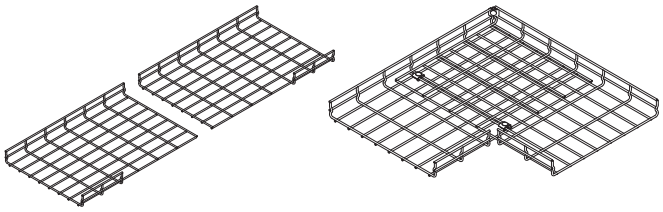

Основание 400 мм

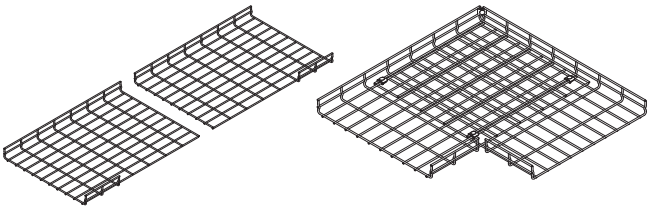

Основание 500 мм

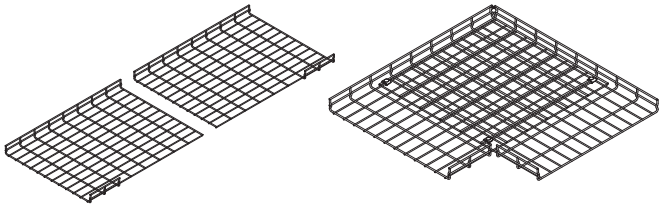

Основание 600 мм

Поворот с большим радиусом изгиба

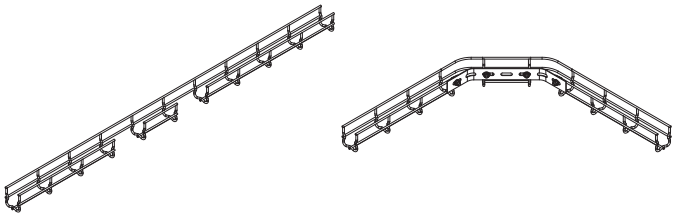

Основание 50 мм

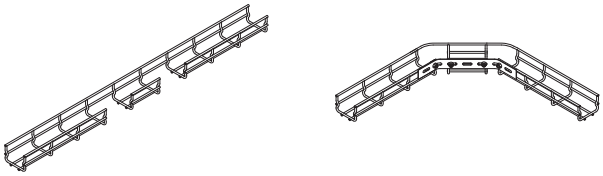

Основание 80 мм

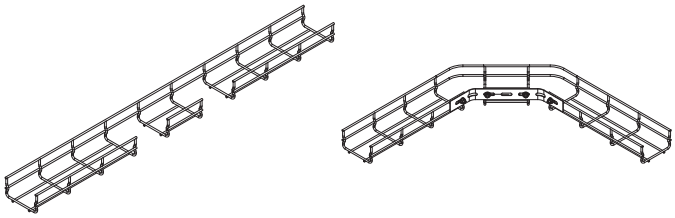

Основание 100 мм

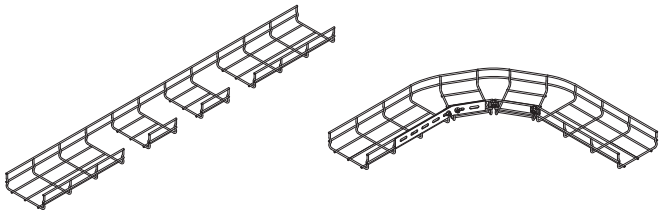

Основание 150 мм

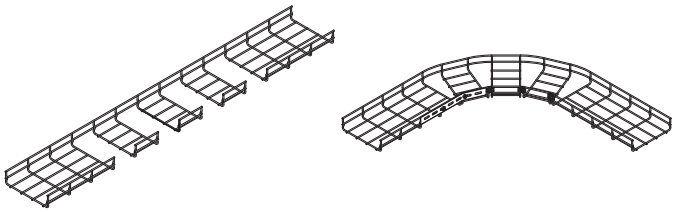

Основание 200 мм

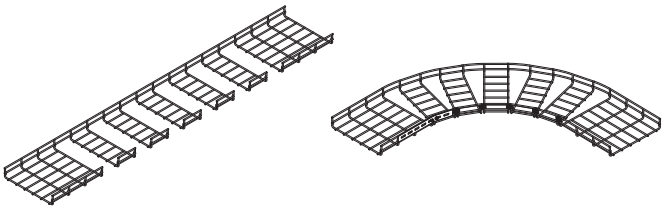

Основание 300 мм

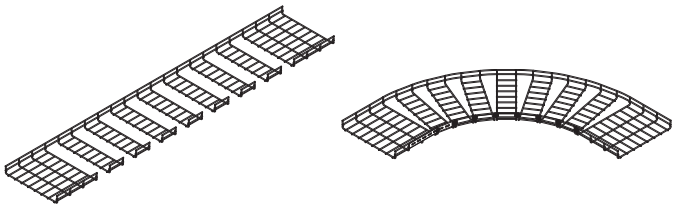

Основание 400 мм

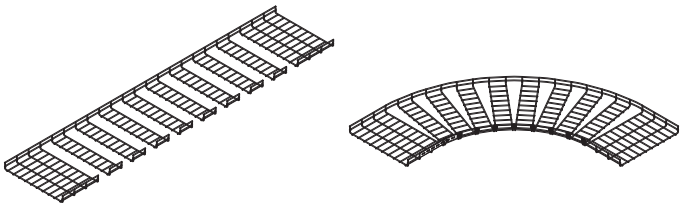

Основание 500 мм

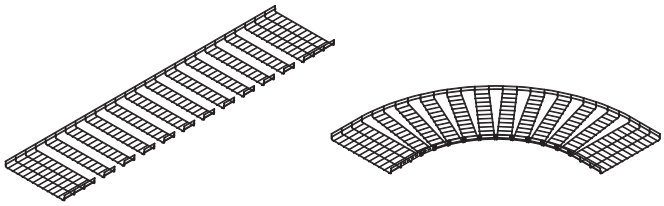

Основание 600 мм

Таблицы спецификаций

Таблица спецификаций для соединения проволочных лотков

Типоразмер проволочного лотока, мм	Винтовое соединение лотков	Безвинтовое крепление		Соединительная пластина с отверстием по центру			Соединитель с 7 отверстиями	
	Комплект* №1 или №3	FC37304	Комплект* №1 или №3	FC37306	Комплект* №4 или №5	Комплект* №1 или №3	FC34247	Комплект* №4 или №5
100x100	3	2	1	2	2	1	3	6
100x150	3	2	1	2	2	1	3	6
100x200	3	2	1	2	2	1	3	6
100x300	4	2	2	2	2	2	3	6
100x400	5	2	3	2	2	3	4	8
100x500	5	2	3	2	2	3	4	8
100x600	5	2	3	2	2	3	4	8
30x50	2	2	0	2	2	0	2	4
30x100	3	2	0	2	2	0	2	4
30x150	3	2	1	2	2	1	3	6
30x200	3	2	1	2	2	1	3	6
30x300	4	2	1	2	2	1	3	6
30x400	4	2	2	2	2	2	3	6
30x500	4	2	2	2	2	2	3	6
30x600	5	2	3	2	2	3	3	6
50x50	2	2	0	2	2	0	2	4
50x100	3	2	0	2	2	0	2	4
50x150	3	2	1	2	2	1	3	6
50x200	3	2	1	2	2	1	3	6
50x300	4	2	1	2	2	1	3	6
50x400	4	2	2	2	2	2	3	6
50x500	4	2	2	2	2	2	4	8
50x600	5	2	3	2	2	3	4	8
80x80	3	2	0	2	2	0	3	6
80x100	3	2	1	2	2	1	3	6
80x150	3	2	1	2	2	1	3	6
80x200	3	2	1	2	2	1	3	6
80x300	4	2	2	2	2	2	3	6
80x400	4	2	2	2	2	2	3	6
80x500	5	2	3	2	2	3	4	8
80x600	5	2	3	2	2	3	4	8

Таблица спецификаций для аксессуаров проволочных лотков

Типоразмер проволочного лотока, мм	Т-образный отвод**	Редукция ***			Малый радиус изгиба		Изгиб под прямым углом	Большой радиус изгиба	
	Комплект* №1 или №3	FC34247	Комплект* №4 или №5	Комплект* №1 или №3	FC34247	Комплект* №1 или №3	Комплект* №1 или №3	FC34247	Комплект* №1 или №3
100x100	3	1	2	2	1	3	2	1	3
100x150	3	1	2	2	1	3	2	1	4
100x200	3	1	2	2	1	3	2	1	5
100x300	4	1	2	3	1	3	2	1	7
100x400	4	1	2	4	1	3	2	1	9
100x500	4	1	2	4	1	3	2	1	11
100x600	4	1	2	4	1	3	2	1	13
30x50	3	1	2	1	0	1	2	1	2
30x100	3	1	2	2	1	3	2	1	3
30x150	3	1	2	2	1	3	2	1	4
30x200	3	1	2	2	1	3	2	1	5
30x300	4	1	2	3	1	3	2	1	7
30x400	4	1	2	3	1	3	2	1	9
30x500	4	1	2	3	1	3	2	1	11
30x600	4	1	2	4	1	3	2	1	13
50x50	3	1	2	1	0	1	2	1	2
50x100	3	1	2	2	1	3	2	1	3
50x150	3	1	2	2	1	3	2	1	4
50x200	3	1	2	2	1	3	2	1	5
50x300	4	1	2	3	1	3	2	1	7
50x400	4	1	2	3	1	3	2	1	9
50x500	4	1	2	3	1	3	2	1	11
50x600	4	1	2	4	1	3	2	1	13
80x80	3	1	2	2	1	2	2	1	3
80x100	3	1	2	2	1	3	2	1	3
80x150	3	1	2	2	1	3	2	1	4
80x200	3	1	2	2	1	3	2	1	5
80x300	4	1	2	3	1	3	2	1	7
80x400	4	1	2	3	1	3	2	1	9
80x500	4	1	2	4	1	3	2	1	11
80x600	4	1	2	4	1	3	2	1	13

* Состав комплектов крепления №1-5 указан на страницах 298 - 299
** Для Т-отвода необходимо выбрать в таблице примыкающий лоток
*** Для редукции необходимо выбрать в таблице лоток меньшего размера

Чертежи

Консоли ML

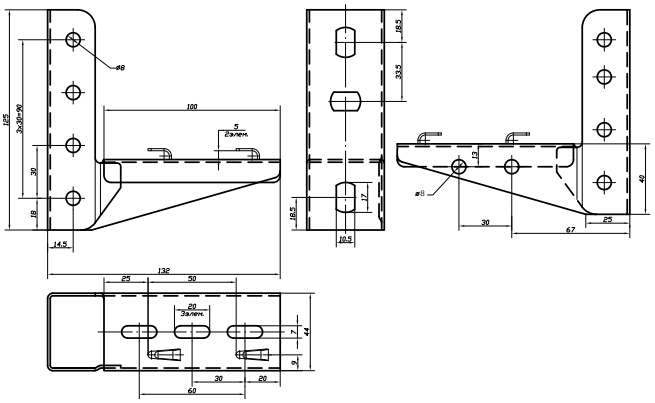

Консоль ML, код FC34101, ширина 100 мм
Консоль ML облегченная, код FC34105, ширина 100 мм

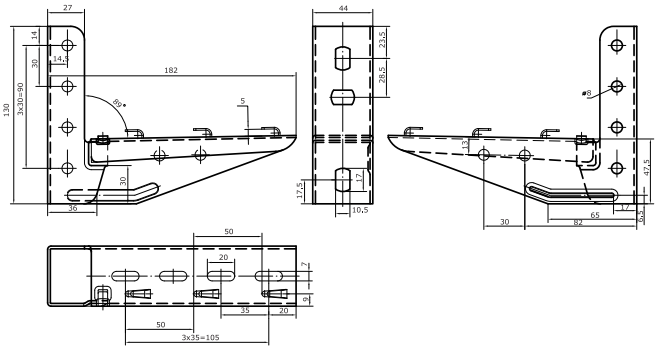

Консоль ML, код FC34102, ширина 150 мм
Консоль ML облегченная, код FC34106, ширина 150 мм

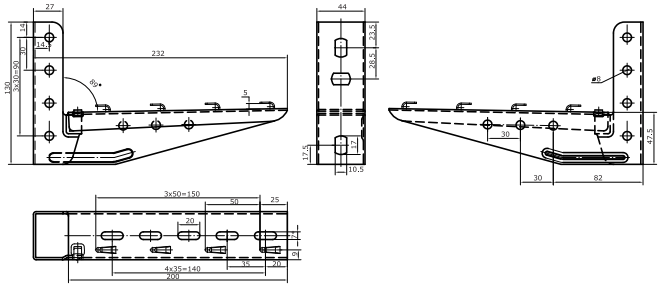

Консоль ML, код FC34103, ширина 200 мм
Консоль ML облегченная, код FC34107, ширина 200 мм

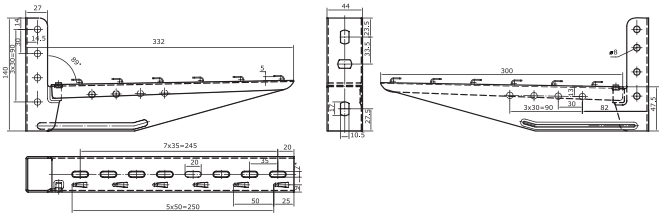

Консоль ML, код FC34104, ширина 300 мм
Консоль ML облегченная, код FC34108, ширина 300 мм

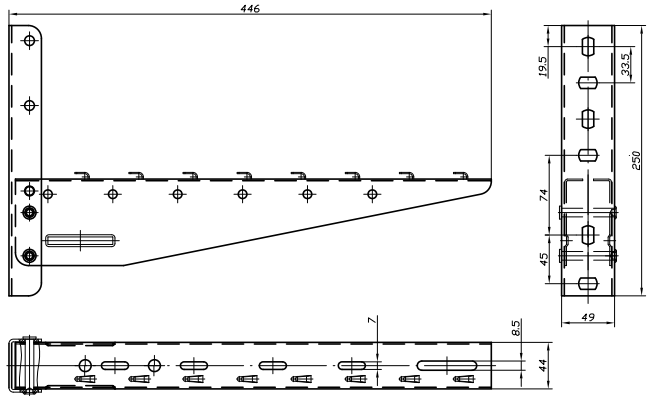

Консоль ML, код FC33833, ширина 400 мм

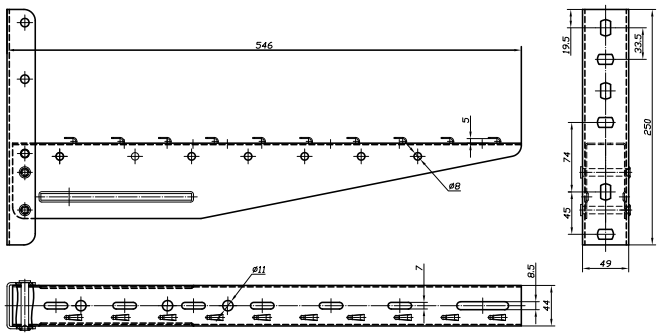

Консоль ML, код FC33834, ширина 500 мм

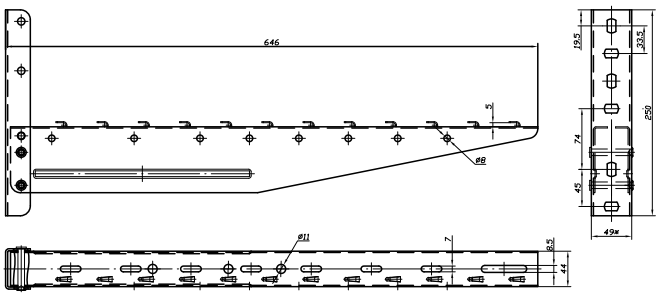

Консоль ML, код FC33835, ширина 600 мм

Консоли ВМ

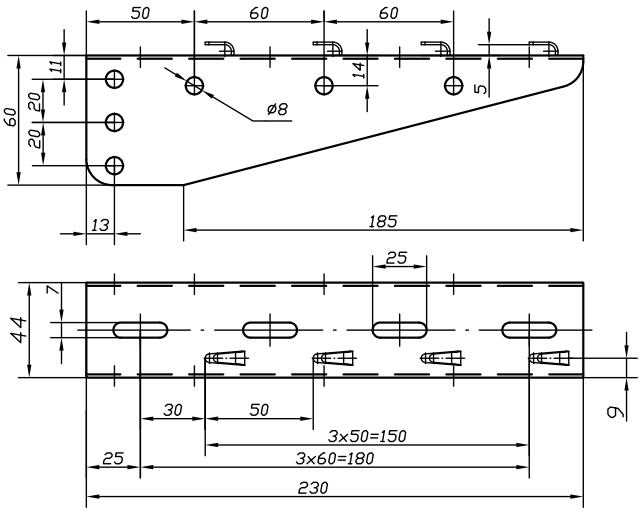

Консоль ВМ, код FC34182, ширина 200 мм

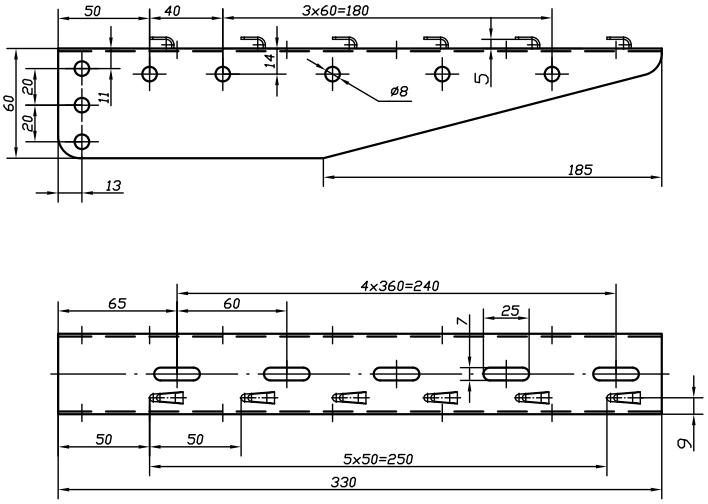

Консоль ВМ, код FC34183, ширина 300 мм

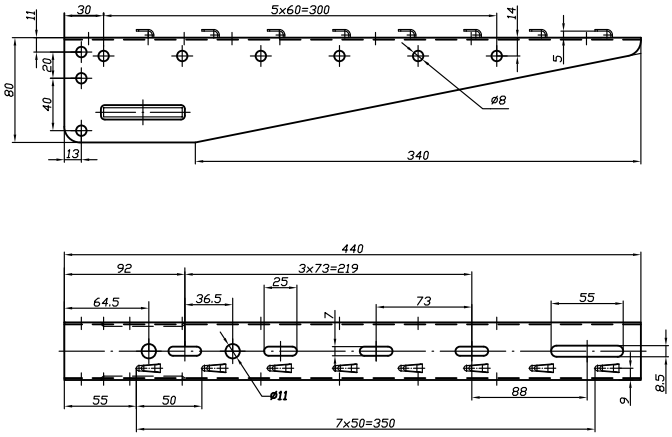

Консоль ВМ, код FC34184, ширина 400 мм

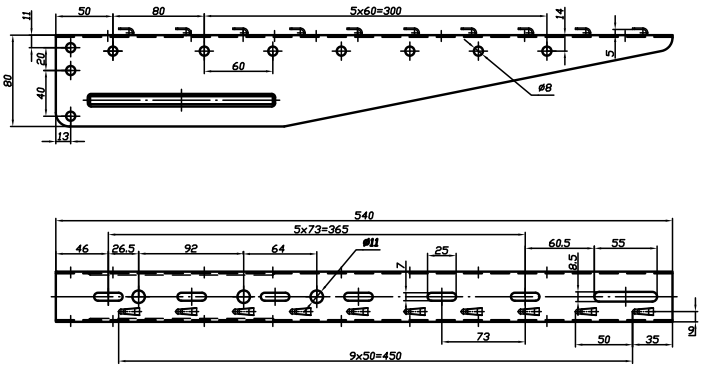

Консоль ВМ, код FC34185, ширина 500 мм

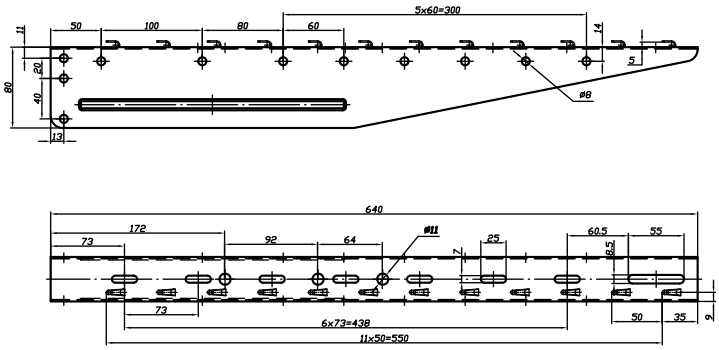

Консоль ВМ, код FC34186, ширина 600 мм

Легкая консоль потолочная

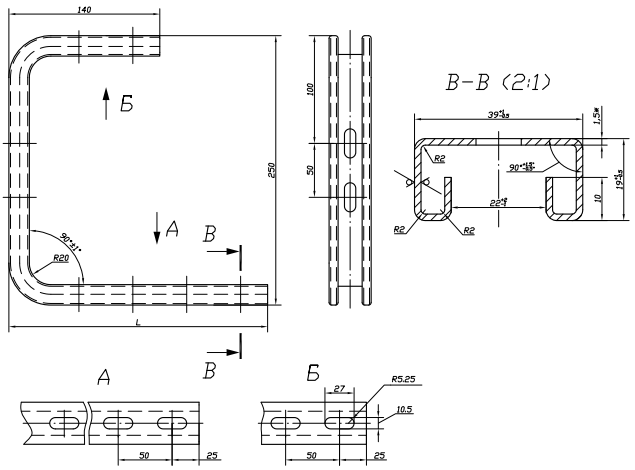

Легкая консоль DS, код 34160-34164

Дополнительные аксессуары

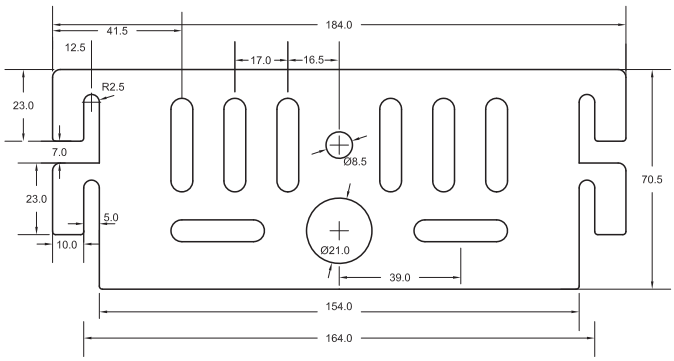

Монтажная плата, код FC37310

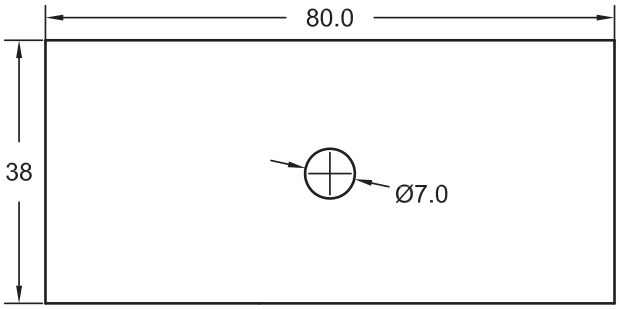

Соединительная пластина, код FC37306

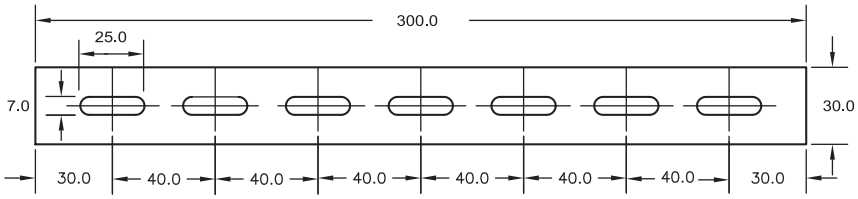

Соединитель с 7 отверстиями,
код FC34247

B5 COMBITECH

Система монтажных элементов "B5 Combitech"

Описание системы "B5 Combitech" 260
Профили 262
Консоли 266
Подвесы и траверсы 271
Скобы 274
Соединительные элементы 276
Примеры монтажа 278
Графики нагрузок 280

Описание системы монтажных элементов "B5 Combitech"

Система "B5 Combitech" позволяет предоставить комплексное решение по монтажу различных элементов: трассы кабельных лотков, отдельных кабелей, подвесов светильников, воздушных коробов, трубной продукции и систем коммуникации. Данные элементы монтируются на консолях, которые в свою очередь закреплены на несущих конструкциях. Для создания несущих конструкций используются профили, подвесы, траверсы и соединительные элементы.
Основные и часто используемые варианты таких конструктивных решений Вы можете увидеть в разделе "Примеры использования".

Ассортимент "B5 Combitech" обеспечивает множество решений организации различных конструкций и коммуникаций. Различные варианты исполнения продукции позволяют подобрать необходимые характеристики и свойства под требуемые условия и среды эксплуатации.

Стандартная продукция:
Исполнение 1 - Сталь, оцинкованная по методу Сендзимира (масса цинкового покрытия 180-200 г/м^2).
Под заказ:
Исполнение 2 (HDZ) - Горячее цинкование (масса цинкового покрытия 1000-1200 г/м^2).
Исполнение 3 (INOX) - Нержавеющая сталь (AISI 304).
Код продукции формируется путем добавления соответствующего индекса (HDZ/INOX).

Примеры использования

Подвес листового лотка на консоль CS, закрепленной на шпильке к потолку

Двухуровневый односторонний подвес листовых лотков на консолях BM, закрепленных в профиль PSL и крепление к потолку SML

Смонтированная двухуровневая развязка кабельных лотков

Многоярусный монтаж с использованием профиля и шпилек

Двухсторонний параллельный подвес трассы лестничных лотков

Прокладка кабелей в туннеле

Подвес коммуникаций с помощью консолей

Подвес светильника на профиле и шпильке

Подвес на шпильку и струбцину к швеллеру

Монтаж узла подвеса к потолку при прокладке трассы с пролетом в 4-6 м

Общий вид нестандартного пролета

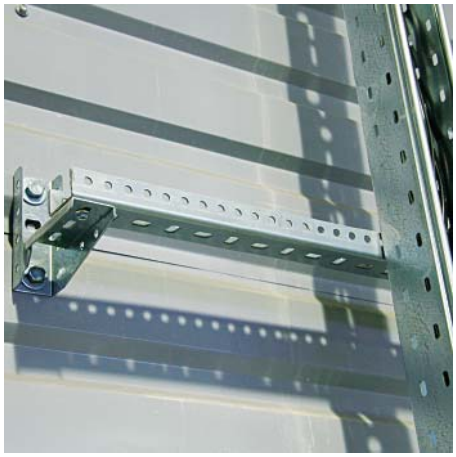

Настенный монтаж с помощью консоли и профиля. Позволяет достичь постоянного расстояния от стены.

Многоуровневый подвес с использованием скоб STP/STS

Использование профиля как дополнительного упора при больших нагрузках

Использование крепления SSM как напольной опоры

Профили

Применяются для монтажа консолей при прокладке кабельных трасс. Также используются при монтаже несущих конструкций, подвесных систем, вентиляционных коробов и трубной продукции.

Стандартная продукция:
Исполнение 1 - Сталь, оцинкованная по методу Сендзимира (масса цинкового покрытия 180-200 г/м^2).
Под заказ:
Исполнение 2 (HDZ) - Горячее цинкование погружением после изготовления (масса цинкового покрытия 1000-1200 г/м^2).
Исполнение 3 (INOX) - Нержавеющая сталь (AISI 304).
Код продукции формируется путем добавления соответствующего индекса (HDZ/INOX).
Вес продукции указан для стандартного исполнения.

Профиль PSL

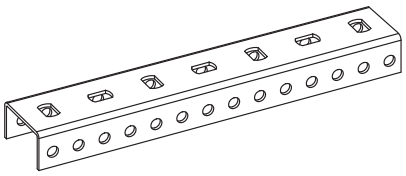

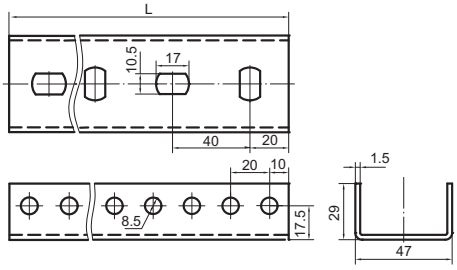

Применение:
- монтаж консолей ML (до 300 мм) и BM
- крепление к стене
- подвес на шпильках
- монтаж в крепления SML/SSC/SSM/SSH

Характеристики:
- П-образный профиль
- толщина стали - 1,5 мм
- высота - 29 мм
- ширина - 47 мм
- вес - 1,21 кг/м

Длина L, мм	Вес, кг/шт	Код, исп. 1	Код, исп. 2	Код, исп. 3
300	0,36	**BPL2903**	BPL2903HDZ	BPL2903INOX
400	0,48	**BPL2904**	BPL2904HDZ	BPL2904INOX
500	0,61	**BPL2905**	BPL2905HDZ	BPL2905INOX
600	0,73	**BPL2906**	BPL2906HDZ	BPL2906INOX
700	0,85	**BPL2907**	BPL2907HDZ	BPL2907INOX
800	0,97	**BPL2908**	BPL2908HDZ	BPL2908INOX
1000	1,21	**BPL2910**	BPL2910HDZ	BPL2910INOX
1200	1,45	**BPL2912**	BPL2912HDZ	BPL2912INOX
1800	2,18	**BPL2918**	BPL2918HDZ	BPL2918INOX
2000	2,42	**34120**	34120HDZ	34120INOX
3000	3,63	**34128**	34128HDZ	-

Профиль PSM

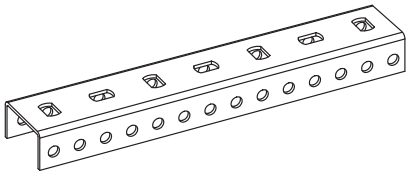

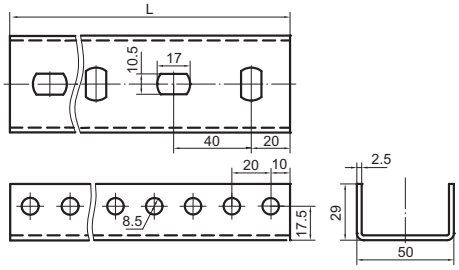

Применение:
- монтаж консолей ML (до 300 мм) и BM
- крепление к стене
- подвес на шпильках
- монтаж в крепления SML/SSM

Характеристики:
- П-образный профиль
- толщина стали - 2,5 мм
- высота - 29 мм
- ширина - 50 мм
- вес - 1,93 кг/м

Длина L, мм	Вес, кг/шт	Код, исп. 1	Код, исп. 2	Код, исп. 3
1000	1,93	**BPM2910**	BPM2910HDZ	BPM2910INOX
2000	3,86	**34130**	34130HDZ	-
3000	5,79	**34181**	34181HDZ	-

График изменения момента изгиба при смонтированной консоли на профиле PSL/PSM, длина подвеса равна 1 м, максимальный изгиб 50 мм

Для профиля PSL

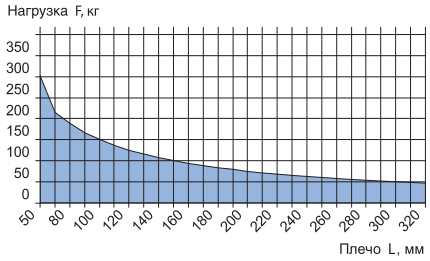

Для профиля PSM

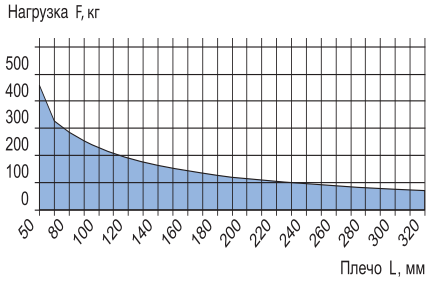

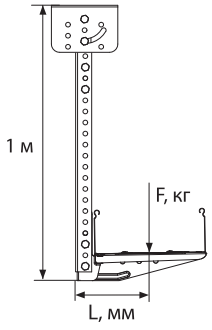

Профиль BPF для консолей BBF

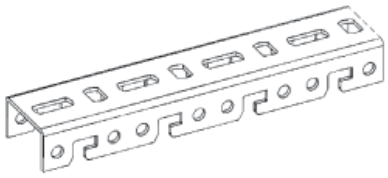

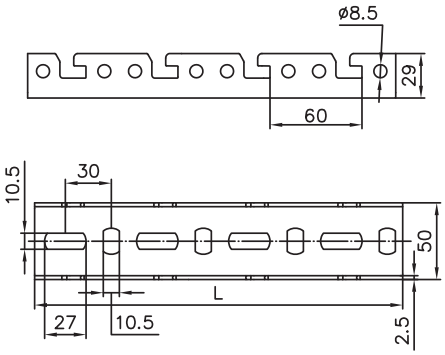

Применение:
- монтаж консолей быстрой фиксации BBF
- крепление к стене
- монтаж в крепления SML/SSM

Характеристики:
- П-образный профиль
- толщина стали - 2,5 мм
- высота - 29 мм
- ширина - 50 мм
- вес - 1,62 кг/м

Длина L, мм	Вес, кг/шт	Код, исп. 1	Код, исп. 2	Код, исп. 3
400	0,65	**BPF2904**	BPF2904HDZ	BPF2904INOX
600	0,97	**BPF2906**	BPF2906HDZ	BPF2906INOX
800	1,30	**BPF2908**	BPF2908HDZ	BPF2908INOX
1000	1,62	**BPF2910**	BPF2910HDZ	BPF2910INOX
1200	1,94	**BPF2912**	BPF2912HDZ	BPF2912INOX
1800	2,92	**BPF2918**	BPF2918HDZ	BPF2918INOX
2000	3,24	**BPF2920**	BPF2920HDZ	BPF2920INOX
3000	4,86	**BPF2930**	BPF2930HDZ	BPF2930INOX

Соединитель профилей PSL/PSM/BPF

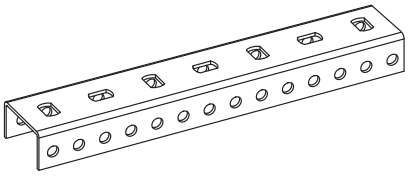

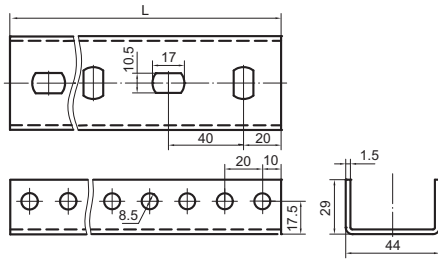

Применение:
- соединение профилей PSL/PSM/BPF

Характеристики:
- П-образный профиль
- толщина стали - 1,5 мм
- в качестве метизов применяются болт M8x60 и гайка M8 с насечкой в количестве 8 шт. на соединение

Длина L, мм	Вес, кг/шт	Код, исп. 1	Код, исп. 2	Код, исп. 3
300	0,47	**34122**	34122HDZ	34122INOX

Заглушка для профиля PSL/PSM/BPF

Применение:
- для предотвращения повреждений об острые края профилей и подвесов в процессе монтажа трасс, а также в эстетических целях

Характеристики:
- материал изготовления – полиэтилен
- цвет – красный RAL3020

Описание	Длина, мм	Ширина, мм	Код
Заглушка торцевая для одиночного профиля PSL/PSM/BPF	34,5	54,0	**LS0030**

Профиль DBL

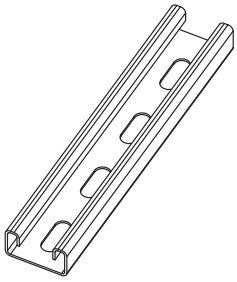

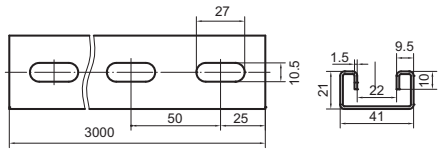

Применение:
• монтаж одиночных и двойных консолей, LP/LH
• крепление к стене
• крепление в подвес
• подвес лотков и световых приборов на шпильках
• в качестве кабеленесущих трасс для световых приборов

Характеристики:
• С-образый профиль
• высота - 21 мм
• ширина - 41мм
• вес - 1,25 кг/м

Толщина, мм	Длина, мм	Вес, кг/шт	Код, исп. 1	Код, исп. 2
1,5	3000	3,75	**34022**	34022HDZ

Профиль DBM

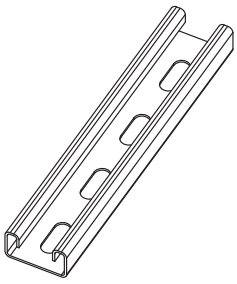

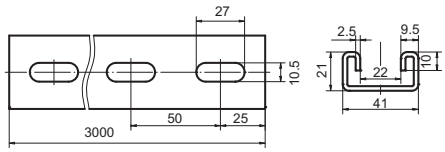

Применение:
• монтаж одиночных и двойных консолей, LP/LH
• крепление к стене
• крепление в подвес
• подвес лотков и световых приборов на шпильках
• в качестве кабеленесущих трасс для световых приборов

Характеристики:
• С-образый профиль
• высота - 21 мм
• ширина - 41мм
• вес - 1,89 кг/м

Толщина, мм	Длина, мм	Вес, кг/шт	Код, исп. 1	Код, исп. 2
2,5	3000	5,67	**34023**	34023HDZ

Рекомендуемый комплект для крепления консолей к профилю DBL/DBM		
Код	**Описание**	**Кол., шт.**
CM041030	Винт для крепления к профилю M10x30	2
CM121000	Шайба, белого цвета M10	2
CM101000	Гайка с насечкой, препятствующая откручиванию M10	2

Заглушка для профиля DBL/DBM

Применение:
• для предотвращения повреждений об острые края профилей и подвесов в процессе монтажа трасс, а также в эстетических целях

Характеристики:
• материал изготовления – полиэтилен
• цвет – красный RAL3020

Описание	Ширина, мм	Высота, мм	Код
Заглушка торцевая для одиночного профиля DBL/DBM	44,5	24,5	**LS0021**
Заглушка торцевая для двойного профиля DBL/DBM	44,5	44,5	**LS0041**

Профиль LAS толщиной 1,5 мм

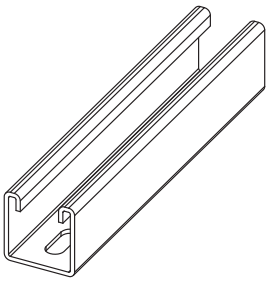

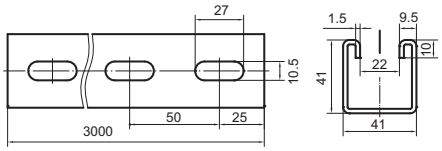

Применение:
• монтаж одиночных и двойных консолей, LP/LH
• крепление к стене
• крепление в подвес
• подвес лотков и световых приборов на шпильках
• в качестве кабеленесущих трасс для световых приборов

Характеристики:
• С-образый профиль
• высота - 41 мм
• ширина - 41мм
• вес - 1,75 кг/м

Толщина, мм	Длина, мм	Вес, кг/шт	Код, исп. 1	Код, исп. 2
1,5	3000	5,25	**34021**	34021HDZ

Профиль LAS толщиной 2,5 мм

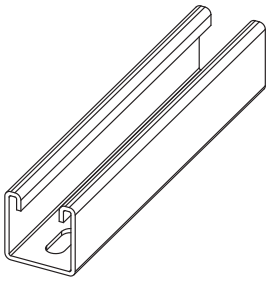

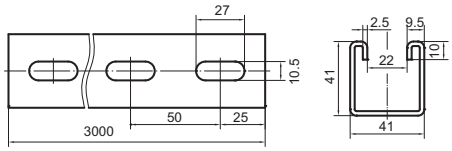

Применение:
• монтаж одиночных и двойных консолей, LP/LH
• крепление к стене
• крепление в подвес
• подвес лотков и световых приборов на шпильках
• в качестве кабеленесущих трасс для световых приборов

Характеристики:
• С-образый профиль
• высота - 41 мм
• ширина - 41мм
• вес - 2,78 кг/м

Толщина, мм	Длина, мм	Вес, кг/шт	Код, исп. 1	Код, исп. 2
2,5	3000	8,34	**34024**	34024HDZ

Рекомендуемый комплект для крепления консолей к профилю LAS		
Код	**Описание**	**Кол., шт.**
CM161000	Гайка для подвешивания профиля (с удлиненной пружиной) M10x40	2
CM081035	Шестигранный болт, M10x35	2
CM121000	Шайба, белого цвета M10	2

Заглушка для профиля LAS

Применение:
• для предотвращения повреждений об острые края профилей и подвесов в процессе монтажа трасс, а также в эстетических целях

Характеристики:
• материал изготовления – полиэтилен
• цвет – красный RAL3020

Описание	Ширина, мм	Высота, мм	Код
Заглушка торцевая для одиночного профиля LAS	44,5	44,5	**LS0041**
Заглушка торцевая для двойного профиля LAS	44,5	87,5	**LS0082**

Консоли

Применяются для монтажа листовых металлических лотков "S5 Combitech", лестничных металлических лотков "L5 Combitech" и проволочных металлических лотков "F5 Combitech".
В зависимости от нагрузки и модели консоли крепление осуществляется к профилям, подвесам, потолку или на шпильке.

Стандартная продукция:
Исполнение 1 - Сталь, оцинкованная по методу Сендзимира (масса цинкового покрытия 180-200 г/м^2).
Под заказ:
Исполнение 2 (HDZ) - Горячее цинкование погружением после изготовления (масса цинкового покрытия 1000-1200 г/м^2).
Исполнение 3 (INOX) - Нержавеющая сталь (AISI 304).
Код продукции формируется путем добавления соответствующего индекса (HDZ/INOX).
Вес продукции указан для стандартного исполнения.

Консоль потолочная CS (50-150)

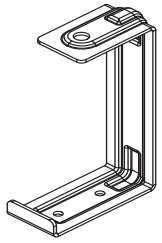

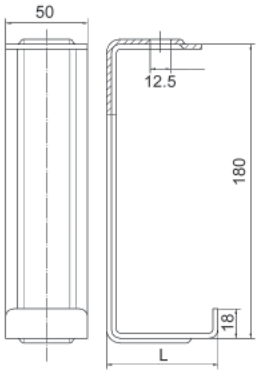

Применение:
- монтаж трассы лотков с малой нагрузкой
- подвес на шпильке
- крепление к потолку
- крепление к стене

Характеристики:
- толщина стали - 3 мм

Ширина лотка, мм	Нагрузка, кг	L, мм	Вес, кг/шт	Код, исп. 1	Код, исп. 2	Код, исп. 3
50	68	68	0,45	**34109**	34109HDZ	-
100	63	115	0,5	**34110**	34110HDZ	34110INOX
150	55	167	1,04	**34111**	34111HDZ	-

Консоль потолочная CS (200-600)

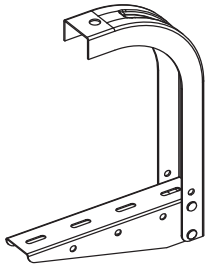

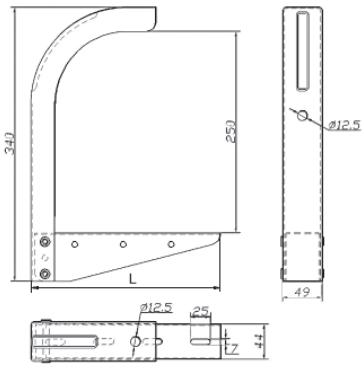

Применение:
- монтаж трассы лотков с малой нагрузкой
- подвес на шпильке
- крепление к потолку
- крепление к стене

Характеристики:
- толщина стали - 1,5 мм

Ширина лотка, мм	Нагрузка, кг	L, мм	Вес, кг/шт	Код, исп. 1	Код, исп. 2	Код, исп. 3
200	120	235	1,40	**34112**	34112HDZ	34112INOX
300	106	335	1,70	**34113**	34113HDZ	34113INOX
400	80	435	1,90	**34114**	34114HDZ	34114INOX
500	65	535	2,20	**34115**	34115HDZ	34115INOX
600	55	635	2,40	**34116**	34116HDZ	-

Консоль потолочная DS

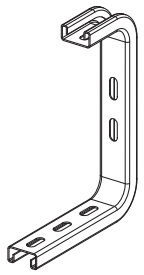

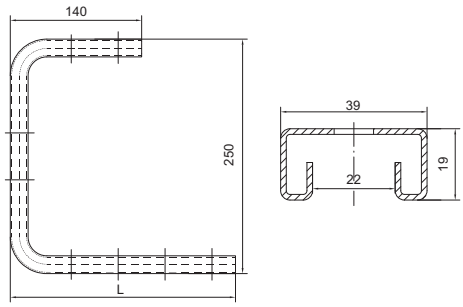

Применение:
- монтаж трассы лотков с малой нагрузкой
- крепление к потолку
- крепление к стене

Характеристики:
- толщина стали 2,5 мм

Ширина лотка, мм	Нагрузка, кг	L, мм	Вес, кг/шт	Код, исп. 1	Код, исп. 2	Код, исп. 3
100	170	140	0,50	**34160**	34160HDZ	34160INOX
150	135	190	0,60	**34161**	34161HDZ	-
200	123	240	0,63	**34162**	34162HDZ	34162INOX
300	84	340	0,74	**34163**	34163HDZ	34163INOX
400	64	440	0,85	**34164**	34164HDZ	34164INOX

Консоль DW

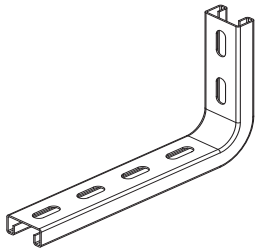

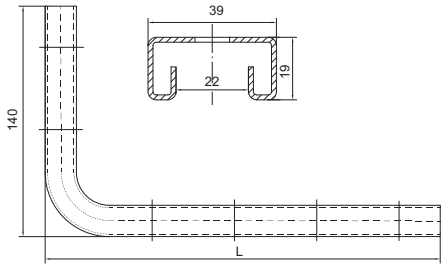

Применение:
- монтаж трассы лотков с малой нагрузкой
- крепление к стене

Характеристики:
- толщина стали 2,5 мм

Ширина лотка, мм	Нагрузка, кг	L, мм	Вес, кг/шт	Код, исп. 1	Код, исп. 2	Код, исп. 3
100	170	140	0,30	**34150**	34150HDZ	34150INOX
150	135	190	0,39	**34151**	34151HDZ	34151INOX
200	123	240	0,41	**34152**	34152HDZ	34152INOX
300	84	340	0,50	**34153**	34153HDZ	34153INOX
400	64	440	0,62	**34154**	34154HDZ	34154INOX

Консоль облегченная ML

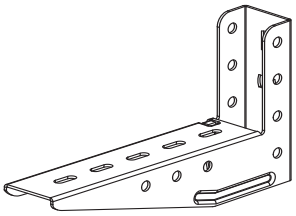

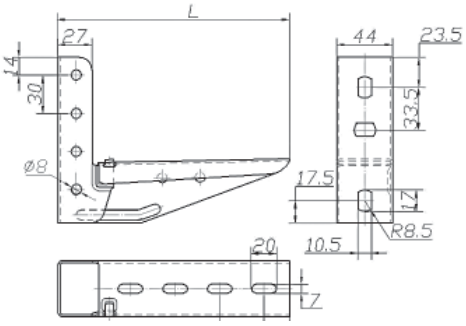

Применение:
- монтаж трассы кабельных лотков
- крепление к стене
- крепление в профиль PSL/PSM
- крепление в наклонные подвесы SML/SSC

Характеристики:
- толщина стали 1,5 мм

Ширина лотка, мм	Нагрузка, кг	L, мм	Вес, кг/шт	Код, исп. 1	Код, исп. 2
100	145	132	0,46	**34105**	34105HDZ
150	136	177	0,48	**34106**	34106HDZ
200	120	227	0,50	**34107**	34107HDZ
300	96	332	0,77	**34108**	34108HDZ

Консоль монолитная ML

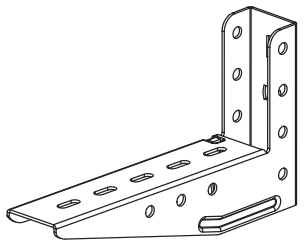

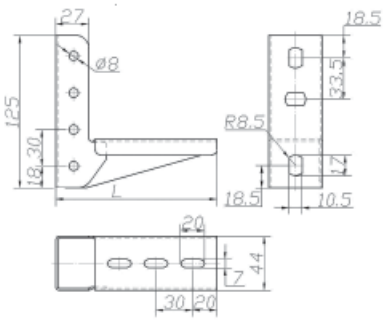

Применение:
- монтаж трассы кабельных лотков
- крепление к стене
- крепление в рофиль PSL/PSM
- крепление в наклонные подвесы SML/SSC

Характеристики:
- толщина стали для исполнения 1 и 2 - 2 мм
- толщина стали для исполнения 3:
типоразмер 100 - 1,5 мм,
типоразмеры 150/200/300 - 2 мм

Ширина лотка, мм	Нагрузка, кг	L, мм	Вес, кг/шт	Код, исп. 1	Код, исп. 2	Код, исп. 3
100	179	132	0,50	**34101**	34101HDZ	34101INOX
150	170	177	0,53	**34102**	34102HDZ	34102INOX
200	150	227	0,59	**34103**	34103HDZ	34103INOX
300	120	332	0,87	**34104**	34104HDZ	34104INOX

Консоль усиленная ML

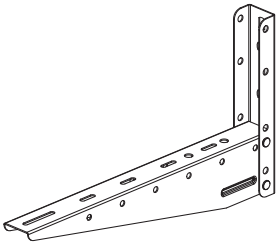

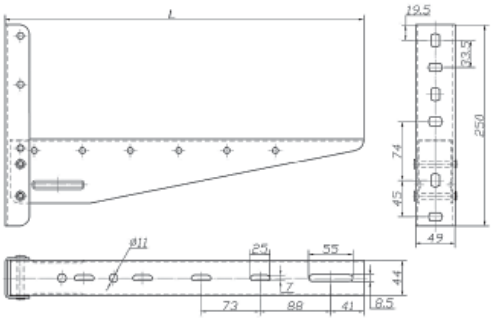

Применение:
- монтаж трассы кабельных лотков
- крепление к стене

Характеристики:
- толщина стали - 1,5 мм

Примечание:
- возможна установка в профиль PSL/PSM только с открытой стороны профиля

Ширина лотка, мм	Нагрузка, кг	L, мм	Вес, кг/шт	Код, исп. 1	Код, исп. 2	Код, исп. 3
400	190	446	1,16	**33833**	33833HDZ	33833INOX
500	170	546	1,38	**33834**	33834HDZ	33834INOX
600	150	646	1,45	**33835**	33835HDZ	33835INOX

Консоль быстрой фиксации BBF

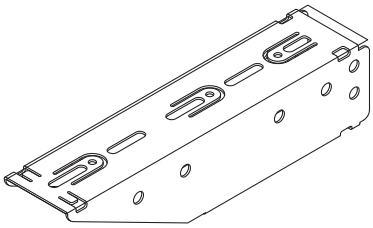

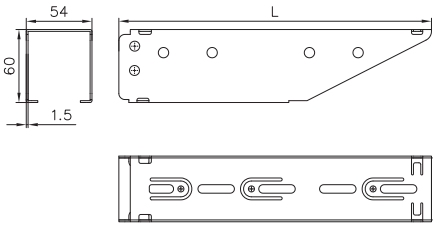

Применение:
- монтаж трассы кабельных лотков
- крепление в профиль серии BPF

Характеристики:
- конструкция быстрой фиксации
- П-образный профиль консоли
- толщина стали - 1,5 мм

Ширина лотка, мм	Нагрузка, кг	L, мм	Вес, кг/шт	Код, исп. 1	Код, исп. 2	Код, исп. 3
100	478	157	0,23	**BBF5010**	BBF5010HDZ	BBF5010INOX
150	366	207	0,33	**BBF5015**	BBF5015HDZ	BBF5015INOX
200	297	257	0,44	**BBF5020**	BBF5020HDZ	BBF5020INOX
300	215	357	0,65	**BBF5030**	BBF5030HDZ	BBF5030INOX
400	169	457	0,86	**BBF5040**	BBF5040HDZ	BBF5040INOX
500	138	557	1,08	**BBF5050**	BBF5050HDZ	BBF5050INOX
600	117	657	1,29	**BBF5060**	BBF5060HDZ	BBF5060INOX

Консоль ВМ

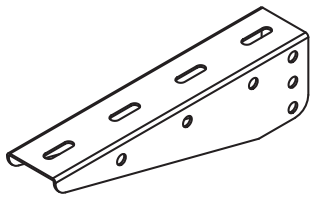

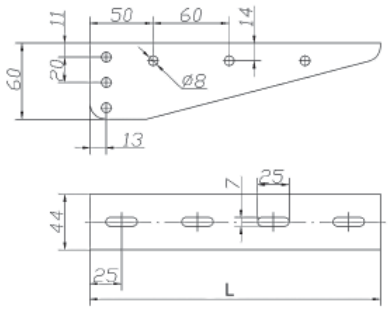

Применение:
- монтаж трассы кабельных лотков
- крепление в профиль PSL/PSM
- крепление в наклонные подвесы SML/SSC

Характеристики:
- толщина стали 1,5 мм

Ширина лотка, мм	Нагрузка, кг	L, мм	Вес, кг/шт	Код, исп. 1	Код, исп. 2	Код, исп. 3
100	300	135	0,19	**34179**	34179HDZ	34179INOX
150	290	180	0,28	**34180**	34180HDZ	34180INOX
200	250	230	0,30	**34182**	34182HDZ	34182INOX
300	190	330	0,49	**34183**	34183HDZ	34183INOX
400	190	440	0,74	**34184**	34184HDZ	34184INOX
500	170	540	0,95	**34185**	34185HDZ	34185INOX
600	150	640	1,20	**34186**	34186HDZ	34186INOX

Консоль усиленная LP

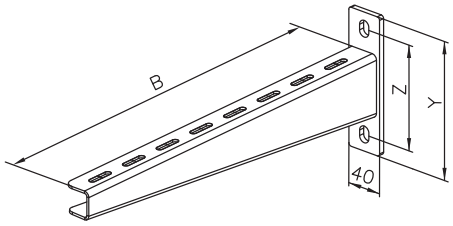

Применение:
- монтаж трассы кабельных лотков с высокой нагрузкой
- крепление в одиночный и двойной подвес
- крепление в профиль DBL/DBM/LAS
- крепление на стену

Характеристики:
- ширина полки консоли - 32 мм

Примечание:
- в основании 2 отверстия под метизы М10
- S1 - толщина стеновой пластины
- S2 - толщина полки консоли

Ширина лотка, мм	Нагрузка, кг	Вес, кг/шт	B, мм	Y, мм	Z, мм	S1, мм	S2, мм	Код, исп. 1	Код, исп. 2	Код, исп. 3
200	370	0,50	231	132	96	2	4	**LP6002**	LP6002HDZ	LP6002INOX
300	310	0,69	331	140	104	2	4	**LP6003**	LP6003HDZ	LP6003INOX
400	360	1,14	433	150	114	2,5	6	**LP6004**	LP6004HDZ	LP6004INOX
500	340	1,41	533	158	122	2,5	6	**LP6005**	LP6005HDZ	LP6005INOX
600	330	1,69	633	167	131	2,5	6	**LP6006**	LP6006HDZ	LP6006INOX

Консоль усиленная тяжелая LH

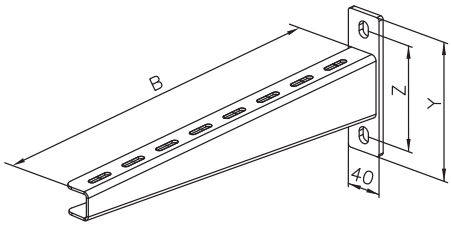

Применение:
- монтаж трассы кабельных лотков с высокой нагрузкой
- крепление в одиночный и двойной подвес
- крепление в профиль DBL/DBM/LAS
- крепление на стену

Характеристики:
- ширина полки консоли - 32 мм

Примечание:
- в основании 2 отверстия под метизы М10
- S1 - толщина стеновой пластины
- S2 - толщина полки консоли

Ширина лотка, мм	Нагрузка, кг	Вес, кг/шт	B, мм	Y, мм	Z, мм	S1, мм	S2, мм	Код, исп. 1	Код, исп. 2	Код, исп. 3
200	450	0,65	233	132	96	2,5	6	**LH6002**	LH6002HDZ	LH6002INOX
300	380	0,88	333	140	104	2,5	6	**LH6003**	LH6003HDZ	LH6003INOX
400	420	1,38	435	150	114	3	8	**LH6004**	LH6004HDZ	LH6004INOX
500	400	1,70	535	158	122	3	8	**LH6005**	LH6005HDZ	LH6005INOX
600	390	2,04	635	167	131	3	8	**LH6006**	LH6006HDZ	LH6006INOX

Консоль одиночная 41x21

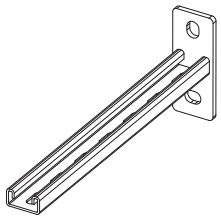

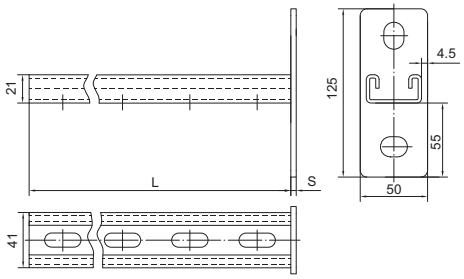

Применение:
- монтаж трассы лотков, подвесных элементов и конструкций
- крепление к стене/потолку
- крепление в профиль DBL/DBM/LAS
- крепление в одиночный и двойной подвес

Характеристики:
- С-образный профиль консоли 41x21
- толщина профиля консоли - 2,5 мм
- межосевое расстояние отверстий пластины консоли - 83 мм

Примечание:
- в основании 2 отверстия под метизы М10

Ширина лотка, мм	Нагрузка, кг *	Вес, кг/шт	L, мм	S, мм	Код, исп. 1	Код, исп. 2	Код, исп. 3
200	184/136	0,77	250	6	**34032**	34032HDZ	34032INOX
300	132/97	0,96	350	6	**34033**	34033HDZ	34033INOX
400	102/76	1,14	450	8	**34034**	34034HDZ	34034INOX
500	84/62	1,33	550	8	**34035**	34035HDZ	34035INOX
600	71/52	1,52	650	8	**34036**	34036HDZ	34036INOX

* нагрузка указана при закреплении консоли открытой стороной профиля вниз/вверх

Консоль одиночная 41x41

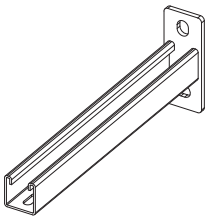

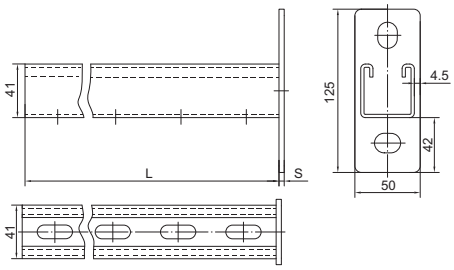

Применение:
- монтаж трассы лотков, подвесных элементов и конструкций
- крепление к стене/потолку
- крепление в профиль DBL/DBM/LAS
- крепление в одиночный и двойной подвес

Характеристики:
- С-образный профиль консоли 41x41
- толщина профиля консоли - 2,5 мм
- межосевое расстояние отверстий пластины консоли - 83 мм

Примечание:
- в основании 2 отверстия под метизы М10

Ширина лотка, мм	Нагрузка, кг	Вес, кг/шт	L, мм	S, мм	Код, исп. 1	Код, исп. 2	Код, исп. 3
200	497/417	1,07	250	6	**34042**	34042HDZ	34042INOX
300	355/298	1,33	350	6	**34043**	34043HDZ	34043INOX
400	276/232	1,60	450	8	**34044**	34044HDZ	34044INOX
500	226/190	1,86	550	8	**34045**	34045HDZ	34045INOX
600	191/160	2,13	650	8	**34046**	34046HDZ	34046INOX

* нагрузка указана при закреплении консоли открытой стороной профиля вниз/вверх

Консоль двойная 41x21

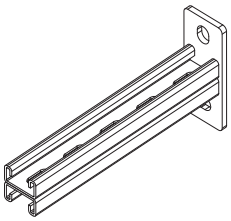

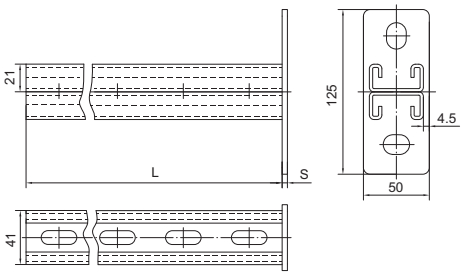

Применение:
- монтаж трассы лотков, подвесных элементов и конструкций
- крепление к стене/потолку
- крепление в профиль DBL/DBM/LAS
- крепление в одиночный и двойной подвес

Характеристики:
- возможность духстороннего монтажа
- С-образный двойной профиль консоли 41x21
- толщина профиля консоли - 2,5 мм
- межосевое расстояние отверстий пластины консоли - 83 мм

Примечание:
- в основании 2 отверстия под метизы М10

Ширина лотка, мм	Нагрузка, кг	Вес, кг/шт	L, мм	S, мм	Код, исп. 1	Код, исп. 2	Код, исп. 3
200	393	1,26	250	6	**34052**	34052HDZ	34052INOX
300	280	1,64	350	6	**34053**	34053HDZ	34053INOX
400	218	2,00	450	8	**34054**	34054HDZ	34054INOX
500	178	2,38	550	8	**34055**	34055HDZ	34055INOX
600	151	2,78	650	8	**34056**	34056HDZ	34056INOX

Подвесы и траверсы

Подвесы служат для организации одностороннего или двухстороннего монтажа кабельных трасс на двойных и одиночных консолях.
Наклонные и прямые подвесы применяются при монтаже конструкций на наклонных поверхностях, потолках или в качестве напольных опор.
Траверсы используются для организации подвеса на шпильках кабельных лотков, вентиляционных коробов и трубной продукции.
Стандартная продукция:
Исполнение 1 - Сталь, оцинкованная по методу Сендзимира (масса цинкового покрытия 180-200 г/м^2).
Под заказ:
Исполнение 2 (HDZ) - Горячее цинкование погружением после изготовления (масса цинкового покрытия 1000-1200 г/м^2).
Исполнение 3 (INOX) - Нержавеющая сталь (AISI 304).
Код продукции формируется путем добавления соответствующего индекса (HDZ/INOX).
Вес продукции указан для стандартного исполнения.

Подвес одиночный 41x21

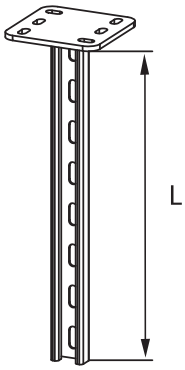

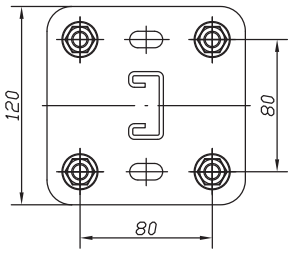

Применение:
• монтаж одиночных и двойных консолей, LP/LH
• односторонний монтаж кабельных трасс
• потолочное или напольное крепление
Характеристики:
• С-образный профиль подвеса 41x21
• толщина профиля подвеса - 2,5 мм
• толщина пластины - 6 мм
Примечание:
• в основании 6 отверстий под метизы М10

Длина L, мм	Вес, кг/шт	Код, исп. 1	Код, исп. 2	Код, исп. 3
200	0,98	**LP7002**	LP7002HDZ	LP7002INOX
300	1,17	**LP7003**	LP7003HDZ	LP7003INOX
400	1,36	**LP7004**	LP7004HDZ	LP7004INOX
500	1,55	**LP7005**	LP7005HDZ	LP7005INOX
600	1,74	**LP7006**	LP7006HDZ	LP7006INOX
800	2,12	**LP7008**	LP7008HDZ	LP7008INOX
1000	2,50	**LP7010**	LP7010HDZ	LP7010INOX
1200	2,88	**LP7012**	LP7012HDZ	LP7012INOX
1500	3,45	**LP7015**	LP7015HDZ	LP7015INOX
2000	4,40	**LP7020**	LP7020HDZ	LP7020INOX

Подвес двойной 41x21

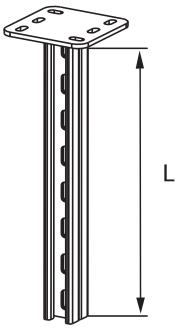

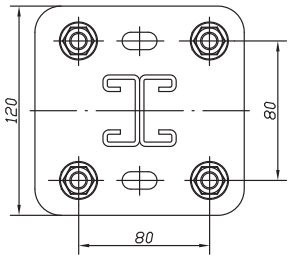

Применение:
• монтаж одиночных и двойных консолей, LP/LH
• одно/двухсторонний и параллельный монтаж кабельных трасс
• потолочное или напольное крепление
Характеристики:
• С-образный двойной профиль подвеса 41x21
• толщина профиля подвеса - 2,5 мм
• толщина пластины - 6 мм
Примечание:
• в основании 6 отверстий под метизы М10

Длина L, мм	Вес, кг/шт	Код, исп. 1	Код, исп. 2	Код, исп. 3
200	1,36	**LP8102**	LP8102HDZ	LP8102INOX
300	1,74	**LP8103**	LP8103HDZ	LP8103INOX
400	2,12	**LP8104**	LP8104HDZ	LP8104INOX
500	2,50	**LP8105**	LP8105HDZ	LP8105INOX
600	2,88	**LP8106**	LP8106HDZ	LP8106INOX
800	3,64	**LP8108**	LP8108HDZ	LP8108INOX
1000	4,40	**LP8110**	LP8110HDZ	LP8110INOX
1200	5,16	**LP8112**	LP8112HDZ	LP8112INOX
1500	6,30	**LP8115**	LP8115HDZ	LP8115INOX
2000	8,20	**LP8120**	LP8120HDZ	LP8120INOX

Подвес двойной 41x41

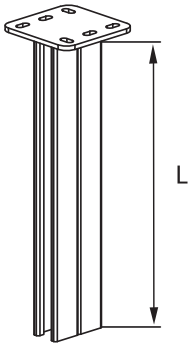

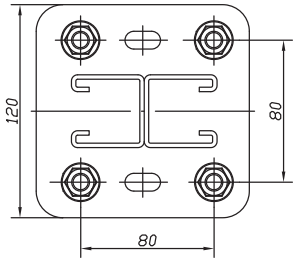

Применение:
- монтаж одиночных и двойных консолей, LP/LH
- одно/двухсторонний и параллельный монтаж кабельных трасс
- монтаж подвесных конструкций
- потолочное или напольное крепление

Характеристики:
- С-образный двойной профиль подвеса 41x41
- толщина профиля подвеса - 2,5 мм
- толщина пластины - 6 мм

Примечание:
- в основании 6 отверстий под метизы М10

Длина L, мм	Вес, кг/шт	Код, исп. 1	Код, исп. 2	Код, исп. 3
200	1,67	**LP8002**	LP8002HDZ	LP8002INOX
300	2,21	**LP8003**	LP8003HDZ	LP8003INOX
400	2,74	**LP8004**	LP8004HDZ	LP8004INOX
500	3,27	**LP8005**	LP8005HDZ	LP8005INOX
600	3,80	**LP8006**	LP8006HDZ	LP8006INOX
800	4,87	**LP8008**	LP8008HDZ	LP8008INOX
1000	5,93	**LP8010**	LP8010HDZ	LP8010INOX
1200	6,99	**LP8012**	LP8012HDZ	LP8012INOX
1500	8,59	**LP8015**	LP8015HDZ	LP8015INOX
2000	11,25	**LP8020**	LP8020HDZ	LP8020INOX

Траверса одиночная 41x41

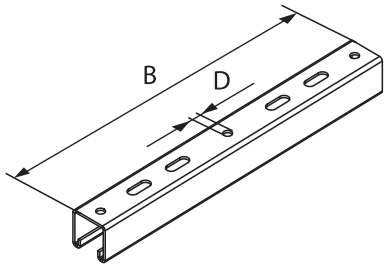

Применение:
- монтаж трассы кабельных лотков с креплением к потолку при помощи шпилек
- монтаж подвесных конструкций

Характеристики:
- С-образный профиль траверсы 41x41
- толщина профиля траверсы - 2,5 мм

Примечание:
- монтаж возможен как на одну (центральный подвес), так и на две шпильки

Ширина лотка, мм	Общая длина B, мм	Диаметр монтажных отверстий D, мм	Вес, кг/шт	Код, исп. 1	Код, исп. 2	Код, исп. 3
300	360	9	0,98	**LP2003**	LP2003HDZ	LP2003INOX
400	460	9	1,24	**LP2004**	LP2004HDZ	LP2004INOX
500	560	9	1,51	**LP2005**	LP2005HDZ	LP2005INOX
600	658	12	1,76	**LP2006**	LP2006HDZ	LP2006INOX

Заглушка для профиля подвеса

Применение:
- для предотвращения повреждений об острые края профилей и подвесов в процессе монтажа трасс, а также в эстетических целях

Характеристики:
- материал изготовления – полиэтилен
- цвет – красный RAL3020

Описание	Ширина, мм	Высота, мм	Код
Заглушка торцевая для одиночного профиля 41x21	44,5	24,5	**LS0021**
Заглушка торцевая для одиночного профиля 41x41	44,5	44,5	**LS0041**
Заглушка торцевая для двойного профиля 41x41 (41x82)	44,5	87,5	**LS0082**

Крепление к потолку SML

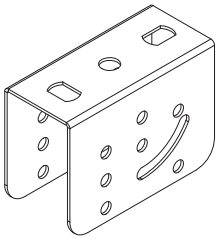

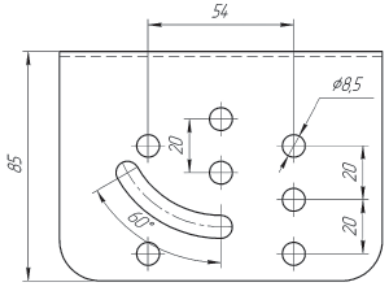

Применение:
- организация подвеса кабельной трассы
- монтаж профилей PSL/PSM
- монтаж консолей серии ML/BM
- крепление к наклонной и прямой поверхности

Примечание:
- в основании 3 отверстия под метизы M8

Нагрузка, кг	Толщина стали, мм	Вес, кг/шт	Код, исп. 1	Код, исп. 2	Код, исп. 3
250	2	0,40	**34141**	34141HDZ	34141INOX

Крепление к потолку SSM

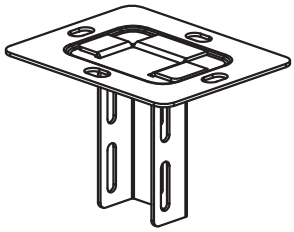

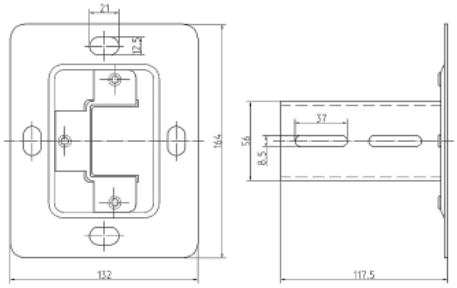

Применение:
- организация подвеса кабельной трассы
- монтаж профилей PSL/PSM
- монтаж консолей серии ML
- в качестве напольной опоры
- крепление к прямой поверхности

Примечание
- в основании 4 отверстия под метизы M8

Нагрузка, кг	Толщина стали, мм	Вес, кг/шт	Код, исп. 1	Код, исп. 2	Код, исп. 3
500	2,5	0,75	**34143**	34143HDZ	34143INOX

Крепление к потолку SSH

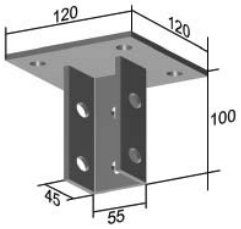

Применение:
- организация подвеса кабельной трассы
- монтаж профилей DBL/DBM/LAS
- монтаж консолей серии ML
- в качестве напольной опоры
- крепление к прямой поверхности

Примечание:
- в основании 4 отверстия под метизы M8

Нагрузка, кг	Толщина стали, мм	Вес, кг/шт	Код, исп. 2
500	5	0,99	**34020HDZ**

Крепление к потолку SSC

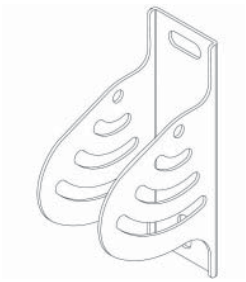

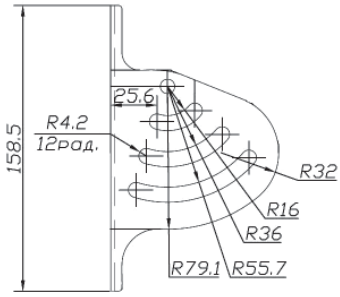

Применение:
- организация подвеса кабельной трассы
- монтаж профилей PSL/PSM
- монтаж консолей серии ML/BM
- крепление к наклонной и прямой поверхности

Примечание
- в основании 3 отверстия под метизы M8

Нагрузка, кг	Толщина стали, мм	Вес, кг/шт	Код, исп. 1	Код, исп. 2	Код, исп. 3
250	2	**0,30**	**34145**	34145HDZ	34145INOX

Скобы

Стандартная продукция:
Исполнение 1 - Сталь, оцинкованная по методу Сендзимира (масса цинкового покрытия 180-200 г/м^2).
Под заказ:
Исполнение 2 (HDZ) - Горячее цинкование погружением после изготовления (масса цинкового покрытия 1000-1200 г/м^2).
Исполнение 3 (INOX) - Нержавеющая сталь (AISI 304).
Код продукции формируется путем добавления соответствующего индекса (HDZ/INOX).
Вес продукции указан для стандартного исполнения.

Скоба STP верхняя

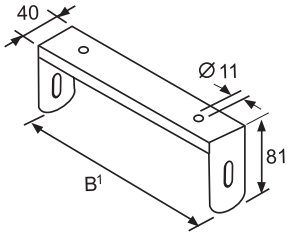

Применение:
• подвес кабельной трассы с малой нагрузкой
• крепление скобы к потолку
• крепление на шпильках
Примечание:
• используется совместно со скобой STS и соединителем BA/BAR

Ширина лотка, мм	Нагрузка, кг	Вес, кг/шт	Ширина B, мм	Код, исп. 1	Код, исп. 2	Код, исп. 3
50	75	0,15	72	**34280**	34280HDZ	34280INOX
80	55	0,18	106	**34281**	34281HDZ	34281INOX
100	170	0,22	126	**34282**	34282HDZ	34282INOX
150	123	0,27	176	**34283**	34283HDZ	34283INOX
200	134	0,34	226	**34284**	34284HDZ	34284INOX
300	19	0,43	326	**34285**	34285HDZ	34285INOX
400	38	0,18	405	**34286**	34286HDZ	34286INOX
500	32	0,25	505	**34287**	34287HDZ	34287INOX

Скоба STS нижняя

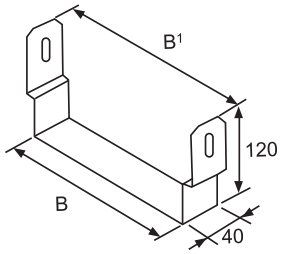

Применение:
• подвес кабельной трассы с малой нагрузкой
Примечание:
• используется совместно со скобой STP и соединителем BA/BAR

Ширина лотка, мм	Нагрузка, кг	Вес, кг/шт	Ширина B, мм	Код, исп. 1	Код, исп. 2	Код, исп. 3
50	75	0,13	72	**34300**	34300HDZ	34300INOX
80	55	0,15	106	**34301**	34301HDZ	34301INOX
100	170	0,16	126	**34302**	34302HDZ	34302INOX
150	123	0,17	176	**34303**	34303HDZ	34303INOX
200	134	0,19	226	**34304**	34304HDZ	34304INOX
300	19	0,25	326	**34305**	34305HDZ	34305INOX
400	38	0,28	405	**34306**	34306HDZ	34306INOX
500	32	0,30	505	**34307**	34307HDZ	34307INOX

Соединитель BA/BAR для скоб STP/STS

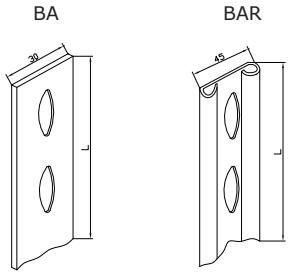

Применение:
• соединение скоб STP и STS при организации подвеса на шпильках кабельной трассы с малой нагрузкой
Характеристики:
• соединитель BA имеет перфорацию слотами 7x25 мм с шагом 40 мм
• соединитель BAR имеет перфорацию слотами 7x25 мм с шагом 30 мм и загиб кромки для увеличинея жесткости

Тип	Нагрузка, кг	Длина L, мм	Толщина стали, мм	Вес, кг/шт	Код, исп. 1	Код, исп. 2	Код, исп. 3
BA	569	1000	1,5	0,30	**37910**	37910HDZ	37910INOX
BA	569	2000	2	0,40	**36450**	36450HDZ	36450INOX
BAR	759	2000	1,5	0,78	**34250**	34250HDZ	34250INOX

Скоба SPC под лоток

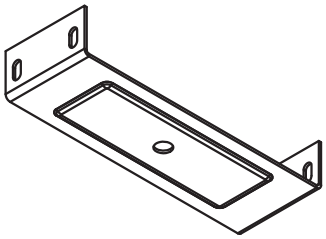

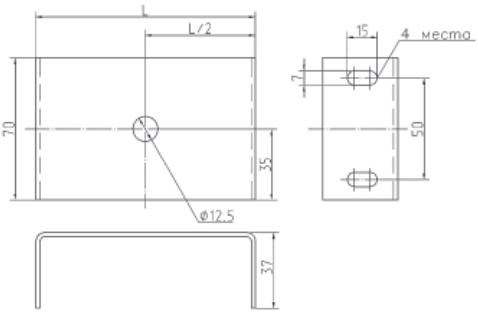

Применение:
- центральный подвес кабельной трассы с малой нагрузкой на одной шпильке

Примечание:
- для лотка 50x50 мм монтаж возможен без скобы только с помощью шпильки, гаек и шайб, шпилька закрепляется в отверстие по центру лотка

Ширина лотка, мм	Вес, кг/шт	Ширина L, мм	Код, исп. 1	Код, исп. 2	Код, исп. 3
100	0,20	108	**34312**	34312HDZ	34312INOX
150	0,25	158	**34313**	34313HDZ	34313INOX
200	0,31	210	**34314**	34314HDZ	34314INOX
300	0,42	310	**34315**	34315HDZ	34315INOX
400	0,54	410	**34316**	34316HDZ	34316INOX
500	0,65	510	**34317**	34317HDZ	34317INOX

Скоба TM

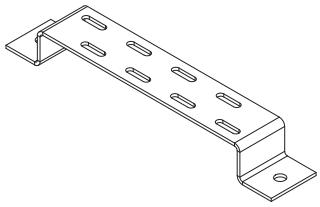

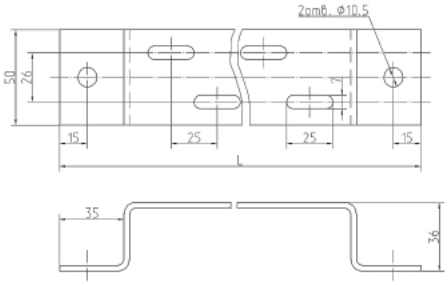

Применение:
- вертикальный, напольный монтаж лотков
- организация подвеса на шпильках

Ширина лотка, мм	Вес, кг/шт	Ширина L, мм	Код, исп. 1	Код, исп. 2	Код, исп. 3
100	0,31	196	**30690**	30690HDZ	30690INOX
150	0,37	246	**30691**	30691HDZ	-
200	0,43	296	**30692**	30692HDZ	30692INOX
300	0,55	396	**30693**	30693HDZ	30693INOX
400	0,68	496	**30694**	30694HDZ	30694INOX
500	0,78	596	**30695**	30695HDZ	30695INOX

Скоба PL облегченная

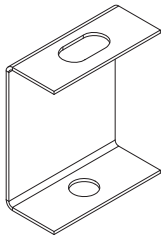

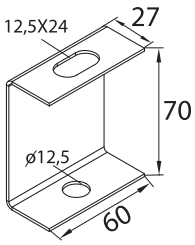

Применение:
- организация подвеса кабельной трассы на шпильках к потолку

Примечание:
- препятствует излому шпильки в случае раскачивания трассы при прокладке дополнительных кабелей
- для увеличения жесткости рекомендуется использовать две скобы, соединенных вместе зеркально, продевая сквозь них шпильку

Нагрузка, кг	Толщина стали, мм	Вес, кг/шт	Код, исп. 1	Код, исп. 2	Код, исп. 3
60	2	0,11	**34290**	34290HDZ	34290INOX

Соединительные элементы

Толщина всех пластин 5 мм. Диаметр отверстий 12 мм. Исполнение 2.
Используются для создания конструкций совместно с С-обр. профилями: DBL/DBM/LAS.
Для крепления применяются гайки для подвешивания профиля и винты из ассортимента "M5 Combitech".

Пластина соединительная с 2 отверстиями, длина 90 мм

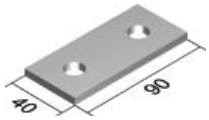

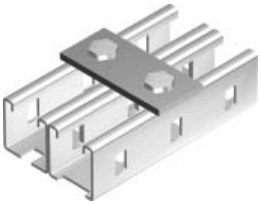
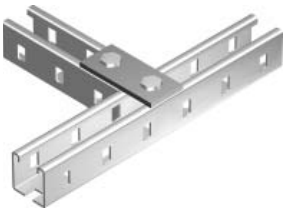

Вес, кг/шт	Код
0,17	**34002HDZ**

Пластина соединительная с 4 отверстиями, длина 190 мм

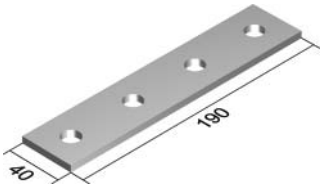

Вес, кг/шт	Код
0,35	**34004HDZ**

Пластина соединительная L-образная

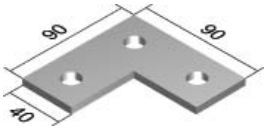

Вес, кг/шт	Код
0,25	**34007HDZ**

Пластина соединительная удлиненная L-образная

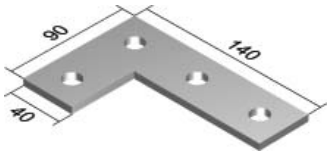

Вес, кг/шт	Код
0,33	**34008HDZ**

Пластина соединительная Т-образная

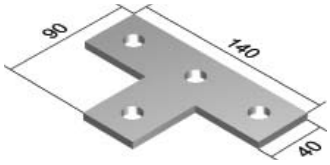

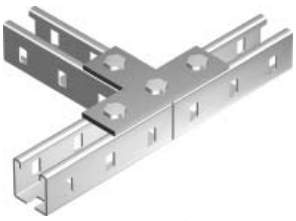

Вес, кг/шт	Код
0,33	**34009HDZ**

Пластина соединительная Х-образная

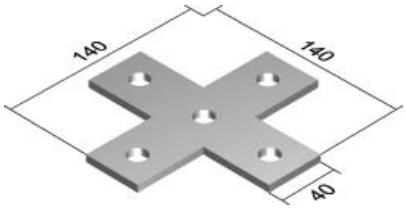

Вес, кг/шт	Код
0,41	34010HDZ

Уголок крепёжный одиночный

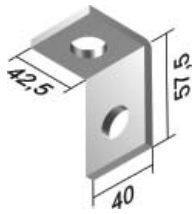

Вес, кг/шт	Код
0,16	34011HDZ

Уголок одиночный удлинённый, 92 мм

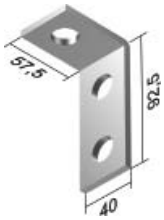

Вес, кг/шт	Код
0,25	34013HDZ

Уголок крепёжный двойной

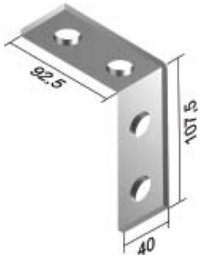

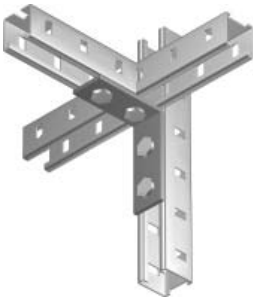

Вес, кг/шт	Код
0,33	34014HDZ

Уголок двойной усиленный, левый

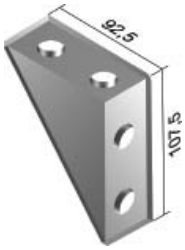

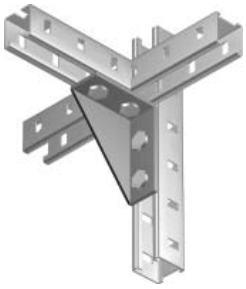

Вес, кг/шт	Код
0,42	34015HDZ

Примеры монтажа

Крепление металлических лотков к стене и потолку

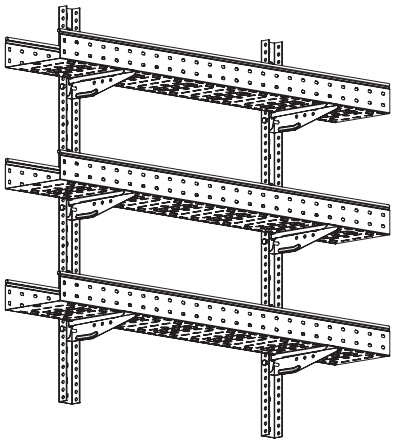

Для многорядного и многоярусного крепления в качестве стоек и полок используются консоли BM, ML типоразмера 100-300 и профили PSL/PSM

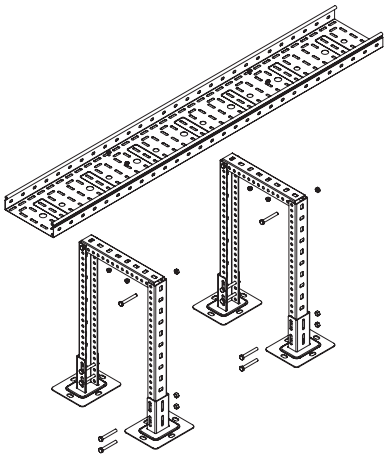

Усиленный вариант напольного крепления лотка на конструкцию из профилей, которая опирается на крепление SSM. Также используется для поднятия кабельной трассы на высоту более 30 мм.

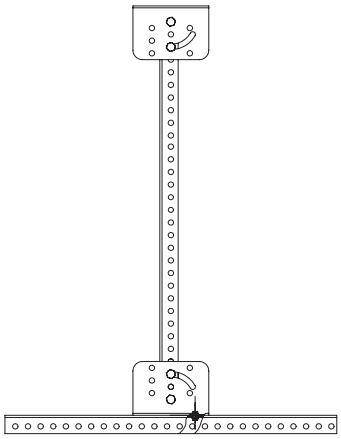

Крепление SML может использоваться для дополнительного подвеса профиля при создании монтажных конструкций

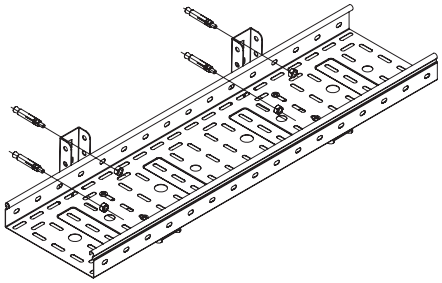

Крепление лотка на консоль ML

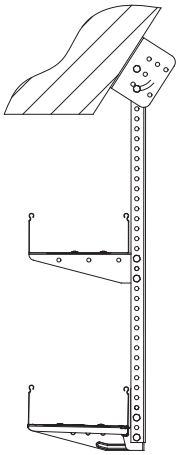

Крепление лотка к наклонным поверхностям с помощью крепления SML и консолей

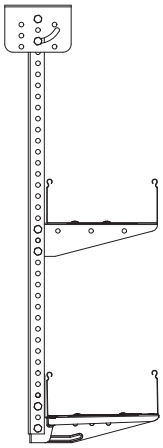

Подвес на крепление SML при потолочном креплении лотков

Крепление металлических лотков на консолях

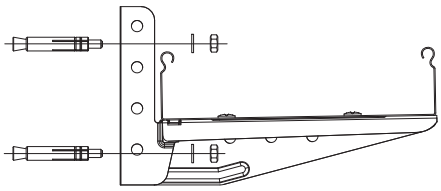

Настенное крепление консоли ML

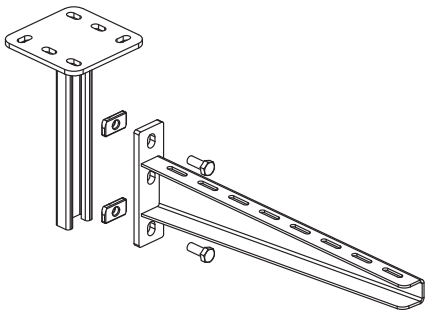

Крепление усиленной консоли к вертикальному подвесу

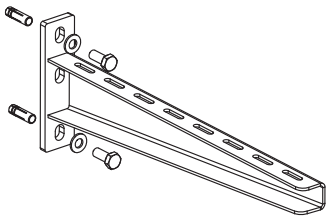

Крепление усиленной консоли к стене

Крепление металлических лотков на шпильках

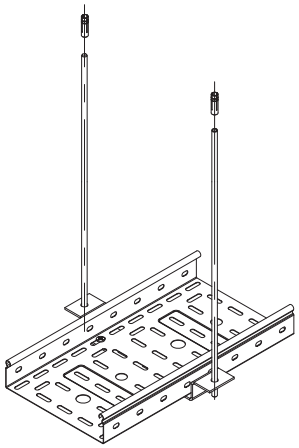

Скоба TM используется как универсальный и удобный опорный подвес под лоток

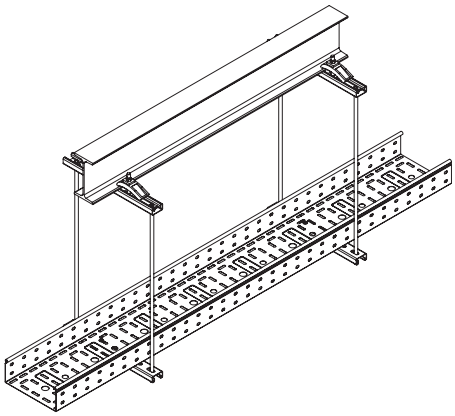

Профили, которые распиливаются под размер лотка, позволяют монтировать кабельные трассы на шпильках

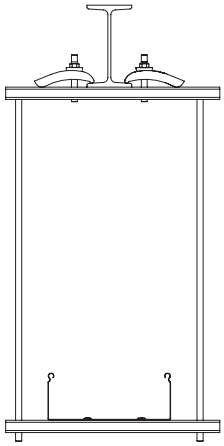

Закрывающая струбцина и профили семейства DBL/DBM/LAS используются при подвесе на балке или швеллере

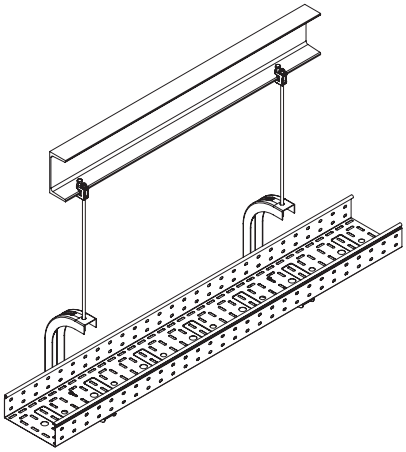

Одиночный подвес на шпильке с использованием консоли CS и струбцины

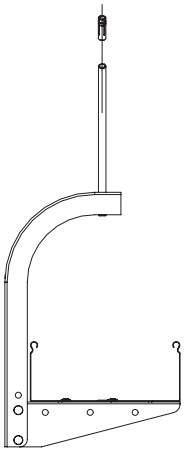

Подвес консоли CS шпильке с креплением к потолку

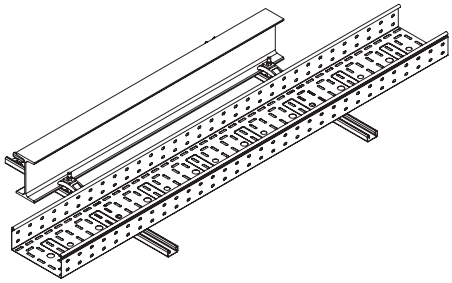

Закрывающая струбцина и профиль позволяют монтировать кабельную трассу рядом с опорным швеллером

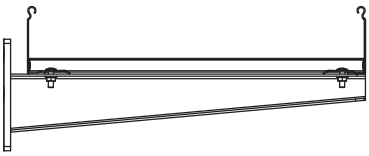

Монтаж лестничных лотков на консолях LP/LH

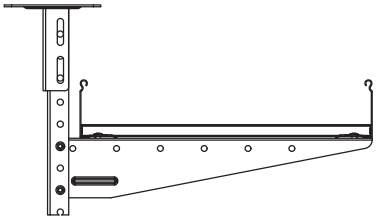

Монтаж лестничных лотков на консолях BM

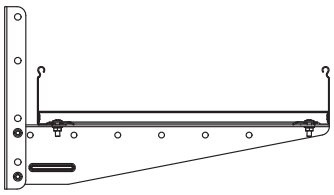

Монтаж лестничных лотков на консолях ML

Монтаж консоли BBF на профиль BPF

Монтаж лестничных лотков на скобе TM

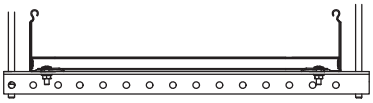

Монтаж лестничных лотков на профилях PSL/PSM/DBL/DBM/LAS

Графики отклонения вертикальных подвесов на основе С-образных профилей

Двойной профиль DBM 41x21 толщиной 2,5 мм

На графиках изображено отклонение края подвеса от вертикали в зависимости от длины используемого двойного профиля 41x21 и нагрузки, прилагаемой на закрепленную консоль.

Консоль 200 мм

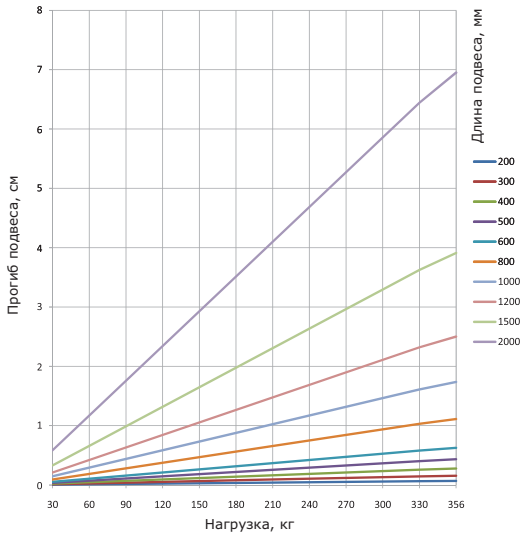

Консоль 300 мм

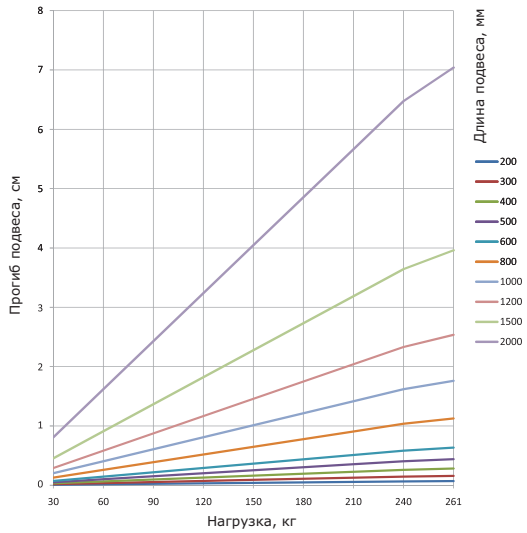

Консоль 400 мм

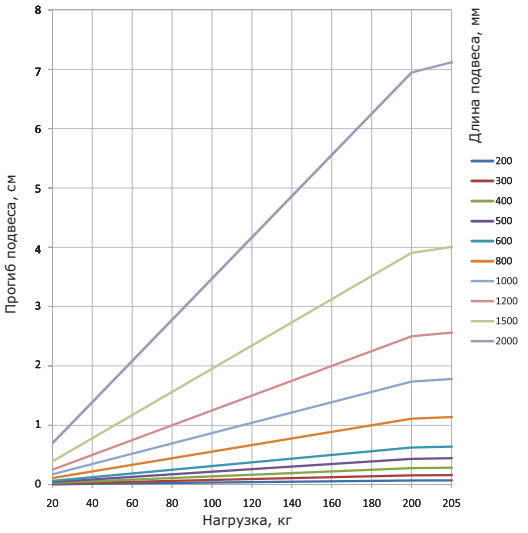

Консоль 500 мм

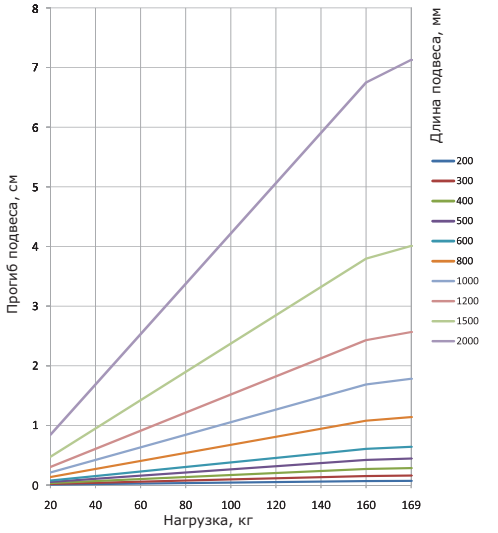

Консоль 600 мм

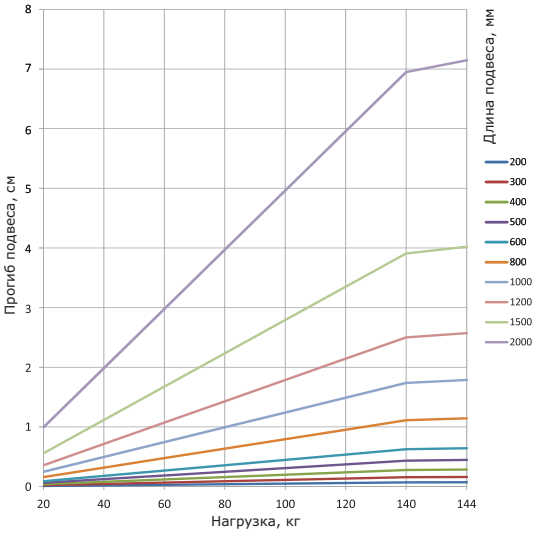

Профиль DBM 41x21 толщиной 2,5 мм

На графиках изображено отклонение края подвеса от вертикали в зависимости от длины используемого профиля 41x21 толщиной 2,5 мм и нагрузки, прилагаемой на закрепленную консоль.

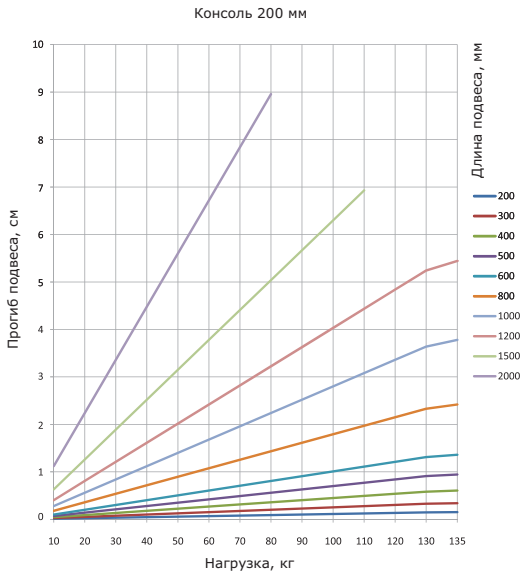

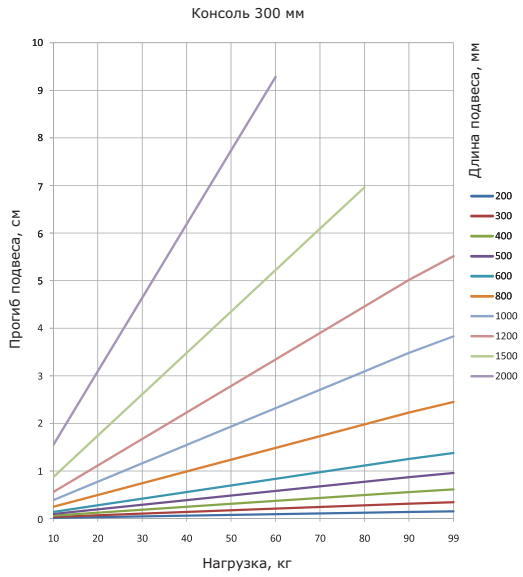

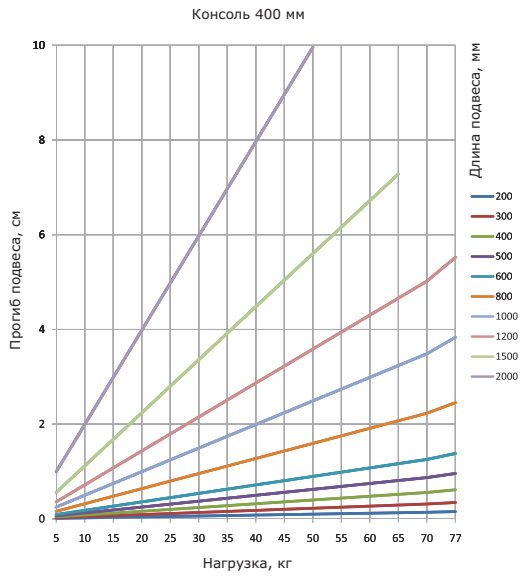

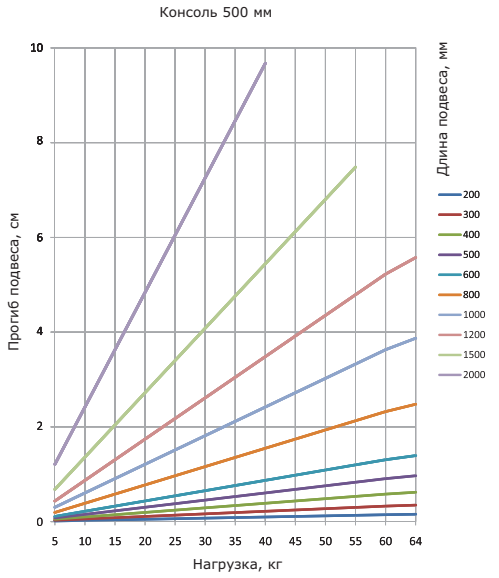

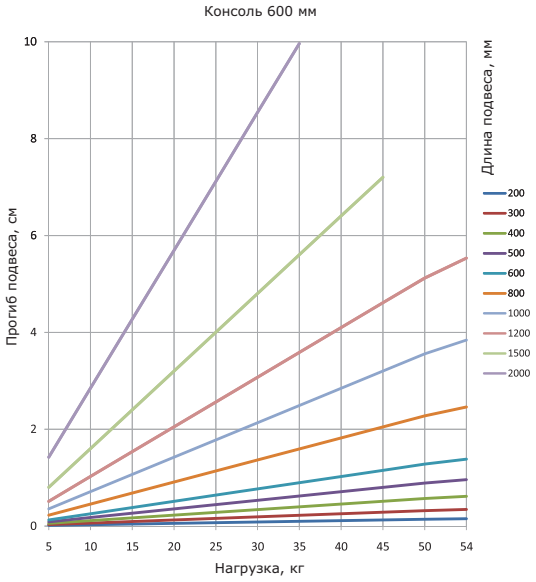

Двойной профиль LAS 41x41 толщиной 2,5 мм

На графиках изображено отклонение края подвеса от вертикали в зависимости от длины используемого двойного профиля 41x41 толщиной 2,5 мм и нагрузки, прилагаемой на закрепленную консоль.

Консоль 200 мм

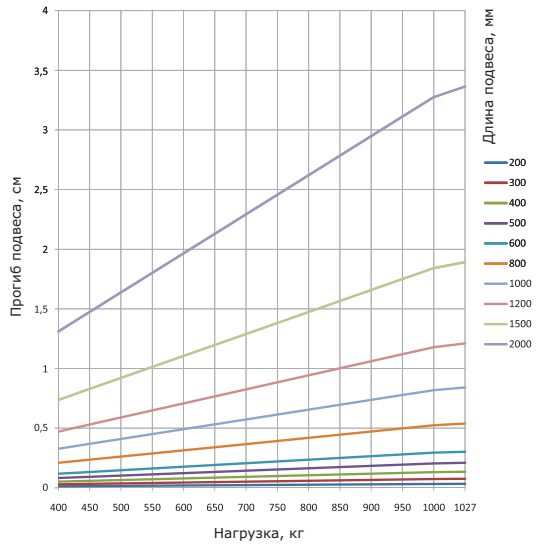

Консоль 300 мм

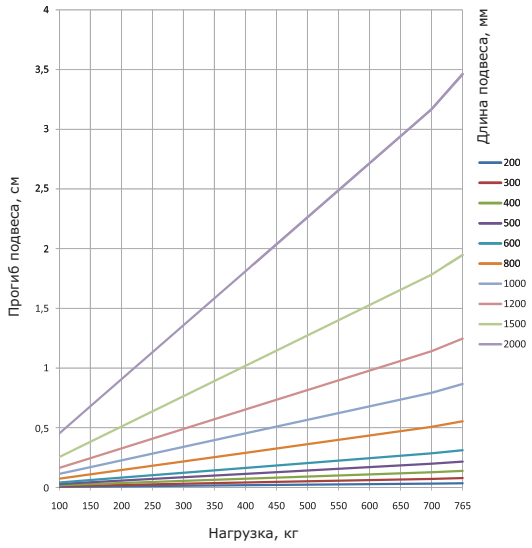

Консоль 400 мм

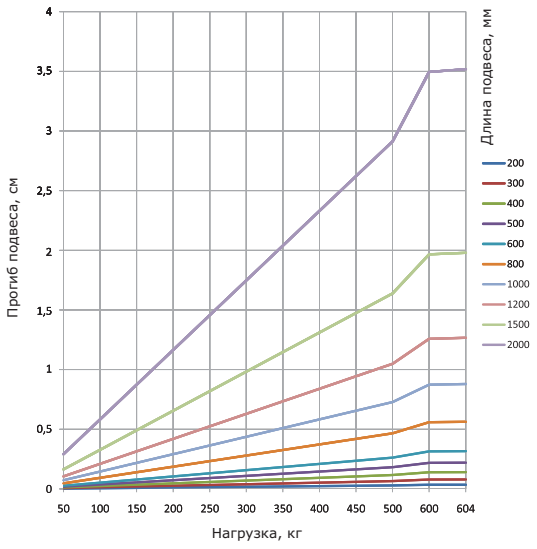

Консоль 500 мм

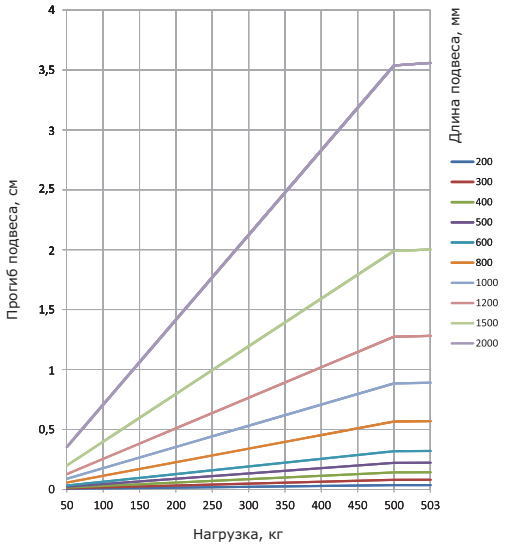

Консоль 600 мм

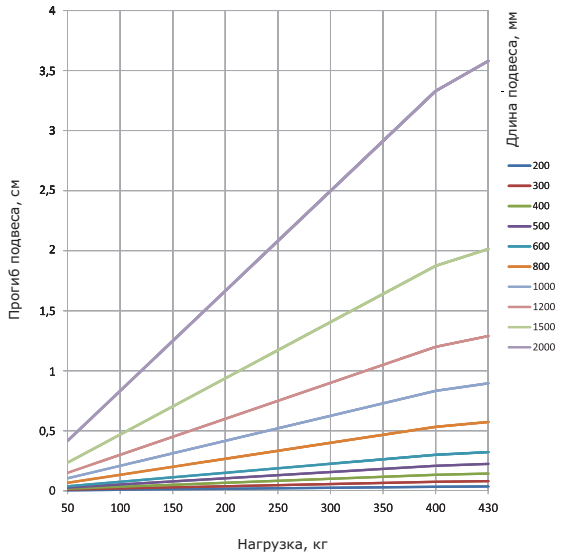

Профиль LAS 41x41 толщиной 2,5 мм

На графиках изображено отклонение края подвеса от вертикали в зависимости от длины используемого профиля 41x41 толщиной 2,5 мм и нагрузки, прилагаемой на закрепленную консоль.

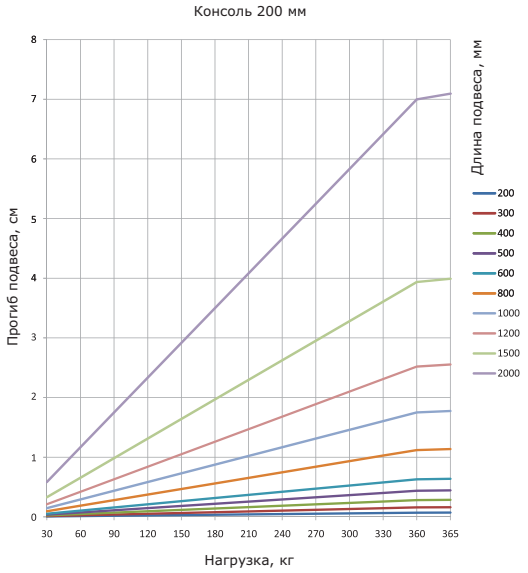

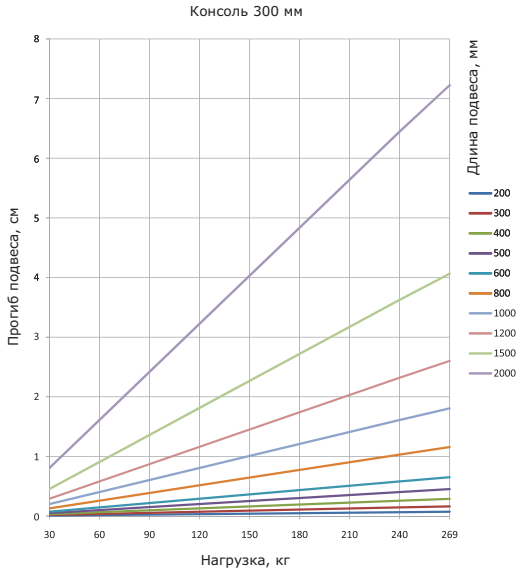

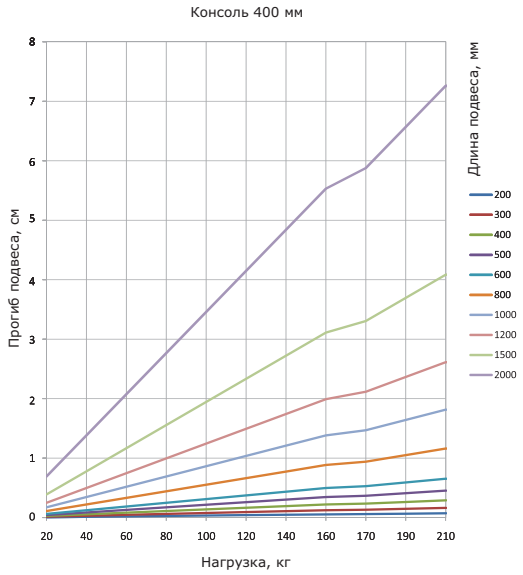

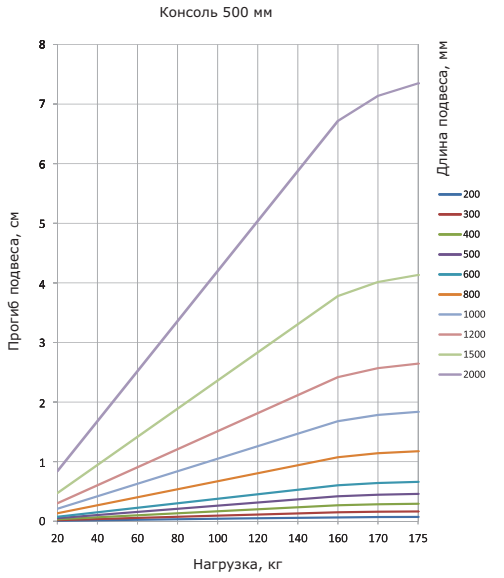

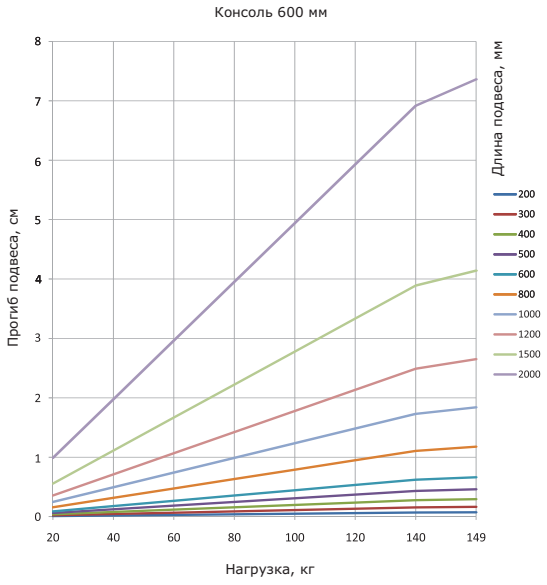

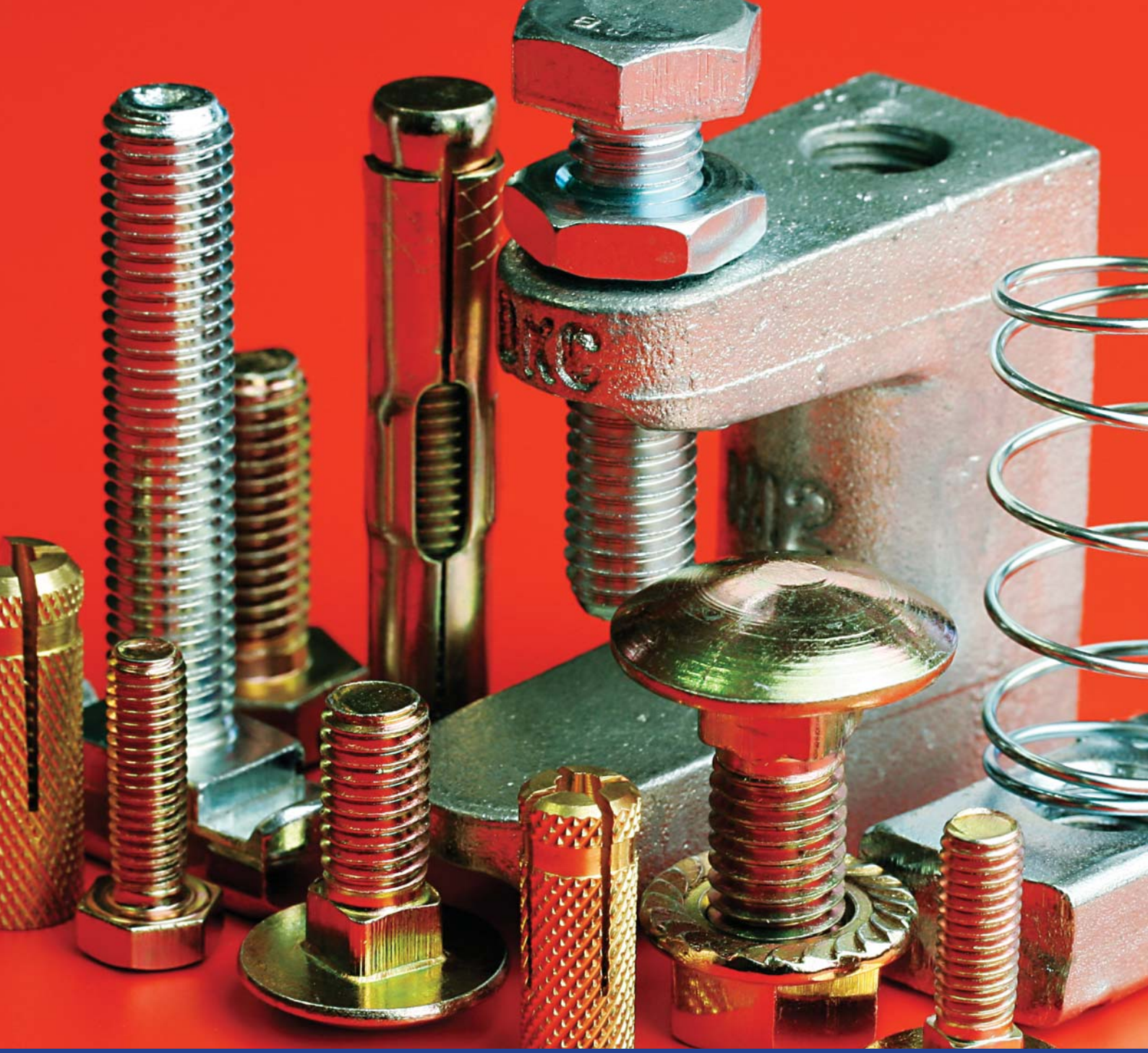

M5 COMBITECH

Система крепежа "M5 Combitech"

Метрический крепеж (болты, винты, гайки, шайбы, шпильки) 286
Анкеры, дюбели 289
Такелаж (в т.ч. струбцины и крепления к профнастилу) 295
Крепеж для монтажа проволочного лотка системы "F5 Combitech" 298
Примеры монтажа 300

Метрический крепеж

Виды исполнения:
Исполнение 1 – гальванически оцинкованная сталь
Исполнение 2 – нержавеющая сталь AISI 304

Винты, болты

Винт с квадратным подголовником, класс прочности 4.8

Резьба	Код исполнение 1	Код исполнение 2	Старый код	Шт./упак.	Вес упаковки, кг
M6x10	CM010610	CM010610INOX	37521	200	0,90

Винт с гладкой головкой и квадратным подголовником, DIN 603, класс прочности 4.8

Резьба	Код, исполнение 1	Шт./упак.	Вес упаковки, кг
M6x16	CM010616	100	0,6
M6x20	CM010620	100	0,74
M6x25	CM010625	100	0,8
M8x20	CM010820	50	0,8
M10X25	CM011025	50	1,4

Винт для обеспечения электрического контакта крышек, DIN 6921, класс прочности 4.8

Резьба	Код, исполнение 1	Код, исполнение 2	Старый код	Шт./упак.	Вес упаковки, кг
M5x8	CM030508	CM030508INOX	37523	200	0,88
M6x8	CM030608	CM030608INOX	-	200	1,24

Винт с полуцилиндр.головкой DIN 7985, класс прочности 4.8

Резьба	Код, исполнение 1	Шт./упак.	Вес упаковки, кг
M6x10	CM090610	200	1,0

Болт с шестигранной головкой, оцинкованный, DIN 933, класс прочности 4.8

Резьба	Код, исполнение 1	Шт./упак.	Вес упаковки, кг
M4X16	CM080416	200	0,38
M5x20	CM080520	100	0,40
M6x8	CM020608	200	0,80
M6X12	CM020612	200	1,00
M6X20	CM020620	200	1,20
M6x25	CM080625	100	0,70
M6x45	CM080645	100	1,20
M8X16	CM020816	100	1,10
M8X25	CM020825	100	1,40
M8X30	CM080830	80	1,30
M8X50	CM080850	60	1,44
M10X25	CM021025	50	1,25
M10X35	CM081035	40	1,44
M10X50	CM021050	50	1,85
M10X60	CM081060	30	1,38
M12X40	CM081240	30	1,50
M12X80	CM081280	20	1,40
M14X40	CM081440	20	1,56
M16X45	CM081645	15	1,50
M16X60	CM081660	15	1,65

Болт оцинкованный, с частичной резьбой DIN 931, класс прочности 4.8

M8x60 для соединения потолочных креплений SML, SSC и консолей ML, BM с профилями PSL, PSM
M8x70 для соединения потолочных креплений SSM с профилями PSL, PSM

Резьба	Код, исполнение 1	Код, исполнение 2	Старый код	Шт./упак.	Вес упаковки, кг
M8x60	CM020860	-	34070	50	1,3
M8x70	CM020870	CM020870INOX	-	40	1,2

Винт для крепления к профилю DB или LAS, класс прочности 4.8

Резьба	Код, исполнение 1	Шт./упак.	Вес упаковки, кг
M10x30	CM041030	50	2,1
M10x50	CM041050	50	2,60

Шпильки, гайки

Шпилька резьбовая, оцинкованная, DIN 975/976, класс прочности 4.8

Резьба	Код, исполнение 1	Код, исполнение 2	Старый код	Длина, м	Кол. в упак., м	Вес упак., кг
M6x1000	CM200601	-	35001	1	100	15,2
M8x1000	CM200801	CM200801INOX	35002	1	50	17,5
M10x1000	CM201001	-	35003	1	25	12,4
M12x1000	CM201201	-	35004	1	20	14,0
M6x2000	CM200602	-	35005	2	100	15,2
M8x2000	CM200802	CM200802INOX	35006	2	50	17,5
M10x2000	CM201002	-	35007	2	50	24,8
M12x2000	CM201202	-	35008	2	20	14,0

Гайка с насечкой, препятствующей отвинчиванию, DIN 6923, класс прочности 5

Резьба	Код, исполнение 1	Код, исполнение 2	Старый код	Шт./упак.	Вес упаковки, кг
M6	CM100600	CM100600INOX	37531	200	0,8
M8	CM100800	CM100800INOX	37533	100	0,8
M10	CM101000	-	-	100	1,10

Гайка шестигранная, оцинкованная, DIN 934, класс прочности 5

Резьба	Код, исполнение 1	Старый код	Шт./упак.	Вес упаковки, кг
M6	CM110600	37556	200	0,5
M8	CM110800	34077	100	0,5
M10	CM111000	37559	100	0,6
M12	CM111200	37512	50	0,8

Гайка закладная, класс прочности 5

Резьба	Код, исполнение 1	Шт./упак.	Вес упаковки, кг
M6	CM230600	50	0,3
M8	CM230800	50	0,6

Соединительная гайка, DIN 6334, класс прочности 5

Резьба	Код, исполнение 1	Старый код	Шт./упак.	Вес упаковки, кг
M6 x25	CM210625	37540	150	1,50
M8 x25	CM210825	37541	100	1,75
M10 x30	CM211030	37543	50	1,90
M12 x40	CM211240	37544	50	3,00

Гайка для подвешивания профиля, класс прочности 5
Используется вместе с С-образным профилем

Резьба	Код исп.1	Старый код	Шт./упак.	Вес упаковки, кг
M6	CM140600	34127	100	2,40
M8	CM140800	-	100	3,40
M10	CM141000	-	100	3,70
M12	CM141200	-	100	4,40

Гайка с пружиной для подвешивания профиля, класс прочности 5
Используются вместе с С-образным профилем

Пружина	Резьба	Код исп.1	Старый код	Шт./упак.	Вес упаковки, кг
Обычная	M6	CM150600	34137	50	1,5
	M8	CM150800	34138	50	1,8
	M10	CM151000	-	50	2,0
	M12	CM151200	-	50	2,5
Удлиненная	M6	CM160600	-	50	1,5
	M8	CM160800	-	50	1,8
	M10	CM161000	-	50	2,0
	M12	CM161200	-	50	2,5

Шайбы

Шайба с узкими полями, DIN 125

Резьба	Код исп.1	Шт./упак.	Вес упаковки, кг
M4	CM240400	500	0,16
M5	CM240500	500	0,22
M6	CM240600	200	0,2
M8	CM240800	100	0,2
M10	CM241000	100	0,4
M12	CM241200	50	0,31
M14	CM241400	50	0,43
M16	CM241600	40	0,46

Шайба кузовная, DIN 9021

Резьба	Код исп.1	Старый код	Шт./упак.	Вес упаковки, кг
M4	CM120400	-	500	0,22
M5	CM120500	-	500	0,26
M6	CM120600	37551	200	0,60
M8	CM120800	37552	100	0,36
M10	CM121000	37553	100	0,38
M12	CM121200	37554	50	0,41
M14	CM121400	-	50	0,60
M16	CM121600	-	40	0,68

Шайба-гровер, DIN 127

Резьба	Код исп.1	Шт./упак.	Вес упаковки, кг
M6	CM130600	400	0,4
M8	CM130800	200	0,4
M10	CM131000	100	0,4
M12	CM131200	50	0,4

Шайба стопорная

Резьба	Код исп.1	Шт./упак.	Вес упаковки, кг
M6	CM220600	200	0,10
M8	CM220800	200	0,15

Анкеры

Стальной забивной анкер

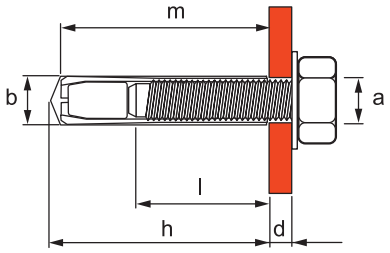

Используется при больших нагрузках, для крепления тяжеловесных конструкций, кабельных трасс, консолей, листовой и профилированной стали, трубопроводов, подвесных потолков, воздуховодов, спринклерных установок, резьбовых стержней, монтажных опор, решеток, перил, фасадной облицовки, ворот и т.п.
Область применения: бетон, природный камень, полнотелый кирпич.

Код	Диаметр резьбы	Длина, мм	Диаметр сверла, мм	Глубина внутрен. резьбы, мм	Глубина бурения, мм	Момент затяжки, Нм	Min расст. между	Min расст. от края, мм	Допустимые нагрузки для бетона С 30/37, кН		Штук в упак.	Вес в упак., кг
	a	m	b	l	h				на вырыв	на срез		
CM400625	M6	25	8	11,5	27	4	140	140	10,0	6,0	200	1,20
CM400830	M8	30	10	13,5	32	8	140	140	12,0	9,4	100	1,20
CM401040	M10	40	12	16	42	15	160	160	19,0	10,8	70	1,12
CM401250	M12	50	15	21	53	35	190	190	27,2	20,5	30	1,50
CM401665	M16	65	20	26	68	60	250	250	41,0	31,0	15	1,65

Латунный разрезной анкер

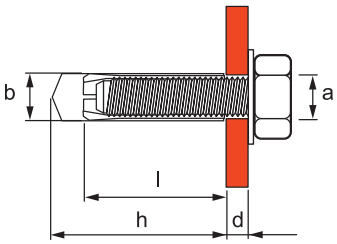

Для крепления трубопроводов, труб, воздуховодов, спринклерных систем, подвесных потолков, решеток, обшивки, фасадных элементов, листовой стали, стальных профилей.
Область применения: бетон, природный камень, полнотелый кирпич.

Код	Старый код	Диаметр резьбы	Длина анкера, мм	Диаметр сверла, мм	Глубина установки (бурения), мм	Нагрузка на вырыв для бетона С 20/25, кН	Шт./упак	Вес упаковки, кг
		a	l	b	h			
CM410416	-	M4	16	5	20	0,5	200	0,50
CM410421	-	M5	21	6,5	25	0,8	200	0,64
CM410625	37546	M6	24	8	28	1,3	200	0,95
CM410831	37548	M8	31	10	35	2,0	100	0,72
CM411034	37550	M10	34	12	39	2,5	90	1,30
CM411241	38552	M12	41	15	46	3,1	50	1,30
CM411443	-	M14	43	20	50	4,2	25	1,60
CM411645	-	M16	45	22	52	5,0	20	1,50

Стандартный анкер

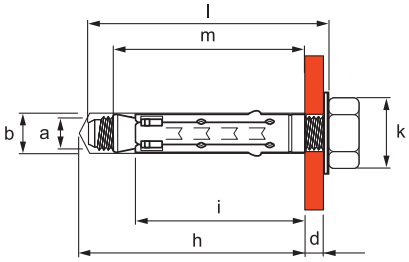

Предназначен для крепления стальных конструкций, консолей, перил, лестниц, механизмов, ворот, фасадов, элементов окон и.т.д.
Область применения: бетон, природный камень, полнотелый кирпич.

Код	Диаметр резьбы	Длина, анкера, мм	Диаметр сверла, мм	Длина гильзы, мм	Глубина бурения, мм	Момент затяжки, Нм	Max толщина закрепл. матер., мм	Min расст. между анкер., мм	Min расст. от края, мм	Допустимые нагрузки для бетона С 20/25, кН		Штук в упак.	Вес в упак., кг
	a	l	b	i	h		d			на вырыв	на срез		
CM420645	M6	45	10	40	55	10	5	155	78	10,0	12,8	40	1,00
CM420850	M8	50	12	54	60	25	10	190	95	12,1	18,4	25	1,05
CM421060	M10	60	15	67	75	45	20	215	108	16,9	21,2	20	1,54
CM421274	M12	74	18	80	90	75	25	265	133	26,2	39,2	20	2,50

Стандартный анкер с болтом

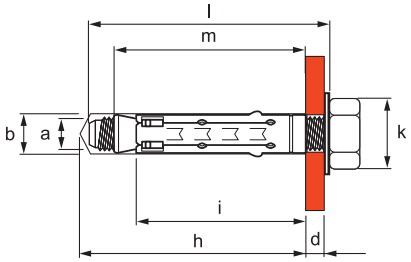

Предназначен для крепления стальных конструкций, консолей, перил, лестниц, механизмов, ворот, фасадов, элементов окон и.т.д.
Область применения: бетон, природный камень, полнотелый кирпич.

Код	Диаметр резьбы	Длина, анкера, мм	Диаметр сверла, мм	Длина гильзы, мм	Глубина бурения, мм	Момент затяжки, Нм	Max толщина закрепл. матер., мм	Min расст. между анкер., мм	Min расст. от края, мм	Допустимые нагрузки		Штук в упак.	Вес в упак., кг
	a	l	b	i	h		d			для бетона С 20/25, кН на вырыв	на срез		
CM430645	M6	55	10	40	55	10	5	155	78	10,0	12,8	40	1,00
CM430850	M8	60	12	54	60	25	10	190	95	12,1	18,4	25	1,05
CM431060	M10	80	15	67	75	45	20	215	108	16,9	21,2	20	1,54
CM431274	M12	90	18	80	90	75	25	265	133	26,2	39,2	20	2,50

Стандартный анкер со шпилькой

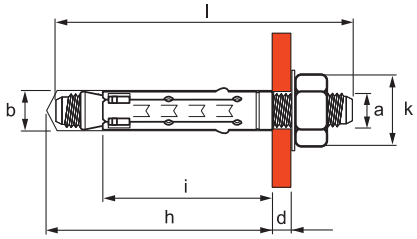

Предназначен для крепления стальных конструкций, консолей, перил, лестниц, механизмов, ворот, фасадов, элементов окон и.т.д.
Область применения: бетон, природный камень, полнотелый кирпич.

Код	Диаметр резьбы	Длина, анкера, мм	Диаметр сверла, мм	Длина гильзы, мм	Глубина бурения, мм	Момент затяжки, Нм	Макс. толщина закрепл. матер., мм	Min расст. между анкер., мм	Min расст. от края, мм	Допустимые нагрузки		Штук в упак.	Вес в упак., кг
	a	l	b	i	h		d			для бетона С 20/25, кН на вырыв	на срез		
CM440645	M6	60	10	40	55	6	5	155	78	10,0	12,8	40	1,00
CM440850	M8	70	12	54	60	15	10	190	95	12,1	18,4	25	1,15
CM441060	M10	90	15	67	75	30	20	215	108	16,9	21,2	20	1,56
CM441274	M12	110	18	80	90	50	25	265	133	26,2	39,2	20	2,60

Усиленный анкер

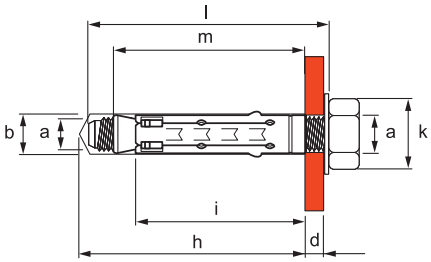

Предназначен для крепления стальных конструкций, консолей, перил, лестниц, механизмов, ворот, фасадов, элементов окон и.т.д.
Область применения: бетон, природный камень, полнотелый кирпич.

Код	Диаметр резьбы	Длина, анкера, мм	Диаметр сверла, мм	Длина гильзы, мм	Глубина бурения, мм	Min расст. между анкерами, мм	Min расст. от края, мм	Допустимые нагрузки		Штук в упак.	Вес в упак., кг
	a	l	b	i	h			для бетона С 20/25, кН на вырыв	на срез		
CM450645	M6	45	12	40	55	155	78	13,0	12,8	50	0,75
CM450850	M8	50	14	44	60	190	95	17,2	18,4	50	1,20
CM451065	M10	65	16	57	75	215	108	21,7	21,2	30	1,08
CM451275	M12	75	20	65	90	265	133	26,9	39,2	20	1,30

Усиленный анкер с болтом

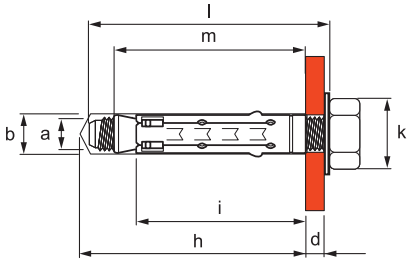

Предназначен для крепления стальных конструкций, консолей, перил, лестниц, механизмов, ворот, фасадов, элементов окон и.т.д.
Область применения: бетон, природный камень, полнотелый кирпич.

Код	Диаметр резьбы	Длина, анкера, мм	Диаметр сверла, мм	Длина гильзы, мм	Глубина бурения, мм	Момент затяжки, Нм	Max толщина закрепл. матер., мм	Min расст. между анкер., мм	Min расст. от края, мм	Допустимые нагрузки		Штук в упак.	Вес в упак., кг
										Бетон, кН на вырыв	на срез		
	a	l	b	i	h		d						
CM460645	M6	55	12	45	55	10	5	155	78	13,0	12,8	40	1,20
CM460850	M8	60	14	50	60	25	10	190	95	17,2	18,4	25	1,35
CM461065	M10	80	16	65	75	45	20	215	108	21,7	21,2	20	1,80
CM461275	M12	90	20	75	90	75	25	265	133	26,9	39,2	20	3,20

Усиленный анкер со шпилькой

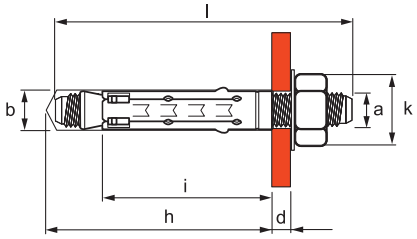

Предназначен для крепления стальных конструкций, консолей, перил, лестниц, механизмов, ворот, фасадов, элементов окон и.т.д.
Область применения: бетон, природный камень, полнотелый кирпич.

Код	Диаметр резьбы	Длина, анкера, мм	Диаметр сверла, мм	Длина гильзы, мм	Глубина бурения, мм	Момент затяжки, Нм	Max толщина закрепл. матер., мм	Min расст. между анкер., мм	Min расст. от края, мм	Допустимые нагрузки		Штук в упак.	Вес в упак., кг
										Бетон, кН на вырыв	на срез		
	a	l	b	i	h		d						
CM470645	M6	60	12	45	55	5	10	155	78	13,0	12,8	40	1,2
CM470850	M8	70	14	50	60	15	15	190	95	17,2	18,4	25	1,4
CM471065	M10	90	16	65	75	30	15	215	108	21,7	21,2	20	2,0
CM471275	M12	100	20	75	90	50	20	265	133	26,9	39,2	20	3,2

Усиленный клиновый анкер

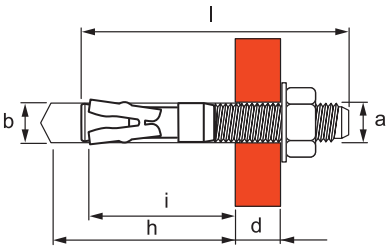

Используется для крепления тяжеловесных конструкций, кабельных трасс, несущих консолей, металлических профилей и т.п. методом сквозного монтажа. к полнотелому бетону, природному строительному камню, полнотелому кирпичу.
Область применения: бетон, природный камень, полнотелый кирпич.

Код	Диаметр резьбы	Длина, анкера, мм	Диаметр сверла, мм	Глубина бурения, мм	Момент затяжки, Нм	Толщина закрепл. матер., мм	Min расст. между анкер., мм	Min расст. от края, мм	Допустимые нагрузки		Штук в упак.	Вес в упак., кг
									Бетон, кН на вырыв	на срез		
	a	l	b	h		d						
CM480645	M6	45	6	41	10	10	120	70	6,0	5,6	100	1,11
CM480655	M6	55	6	41	10	20	120	70	6,0	5,6	100	1,25
CM480853	M8	53	8	48	20	10	100	100	9,0	11,2	60	1,38
CM480865	M8	65	8	48	20	25	100	100	9,0	11,2	50	1,30
CM481060	M10	60	10	48	45	10	130	125	13,8	18,4	35	1,19
CM481075	M10	75	10	60	45	25	130	125	13,8	18,4	30	1,20
CM481275	M12	75	12	72	65	10	155	150	20,0	26,6	20	1,20
CM481201	M12	100	12	72	65	40	155	150	20,0	26,6	30	2,70
CM481612	M16	125	16	91	120	45	200	180	27,4	43,2	15	3,00

Складные пружинные анкеры для пустотелых конструкций

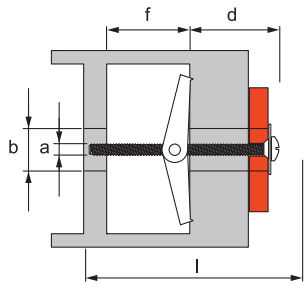

Для крепления кабельных лотков, светильников, полок, выключателей, навесных шкафов, умывальников, карнизов для штор, картин, элементы стеллажей, водонагревателей, вешалок и т.п.
Область применения: гипсокартон, гипсовые волокнистые плиты, ДСП, фиброцементные плиты, фибролит, жестковолокнистые плиты, перекрытия из пустотелого кирпича, полы из рифленой и метлахской плитки, трапецеидальный листовой металл, армированные пустотелые перекрытия и т.п.

Складной пружинный анкер со шпилькой

Код	Диаметр резьбы	Длина, мм	Диаметр сверла, мм	Min глубина пустот, мм	Max толщина закрепл. материала, мм	Нагр. на вырыв, кН	Шт./ упак.	Вес упак., кг
	a	l	b	f	d			
CM500310	M3	95	10	25	60	0,4	20	0,40
CM500414	M4	95	14	32	53	0,4	20	0,50

Складной пружинный анкер с кольцом

Код	Диаметр резьбы	Длина, мм	Диаметр сверла, мм	Min глубина пустот, мм	Max толщина закрепл. материала, мм	Нагр. на вырыв, кН	Шт./ упак.	Вес упак., кг
	a	l	b	f	d			
CM510310	M3	65	10	25	35	0,4	20	0,40
CM510414	M4	65	14	32	31	0,5	20	0,50

Складной пружинный анкер с крюком

Код	Диаметр резьбы	Длина, мм	Диаметр сверла, мм	Min глубина пустот, мм	Max толщина закрепл. материала, мм	Нагр. на вырыв, кН	Шт./ упак.	Вес упак., кг
	a	l	b	f	d			
CM520310	M3	65	12	25	35	0,4	20	0,40
CM520414	M4	65	14	32	31	0,5	20	0,50

Складной пружинный анкер с винтом

Код	Диаметр резьбы	Длина, мм	Диаметр сверла, мм	Min глубина пустот, мм	Max толщина закрепл. материала, мм	Нагр. на вырыв, кН	Шт./ упак.	Вес упак., кг
	a	l	b	f	d			
CM530310	M3	75	12	25	45	0,4	25	0,40
CM530414	M4	75	14	32	40	0,5	25	0,50

Складные анкеры для пустотелых конструкций

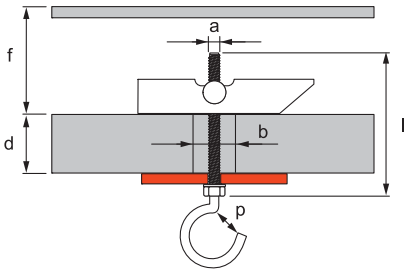

Для крепления кабельных лотков, светильников, полок, выключателей, навесных шкафов, умывальников, карнизов для штор, картин, элементы стеллажей, водонагревателей, вешалок и т.п.
Область применения: гипсокартон, гипсовые волокнистые плиты, ДСП, фиброцементные плиты, фибролит, жестковолокнистые плиты, перекрытия из пустотелого кирпича, полы из рифленой и метлахской плитки, трапецеидальный листовой металл, армированные пустотелые перекрытия и т.п.

Складной анкер со шпилькой

Код	Диаметр резьбы	Длина, мм	Диаметр сверла, мм	Min глубина пустот, мм	Max толщина закрепл. материала, мм	Нагр. на вырыв, кН	Шт./упак.	Вес упак., кг
	a	l	b	f	d			
CM540616	M6	100	16	69	31	0,72	25	1,10

Складной анкер с крюком

Код	Диаметр резьбы	Длина, мм	Диаметр сверла, мм	Min глубина пустот, мм	Max толщина закрепл. материала, мм	Нагр. на вырыв, кН	Шт./упак.	Вес упак., кг
	a	l	b	f	d			
CM550616	M6	100	16	69	31	0,72	25	1,10

Металлический дюбель для пустотелых конструкций

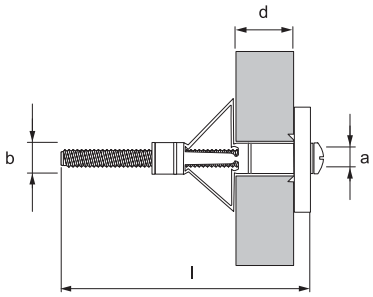

Для крепления кабельных лотков, светильников, полок, плинтусов, выключателей, навесных шкафов, карнизов для штор, картин, водонагревателей и т.п.
Область применения: гипсокартон, гипсовые волоконные плиты, ДСП, фиброцементные плиты, жестковолокнистые плиты, армированные пустотелые перекрытия и т.п.

Код	Диаметр резьбы	Длина винта, мм	Диаметр сверла, мм	Толщина плиты для закрепления дюбеля, мм	Нагрузка на вырыв, кН гипсокартон, 13 мм	Шт./упак.	Вес упак., кг
	a	l	b	d			
CM560420	M4x20	28	7	0-4	0,1	200	1,00
CM560432	M4x32	41	7	3-9	0,1	100	0,65
CM560438	M4x38	47	7	8-15	0,1	100	0,73
CM560445	M4x45	54	7	16-21	0,1	90	0,81
CM560459	M4x59	67	7	24-34	0,1	75	0,90
CM560552	M5x52	60	9	9-21	0,2	50	1,10
CM560565	M5x65	74	9	24-32	0,2	40	0,80
CM560652	M6x52	60	10	9-21	0,2	40	0,90
CM560665	M6x65	74	10	24-32	0,2	30	0,90

Саморезы с дюбелями

Саморез с дюбелем С (с пластиковой крышкой для закрытия шляпки самореза)

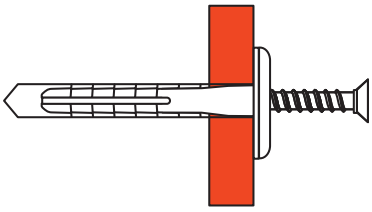

Для крепления пластиковых кабельных каналов.
Материал: саморез - оцинкованная сталь; дюбель - полиамид.
Область применения: бетон, природный камень, полнотелый кирпич.

Код	Саморез, мм	Длина дюбеля, мм	Диаметр сверла, мм	Тип дюбеля	Штук в упаковке	Вес упаковки, кг
06520	4x35	35	6	C6	100	0,18

Саморез с дюбелем V

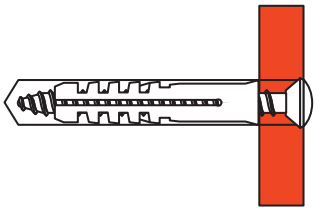

Для крепления пластиковых кабельных каналов и аксессуаров к ним, монтажных коробок под электроустановочные изделия, распределительных коробок, ответвительных коробок, держателей труб, напольных башенок
Материал: саморез - оцинкованная сталь; дюбель - полиамид.
Область применения: бетон, природный камень, полнотелый кирпич.

Код	Саморез, мм	Длина дюбеля, мм	Диаметр сверла, мм	Тип дюбеля	Штук в упаковке	Вес упаковки, кг
06521	4x30	25	5	V5	100	0,15
06522	4,5x40	30	6	V6	100	0,20
06523	5x50	40	8	V8	100	0,30

Саморез с дюбелем F

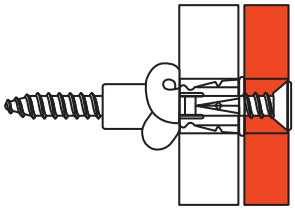

Для крепления пластиковых кабельных каналов и аксессуаров к ним, монтажных коробок под электроустановочные изделия, распределительных коробок, ответвительных коробок, держателей труб, напольных башенок
Материал: саморез - оцинкованная сталь; дюбель - полиамид.
Область применения: бетон, природный камень, полнотелый кирпич, полый кирпич, панели, плиты.

Код	Саморез, мм	Длина дюбеля, мм	Диаметр сверла, мм	Тип дюбеля	Штук в упаковке	Вес упаковки, кг
06541	3,5x50	35	6	F6	100	0,30
06542	4,5x50	40	8	F8	100	0,30

Винт с дюбелем М

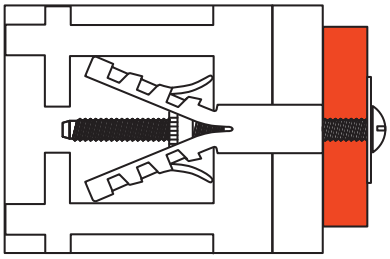

Для крепления пластиковых кабельных каналов и аксессуаров к ним, монтажных коробок под электроустановочные изделия, распределительных коробок, ответвительных коробок, держателей труб, напольных башенок
Материал: винт - оцинкованная сталь; дюбель - полиамид.
Область применения: бетон, природный камень, полнотелый кирпич, полый кирпич, панели, плиты.

Код	Винт, мм	Длина дюбеля, мм	Диаметр сверла, мм	Тип дюбеля	Штук в упаковке	Вес упаковки, кг
06551	M 4x45	40	8	M8	100	0,40
06552	M 4x50	50	8	M8	100	0,55

Анкер-клин потолочный

Для крепления рам, реек, металлических профилей, подвесных потолков, гирлянд освещения, противопожарных конструкций и т.п.
Область применения: бетон, природный камень, полнотелый кирпич.

Код	Размер	Диаметр светла, мм	Глубина, бурения, мм	Глубина анкеровки мм материала, мм	Min расст. между анкерами, мм	Min расст. от края, мм	Допустимые нагрузки		Упаковка шт.	Вес упак. кг.
							для бетона С 20/25, кН	на срез		
CM490635	6x35	6	45	32	200	100	0,5	0,5	100	1,05
CM490665	6x65	6	75	32	200	100	0,5	0,5	70	1,05

Такелаж

Цепь

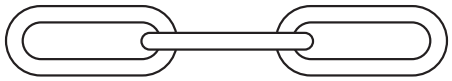

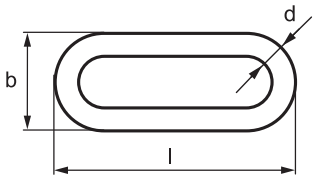

Код	b, мм	l, мм	d, мм	Макс. нагр. кг	Метров / упак.	Вес упаковки, кг
CM610010	10	29	2,5	55	30	3,21

S-образный крюк

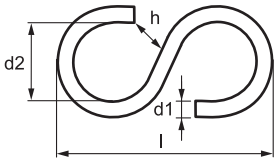

Код	l, мм	d1, мм	d2, мм	h	Шт. / упак.	Вес упаковки, кг
CM610020	43	5	13	6	100	1,50

Соединитель цепей

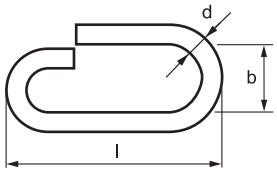

Код	l, мм	b, мм	d, мм	Шт. / упак.	Вес упаковки, кг
CM610030	30	9	4	100	0,74

Лента монтажная

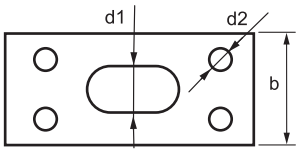

Код	b, мм	d1, мм	d2, мм	Толщина, мм	Шаг отверстий, мм	Макс. нагр. кг	Метров / упак.	Вес упаковки, кг
CM610040	17	6	4	0,6	20	50	25	1,40
CM610050	25	9	4	0,8	33	75	25	3,00

Струбцина

Для вертикального крепления шпилек к швеллеру при невозможности производить сверлильные или сварочные работы.

Резьба	Код	Старый код	Зазор, мм	Макс. нагр. кг.	Шт./упак.	Вес упаковки, кг
M6	CM300600	38680	18	120	14	1,26
M8	CM300800	38681	18	120	14	1,61
M10	CM301000	38682	20	250	12	1,92
M12	CM301200	38683	26	350	6	1,50

Закрывающая струбцина

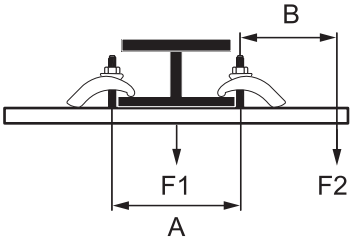

Позволяет прикрепить к двустороннему швеллеру (двутавровой балке) монтажный профиль без сверлильных или сварочных работ.

Резьба	Код	Зазор, мм	Шт./упак.	Вес упаковки, кг
M10	CM301001	30	4	1,52

A, мм	F1, макс. нагр. кг	B, мм	F2, кг
100	350	100	170
200	175	200	80
300	110	100	50
400	80	400	40
500	70	500	35
600	50	500	25

Крепление к профнастилу потолочное

Используется для подвеса шпильки к профнастилу шириной 50 мм.

Резьба	Код	Старый код	Шт./упак.	Вес упаковки, кг
M8	CM310800	38688	50	3,50
M10	CM311000	38690	50	3,50

Крепление к профнастилу V-образное

Используется для подвеса шпильки к профнастилу шириной 50-100 мм.

Резьба	Код	Шт./упак.	Вес упаковки, кг
M8	CM330800	50	5,5
M10	CM331000	50	5,5

Трос с держателями

Для подвеса слабонагруженных кабельных трасс к строительным конструкциям. Длина подвеса до 10 м.

Код	Толщина троса, мм	Длина троса, м	Макс. нагрузка, кг	Шт./упак.	Вес упаковки, кг
CM615020	1,5	2	20	10	0,8
CM615030	1,5	3	20	10	1,0
CM615050	1,5	5	20	10	1,4
CM615070	1,5	7	20	10	1,8
CM615100	1,5	10	20	10	2,4

Трос с усиленными держателями

Для подвеса слабонагруженных кабельных трасс к строительным конструкциям. Длина подвеса до 10 м.

Код	Толщина троса, мм	Длина троса, м	Макс. нагрузка, кг	Шт./упак.	Вес упаковки, кг
CM620020	2	2	45	5	0,6
CM620030	2	3	45	5	0,75
CM620050	2	5	45	5	1,05
CM620070	2	7	45	5	1,35
CM620100	2	10	45	5	1,8

Крепеж для троса к швеллеру горизонтальный

Монтируется на профиль в горизонтальной плоскости (сбоку) для последующего крепления троса/цепи

Код	Толщина профиля, мм	Макс. нагрузка, кг	Шт./упак.	Вес упаковки, кг
CM611003	2-3	70	5	0,15
CM611008	3-8	90	5	0,15
CM611014	8-14	90	5	0,15
CM611020	14-20	90	5	0,15

Крепеж для троса к швеллеру вертикальный

Монтируется на профиль в вертикальной плоскости (сверху) для последующего крепления троса/цепи

Код	Толщина профиля, мм	Максимальная нагрузка, кг	Шт./упак.	Вес упаковки, кг
CM612006	1,5-6	60	5	0,15

Крепеж для монтажа проволочного лотка системы "F5 Combitech"

Виды исполнения:
Стандартным исполнением для метизов является гальванически оцинкованная сталь.
Для ряда позиций существует два исполнения. Исполнение 1 – гальванически оцинкованная сталь. Исполнение 2 – нержавеющая сталь AISI 304

Винт для монтажа проволочных лотков

Резьба	Код, исполнение 1	Код, исполнение 2	Шт./упак.	Вес упаковки, кг
M6x20	CM050620	CM050620INOX	50	0,35

Винт со специальной головкой для проволочного лотка

Резьба	Код, исполнение 1	Шт./упак.	Вес упаковки, кг
M6x14	CM060614	50	0,41

Крюк болт для механического соединения проволочного лотка

Резьба	Код, исполнение 1	Шт./упак.	Вес упаковки, кг
M6x20	CM070620	50	0,32

Шайба для соединения проволочного лотка (для использования с винтом M6x20)

Размер отверстия, мм	Код, исполнение 1	Код, исполнение 2	Шт./упак.	Вес упаковки, кг
7X7	CM170600	CM170600INOX	50	0,50

Шайба четырехлепестковая для соединения проволочного лотка (для использования с винтом M6x20)

Диаметр отверстия, мм	Код, исполнение 1	Код, исполнение 2	Шт./упак.	Вес упаковки, кг
7	CM180600	CM180600INOX	50	0,30

Шайба со специальной головкой для соединения проволочного лотка (для использования с винтом M6x14)

Диаметр отверстия, мм	Код, исполнение 1	Шт./упак.	Вес упаковки, кг
7	CM190600	50	0,10

Крепежные комплекты для монтажа проволочного лотка системы "F5 Combitech"

Комплект №1

Применяется для соединения проволочных лотков в стык, а также при изготовлении системных аксессуаров (повороты, Т-отводы, редукции и т.д.). Возможна поставка исполнения из нержавеющей стали.

Наименование	Код, исполнение 1		Шт./упак.	Код, исполнение 2
Винт M6x20	CM050620	Комплект в сборе CM350001	50	CM050620INOX
Шайба	CM170600			CM170600INOX
Шайба четырехлепестковая	CM180600			CM180600INOX
Гайка M6	CM100600			CM100600INOX

Комплект №2

Применяется для крепления проволочных лотков к монтажным аксессуарам (консолям и профилю). При использовании специализированных консолей для безвинтового крепления проволочного лотка не требуется.

Наименование	Код, исполнение 1
Крюк М6х20	CM070620
Шайба четырехлепестковая	CM180600
Гайка М6	CM100600

Комплект №3

Применяется для соединения проволочных лотков в стык, а также при изготовлении системных аксессуаров (повороты, Т-отводы, редукции и т.д.). Функционально комплекты №1 и №3 не отличаются.

Наименование	Код, исполнение 1		Шт./упак.
Винт М6х14	CM060614	Комплект в сборе CM350003	50
Шайба со специальной головкой	CM190600		
Гайка М6	CM100600		

Комплект №4

Применяется для соединения проволочных лотков и изготовления системных аксессуаров с помощью соединительной пластины FC37306 или боковой соединительной пластины FC34247. Возможно применение для крепления проволочных лотков к монтажным аксессуарам (консолям и профилю). При использовании специализированных консолей для безвинтового крепления проволочного лотка не требуется. Возможна поставка исполнения из нержавеющей стали.

Наименование	Код, исполнение 1	Код, исполнение 2
Винт М6х20	CM050620	CM050620INOX
Шайба	CM170600	CM170600INOX
Гайка М6	CM100600	CM100600INOX

Комплект №5

Применяется для соединения проволочных лотков и изготовления системных аксессуаров с помощью соединительной пластины FC37306 или боковой соединительной пластины FC34247. Возможно применение для крепления проволочных лотков к монтажным аксессуарам (консолям и профилю). При использовании специализированных консолей для безвинтового крепления проволочного лотка не требуется.

Наименование	Код, исполнение 1
Винт М6х14	CM060614
Гайка М6	CM100600

Количество крепежных комплектов, требующихся для соединения проволочных лотков или изготовления аксессуаров в зависимости от типоразмера лотка, указано в таблицах на страницах 254-255.

Примеры монтажа

Стальной забивной анкер, инструмент для забивания анкеров

Описание:
- Экономичный и быстрый монтаж.
- Небольшая глубина высверливаемого отверстия.
- Крепление может быть ослаблено в любое время.
- Для удобства монтажа используется инструмент для забивания анкеров (код: CMT00002)

Принцип работы:
Анкер представляет собой полый цилиндр. С одной стороны имеется внутренняя резьба, с другой стороны - распорная зона из четырех сегментов. Для обеспечения контролируемого расклинивания внутри полого цилиндра расположен сердечник (конус). При забивании анкера происходит распирание сегментов в просверленном отверстии. За счет этого предотвращается прокручивание и анкер надежно фиксируется. При ввинчивании болта происходит дополнительное распирание и фиксация.

Монтаж:
Просверлить отверстие по размерам, указанным изготовителем. Очистить его. Вставить анкер в отверстие, расклинить с помощью молотка и специального инструмента. Ввинтить болт с навешенной на него монтируемой деталью.

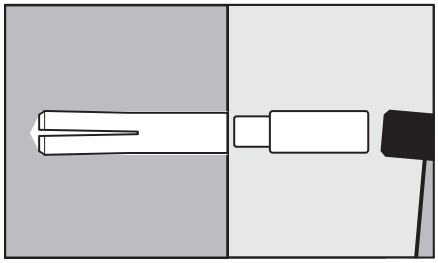

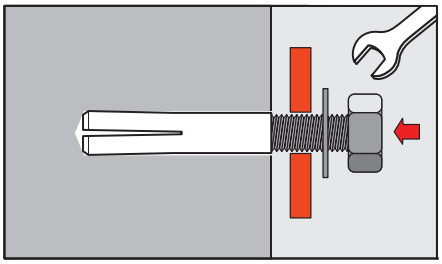

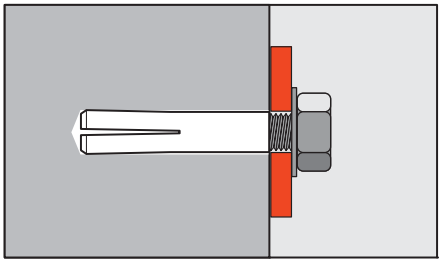

Латунный разрезной анкер

Описание:
- Не требует значительных усилий при забивании.
- Подходит для сжатой зоны бетона.
- Высокие допустимые нагрузки как в зоне сжатия, так и в зоне растяжения.
- Уменьшенные краевые и осевые расстояния.

Принцип работы:
Анкер имеет шероховатую поверхность, что позволяет избежать прокручивания анкера при монтаже. Внутренняя часть гильзы имеет коническую форму. При закручивании болта/шпильки гильза расширяется и прижимается к поверхности отверстия. Конструкция анкера позволяет производить дистанционный монтаж (например, сквозь утеплитель) в бетон, камень, кирпич.

Монтаж:
Просверлить отверстие по размерам, указанным изготовителем. Очистить его. Вставить анкер в отверстие. Забить анкерную гильзу и ввинтить болт с навешенной на него монтируемой деталью.

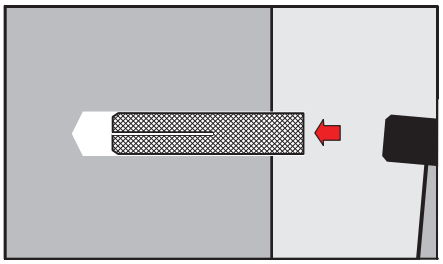

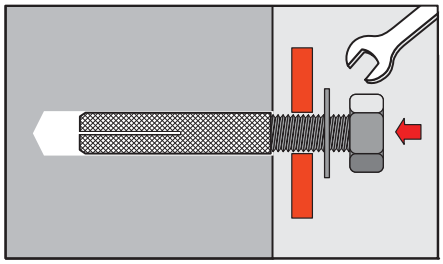

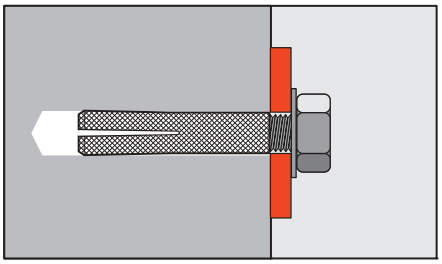

Стандартный анкер

Описание:
- Широкий выбор винтов и болтов с метрической резьбой.
- Универсальный в использовании.
- Возможность многократного демонтажа.
- Пластмассовая заглушка защищает против загрязнения от буровой пыли и гарантирует, что резьба останется чистой.
- Малые краевые и осевые расстояния.

Принцип работы:
При затягивании гайки или болта происходит наползание муфты на хвостовик и возникает распирание, которое надежно удерживает конструкцию в несущей основе.

Монтаж:
Просверлить отверстие по размерам, указанным изготовителем. Очистить его. Вставить анкер в отверстие и забить на требуемую глубину легкими ударами молотка. Установить монтируемую деталь и зафиксировать ее с помощью болта, винта или гайки.

Стандартный анкер с болтом

Описание:
- В комплекте с болтом.
- Универсальный в использовании.
- Возможность многократного демонтажа.
- Пластмассовая заглушка защищает против загрязнения от буровой пыли и гарантирует, что резьба останется чистой.
- Малые краевые и осевые расстояния.

Принцип работы:
При затягивании болта происходит наползание муфты на хвостовик и возникает распирание, которое надежно удерживает конструкцию в несущей основе.

Монтаж:
Просверлить отверстие по размерам, указанным изготовителем. Очистить его. Вставить анкер в отверстие и забить на требуемую глубину легкими ударами молотка. Установить монтируемую деталь и зафиксировать ее с помощью болта.

Стандартный анкер со шпилькой

Описание:
- В комплекте со шпилькой и гайкой.
- Универсальный в использовании.
- Возможность многократного демонтажа.
- Пластмассовая заглушка защищает против загрязнения от буровой пыли и гарантирует, что резьба останется чистой.
- Малые краевые и осевые расстояния.

Принцип работы:
При затягивании гайки происходит наползание муфты на хвостовик и возникает распирание, которое надежно удерживает конструкцию в несущей основе.

Монтаж:
Просверлить отверстие по размерам, указанным изготовителем. Очистить его. Вставить анкер в отверстие и забить на требуемую глубину легкими ударами молотка. Установить монтируемую деталь и зафиксировать ее с помощью гайки.

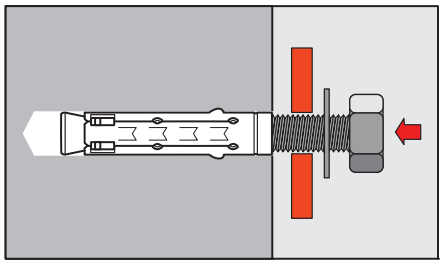

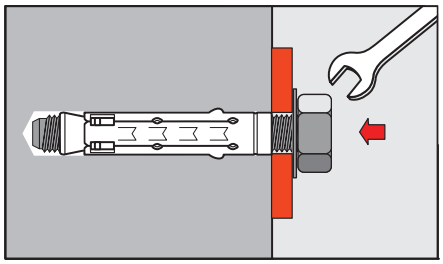

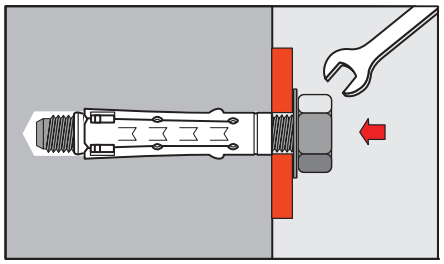

Усиленный анкер

Описание:
- Широкий выбор винтов и болтов с метрической резьбой.
- Универсальный в использовании.
- Распорные язычки предотвращают проворачивание при монтаже.
- Возможность многократного демонтажа.
- Пластмассовая заглушка защищает против загрязнения от буровой пыли и гарантирует, что резьба останется чистой.
- Малые краевые и осевые расстояния.

Принцип работы:
При затягивании гайки или болта происходит наползание муфты на хвостовик и возникает распирание, которое надежно удерживает конструкцию в несущей основе.

Монтаж:
Просверлить отверстие по размерам, указанным изготовителем. Очистить его. Вставить анкер в отверстие и забить на требуемую глубину легкими ударами молотка. Установить монтируемую деталь и зафиксировать ее с помощью болта, винта или гайки.

Усиленный анкер с болтом

Описание:
- В комплекте с болтом.
- Универсальный в использовании.
- Распорные язычки предотвращают проворачивание при монтаже.
- Возможность многократного демонтажа.
- Пластмассовая заглушка защищает против загрязнения от буровой пыли и гарантирует, что резьба останется чистой.
- Малые краевые и осевые расстояния.

Принцип работы:
При затягивании болта происходит наползание муфты на хвостовик и возникает распирание, которое надежно удерживает конструкцию в несущей основе.

Монтаж:
Просверлить отверстие по размерам, указанным изготовителем. Очистить его. Вставить анкер в отверстие и забить на требуемую глубину легкими ударами молотка. Установить монтируемую деталь и зафиксировать ее с помощью болта.

Усиленный анкер со шпилькой

Описание:
- В комплекте со шпилькой и гайкой.
- Универсальный в использовании.
- Распорные язычки предотвращают проворачивание при монтаже.
- Возможность многократного демонтажа.
- Пластмассовая заглушка защищает против загрязнения от буровой пыли и гарантирует, что резьба останется чистой.
- Малые краевые и осевые расстояния.

Принцип работы:
При затягивании гайки происходит наползание муфты на хвостовик и возникает распирание, которое надежно удерживает конструкцию в несущей основе.

Монтаж:
Просверлить отверстие по размерам, указанным изготовителем. Очистить его. Вставить анкер в отверстие и забить на требуемую глубину легкими ударами молотка. Установить монтируемую деталь и зафиксировать ее с помощью гайки.

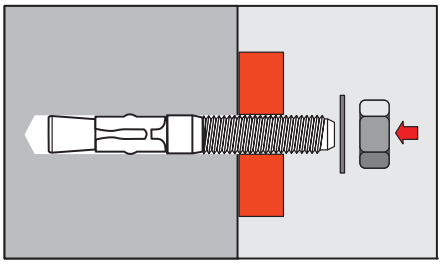

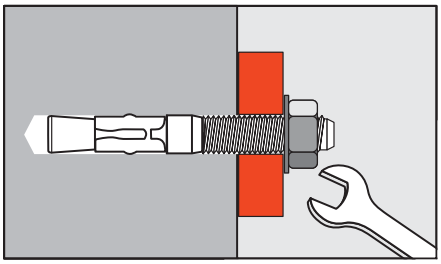

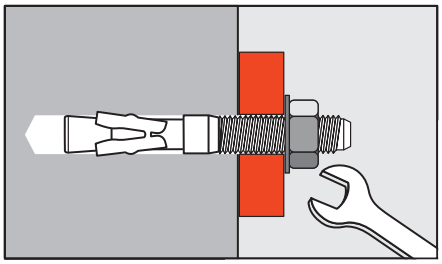

Усиленный клиновый анкер

Описание:
- Изготовлен из стали, поверхность оцинкована.
- Стальной стержень с цилиндрической подвижной муфтой в виде пояска, конусообразным хвостовиком и гайкой.
- Не требует точной глубины сверления и очистки отверстия.
- Высокая скорость монтажа.

Принцип работы:
При затягивании гайки происходит наползание муфты на хвостовик и возникает распирание, которое надежно удерживает конструкцию в несущей основе.

Монтаж:
Просверлить отверстие в несущей основе и очистить его. Вставить анкер в отверстие и забить на требуемую глубину легкими ударами молотка. Установить монтируемую деталь и зафиксировать ее с помощью гайки.

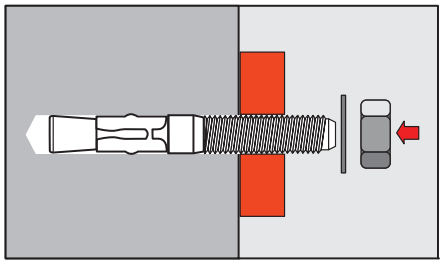

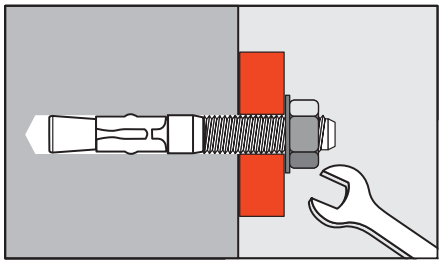

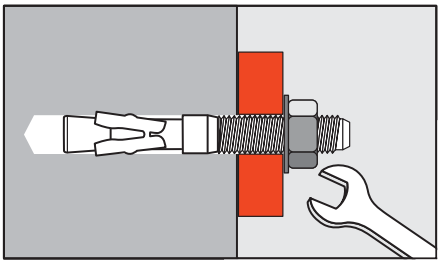

Складной пружинный анкер для пустотелых конструкций (со шпилькой, крюком, кольцом, винтом)

Описание:
- Изготовлен из стали, поверхность оцинкована.
- Стальной стержень с цилиндрической подвижной муфтой в виде пояска, конусообразным хвостовиком и гайкой.
- Не требует точной глубины сверления и очистки отверстия.
- Высокая скорость монтажа.

Принцип работы:
При затягивании гайки происходит наползание муфты на хвостовик и возникает распирание, которое надежно удерживает конструкцию в несущей основе.

Монтаж:
Просверлить отверстие в несущей основе и очистить его. Вставить анкер в отверстие и забить на требуемую глубину легкими ударами молотка. Установить монтируемую деталь и зафиксировать ее с помощью гайки.

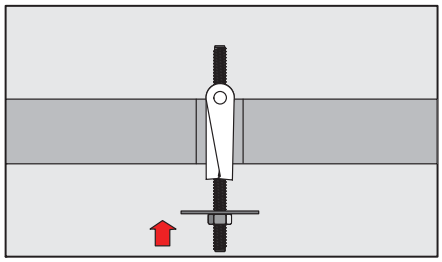

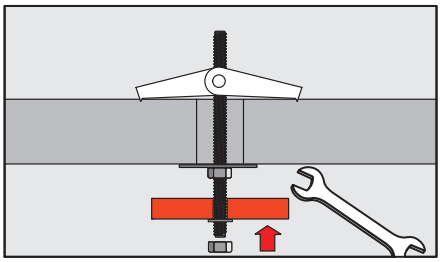

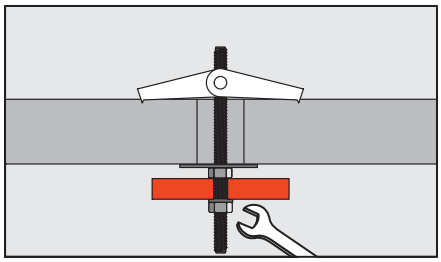

Складной анкер для пустотелых конструкций (со шпилькой, крюком)

Описание:
• Металлический дюбель имеет длинный резьбовой стержень и перекрывает даже толстые стеновые перегородки.
• Гальваническая оцинковка защищает дюбель от коррозии.

Принцип работы:
В пустоте стопорное крыло падает под действием силы тяжести на внутреннюю поверхность пустотелого материала, образуя надежную опору.

Монтаж:
Просверлить отверстие по размерам, указанным изготовителем и очистить его. Вставить дюбель в отверстие, предварительно сложив его. Окончательно зафиксировать.
Обязательно соблюдать размеры :
f = минимальный размер полости
d = максимальная толщина закрепляемого материала

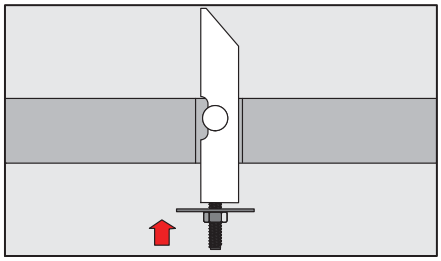

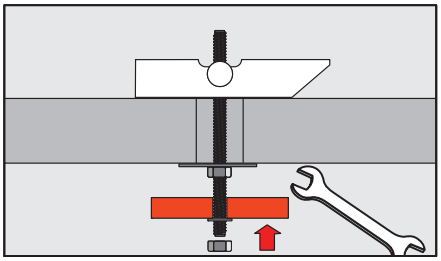

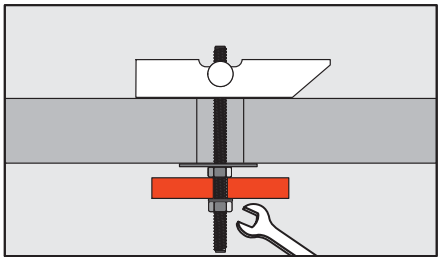

Анкер-клин потолочный

Описание:
• Анкер - клин потолочный дюбель изготовлен из стали, поверхность оцинкована и пассивирована, состоит из металлического стержня со стопорной шляпкой и клинообразным хвостовиком и распорного клина.

Принцип работы:
При монтаже клиновидные части анкера смещаются относительно друг друга, и распираются в просверленном отверстии, осуществляя крепление с высокой степенью надежности.

Монтаж:
Просверлить отверстие по размерам, указанным изготовителем, и очистить его. Установить потолочный дюбель, пропустив его сквозь монтируемую деталь. Забить дюбель в просверленное отверстие легкими ударами молотка. Зафиксировать анкер, забив клин заподлицо со стопорной шляпкой.

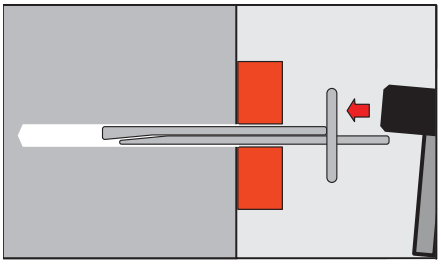

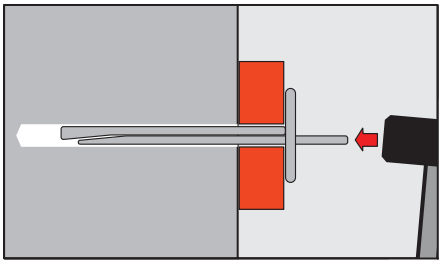

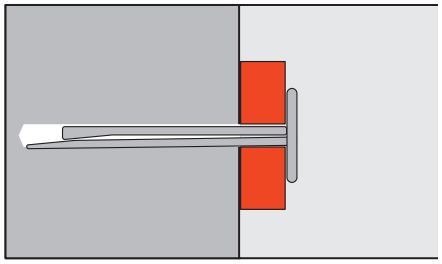

Металлический дюбель для пустотелых конструкций

Описание:
- Дюбель изготовлен из гальванически оцинкованной стали.
- Высокая прочность крепления благодаря надёжному контакту опорных элементов с задней поверхностью панели.
- Бортик дюбеля защищает его от проваливания в отверстие.
- Острые зубцы, расположенные на стопорном бортике, предотвращают проворачивание дюбеля.
- Монтажный инструмент для быстрой установки.

Принцип работы:
Принцип крепления основывается на распорных элементах, которые равномерно раскрываются в пустой полости. Раскрывание распорных элементов выполняется при закручивании винта или специальными клещами.

Монтаж:
Крепление может осуществляться двумя способами.
1. Подобрать дюбель необходимой длины, в соответствии с толщиной несущей основы. Просверлить отверстие, согласно размерам, указанным изготовителем и очистить его. Вставить дюбель в отверстие и при помощи специальных монтажных клещей зафиксировать его. Закрутить винт до нужной глубины с помощью отвертки или шуруповерта.
2. Подобрать дюбель необходимой длины, в соответствии с толщиной несущей основы. Просверлить отверстие, согласно размерам, указанным изготовителем и очистить его. Вставить дюбель в отверстие и закрутить винт через прикрепляемый материал с помощью отвертки или шуруповерта до упора.

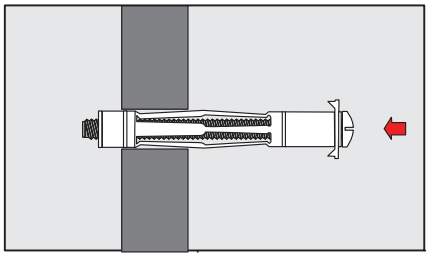

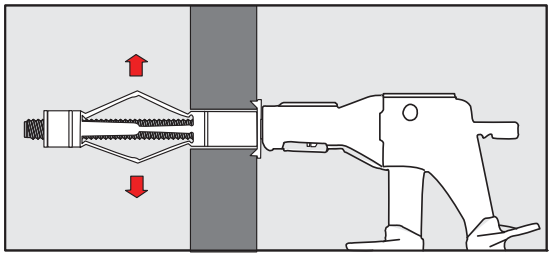

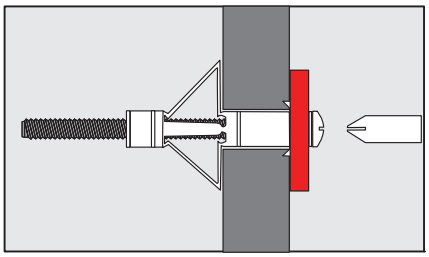

Инструмент фиксирующий для винтов с дюбелем
Код: CMT00001